NÁVOD K OBSLUZE 2024

READY TO RACE

1390 SUPER DUKE R

Výr.č. 3214944cs

MILÝ ZÁKAZNÍKU KTM

Rádi bychom Vám poblahopřáli k Vašemu rozhodnutí pro motocykl KTM. Právě jste se stal majitelem moderního sportovního motocyklu, který Vám v případě náležité údržby a péče určitě přinese mnoho radosti.

Přejeme Vám mnoho radosti při jízdě!

Níže prosím uveďte sériová čísla vašeho vozidla.

Identifikační číslo vozidla (📖 str. 13)	Razítko obchodníka
Číslo motoru (📖 str. 13)	

Návod k obsluze odpovídal k datu zveřejnění nejnovějšímu stavu této konstrukční řady. Nelze však vyloučit drobné odchylky, které vzniknou v důsledku dalšího konstrukčního vývoje.

Všechny údaje zde obsažené jsou nezávazné. KTM Sportmotorcycle GmbH si vyhrazuje zejména právo bez předchozího oznámení a bez udání důvodů změnit technické údaje, ceny, barvy, typy, materiál, služby a servisní služby, konstrukce, vybavení a ostatní, resp. je bez náhrad vyškrtnout, přizpůsobit místním podmínkám stejně jako zastavit výrobu určitého modelu bez předchozího oznámení. KTM neručí za možnosti dodávky, odlišnosti ve vyobrazeních a popisech, ani za tiskové chyby a omyly. Zobrazené modely obsahují zčásti zvláštní vybavení, které nepatří k rozsahu sériové dodávky.

© 2024 KTM Sportmotorcycle GmbH, Mattighofen Rakousko

Všechna práva vyhrazena
Dotisk i dílčích výtahů, jakož i rozmnožování jakéhokoliv druhu jen s písemným svolením autora.

ISO 9001(12 100 6061)
Ve smyslu mezinárodní normy řízení kvality ISO 9001 používá KTM procesy zajištění kvality, které vedou k nejvyšší možné kvalitě výrobku.
Vystavil: TÜV Management Service

REG.NO. 12 100 6061

KTM Sportmotorcycle GmbH
Stallhofnerstraße 3
5230 Mattighofen, Rakousko

Tento dokument platí pro následující modely:

1390 SUPER DUKE R EU (F9903X9, F9903X2)

1390 SUPER DUKE R CN (F9987X9)

3214944cs

08.02.2024

OBSAH

1 ZOBRAZOVACÍ PROSTŘEDKY 6

1.1 Použité symboly 6
1.2 Použité formátování 6

2 BEZPEČNOSTNÍ UPOZORNĚNÍ 7

2.1 Definice použití – použití k určenému účelu 7
2.2 Nesprávné použití 7
2.3 Bezpečnostní upozornění 7
2.4 Stupně nebezpečí a symboly 7
2.5 Výstraha před manipulacemi 8
2.6 Bezpečný provoz 8
2.7 Ochranný oděv 8
2.8 Pravidla při práci 9
2.9 Životní prostředí 9
2.10 Návod k obsluze 9

3 DŮLEŽITÁ UPOZORNĚNÍ 10

3.1 Záruka výrobce, ručení 10
3.2 Provozní prostředky, pomocné prostředky 10
3.3 Náhradní díly, technické příslušenství 10
3.4 Servis 10
3.5 Obrázky 10
3.6 Zákaznický servis 10

4 POHLED NA VOZIDLO 11

4.1 Pohled na vozidlo zepředu zleva (symbolické znázornění) 11
4.2 Pohled na vozidlo zezadu zprava (symbolické znázornění) 12

5 SÉRIOVÁ ČÍSLA 13

5.1 Identifikační číslo vozidla 13
5.2 Typový štítek 13
5.3 Číslo motoru 13
5.4 Výrobní číslo vidlice 13
5.5 Výrobní číslo pružné vzpěry 14
5.6 Výrobní číslo tlumiče řízení 14

6 OVLÁDACÍ PRVKY 15

6.1 Páčka spojky 15
6.2 Páčka ruční brzdy 15
6.3 Otočná rukojeť plynu 15
6.4 Kombinovaný spínač vlevo 15
6.5 Přepínač světel 16
6.6 Tlačítka menu 16
6.7 Přepínač blinkrů 16
6.8 Tlačítko houkačky 17
6.9 Tlačítka tempomatu 17
6.10 Tlačítko +RES/-SET 18
6.11 Kombinovaný spínač vpravo 18
6.12 Spínač varovných světel 19
6.13 Startovací tlačítko / nouzový vypínač 19
6.14 Odemykací tlačítko 19
6.15 Spínače C1 a C2 20
6.16 Zámek řízení (anténa) 20
6.17 Imobilizér 20
6.18 Klíček RACE ON 21
6.19 Anti-Relay-Attack (ARA) 21
6.20 Otevření uzávěru palivové nádrže 22
6.21 Zavření uzávěru palivové nádrže 23
6.22 Uvolnění sedačky spolujezdce 23
6.23 Nouzové uvolnění sedačky spolujezdce 23
6.24 Palubní nářadí 24
6.25 Třmenový držák 24
6.26 Stupačky spolujezdce 24
6.27 Řadicí páka 24
6.28 Nožní brzda 25
6.29 Boční stojan 25

7 SDRUŽENÝ PŘÍSTROJ NA PALUBNÍ DESCE 26

7.1 Sdružený přístroj na palubní desce 26
7.2 Demo režim 26
7.3 Aktivace a test 27
7.4 Výstrahy 28
7.5 Kontrolky 28
7.6 Displej 30
7.7 Displej Performance (doplňková výbava) 31
7.8 Displej Track (doplňková výbava) 32
7.9 Telemetrický displej (doplňková výbava) 33
7.10 Otáčky 34
7.11 Indikátor řazení 34
7.12 Ukazatel rychlosti 35
7.13 Ukazatel tempomatu (doplňková výbava) 35
7.14 Čas 35
7.15 Ukazatel teploty okolního vzduchu 35
7.16 Ukazatel Ride-Mode 36
7.17 Ukazatel ABS 36
7.18 Ukazatel MTC 36
7.19 Ukazatel teploty chladicí kapaliny 36
7.20 Ukazatel hladiny paliva 37
7.21 Vyhřívání rukojetí (doplňková výbava) 37
7.22 Ukazatel Favorites 38
7.23 Ukazatel Custom Switch 38
7.24 Ukazatel Navigation (doplňková výbava) 38
7.25 Ukazatel Call 38

7.26 Menu ... 39
7.26.1 Lap Timer ... 39
7.26.2 Lap Timer Settings ... 39
7.26.3 Set Reference Lap ... 40
7.26.4 Set Target Lap Time ... 40
7.26.5 Session ... 40
7.26.6 Motorcycle ... 40
7.26.7 Ride Mode ... 41
7.26.8 Slip Adjuster (doplňková výbava) ... 41
7.26.9 Throttle Response (doplňková výbava) ... 42
7.26.10 Engine Brake Control (doplňková výbava) ... 43
7.26.11 Anti Wheelie Mode (Optional) ... 43
7.26.12 Launch Control (doplňková výbava) ... 44
7.26.13 ABS ... 44
7.26.14 MTC ... 45
7.26.15 MTC+MSR (doplňková výbava) ... 45
7.26.16 QUICKSHIFTER+ (doplňková výbava) ... 46
7.26.17 Grip Heating (doplňková výbava) ... 46
7.26.18 Bike Info ... 46
7.26.19 Bike Info ... 46
7.26.20 Warning ... 47
7.26.21 Trip Info ... 47
7.26.22 Trip 1 ... 48
7.26.23 Trip 2 ... 48
7.26.24 Navigation (Optional) ... 49
7.26.25 Skip Waypoint (doplňková výbava) ... 49
7.26.26 Last search (doplňková výbava) ... 49
7.26.27 Oblíbené položky (doplňková výbava) ... 50
7.26.28 Hlasitost (doplňková výbava) ... 50
7.26.29 Ukončení navigace (doplňková výbava) ... 51
7.26.30 Audio ... 51
7.26.31 Call ... 52
7.26.32 Last Calls ... 52
7.26.33 Oblíbené ... 53
7.26.34 Settings ... 53
7.26.35 Favorites ... 54
7.26.36 Favorites-Anzeige 1-4 ... 54
7.26.37 Custom Switch ... 54
7.26.38 Konnektivität ... 55
7.26.39 Bluetooth ... 55
7.26.40 Propojení s telefonem ... 55
7.26.41 Propojení se sluchátky ... 57
7.26.42 Headset Type ... 57
7.26.43 Shift Light ... 58
7.26.44 Shift Light State ... 58
7.26.45 RPM1 ... 58
7.26.46 RPM2 ... 59
7.26.47 Button Illumination ... 59
7.26.48 Coming Home Light ... 59
7.26.49 Light Diagnostic ... 60
7.26.50 Daytime Running Light ... 60
7.26.51 TPMS Settings (doplňková výbava) ... 60
7.26.52 Anti Relay Attack ... 60
7.26.53 Nastavení času a data ... 60
7.26.54 Clock Format ... 61
7.26.55 Date Format ... 62
7.26.56 Units ... 62
7.26.57 Distance ... 62
7.26.58 Temperature ... 63
7.26.59 Pressure ... 63
7.26.60 Consumption ... 63
7.26.61 Beschleunigung ... 64
7.26.62 Language ... 64
7.26.63 Heating (doplňková výbava) ... 64
7.26.64 Extra Functions ... 65
7.26.65 Demo Mode ... 65

8 ERGONOMIE ... 66

8.1 Poloha řídítek ... 66
8.2 Nastavení polohy řídítek 🔧 ... 66
8.3 Nastavení základní polohy páčky spojky ... 67
8.4 Nastavení základní polohy páčky ruční brzdy ... 67
8.5 Nastavení reakce páčky ruční brzdy ... 67
8.6 Nastavení stupačky nožní brzdy ... 68
8.7 Kontrola základní polohy řadicí páky ... 68
8.8 Nastavení základní polohy řadicí páky 🔧 ... 68
8.9 Nastavení stupačky řadicí páky ... 69
8.10 Nastavení polohy nosiče stupačky 🔧 ... 69

9 UVEDENÍ DO PROVOZU ... 72

9.1 Pokyny k prvnímu uvedení do provozu ... 72
9.2 Záběh motoru ... 73
9.3 Naložení vozidla ... 73

10 NÁVOD K JÍZDĚ ... 75

10.1 Kontrola a ošetření před každým uvedením do provozu ... 75
10.2 Startování vozidla ... 75
10.3 Launch Control (doplňková výbava) ... 77
10.4 Rozjezd ... 77

10.5 Rozjezd pomocí Launch Control (doplňková výbava) ... 77
10.6 QUICKSHIFTER+ (doplňková výbava) ... 78
10.7 Řazení, jízda ... 78
10.8 MSR (doplňková výbava) ... 81
10.9 Brzdění ... 82
10.10 Zastavení, parkování ... 83
10.11 Přeprava ... 84
10.12 Odtažení v případě poruchy ... 84
10.13 Tankování paliva ... 85

11 SERVISNÍ PLÁN ... 87

11.1 Doplňující informace ... 87
11.2 Servisní práce ... 87

12 NASTAVENÍ PODVOZKU ... 89

12.1 Vidlice/pružná vzpěra ... 89
12.2 Nastavení tlumení při stlačování tlumiče na vidlici ... 89
12.3 Nastavení tlumení při roztahování tlumiče vidlice ... 90
12.4 Nastavení předpětí pružiny vidlice ... 90
12.5 Tlumení při stlačování tlumiče pružné vzpěry ... 91
12.6 Nastavení předepnutí pružiny na pružné vzpěře ... 91
12.7 Nastavení tlumení Lowspeed pružné vzpěry v tlaku ... 91
12.8 Nastavení tlumení Highspeed pružné vzpěry v tlaku ... 92
12.9 Nastavení tlumení při roztahování tlumiče pružné vzpěry ... 93

13 SERVISNÍ PRÁCE NA PODVOZKU ... 94

13.1 Zdvihnutí motocyklu zvedacím zařízením vzadu ... 94
13.2 Sejmutí motocyklu ze zvedacího zařízení vzadu ... 94
13.3 Zdvihnutí motocyklu předním zvedacím zařízením ... 94
13.4 Sejmutí motocyklu z předního zvedacího zařízení ... 95
13.5 Čištění prachových manžet na vidlici 🔧 ... 95
13.6 Demontáž sedačky spolujezdce ... 96
13.7 Montáž sedačky spolujezdce ... 96
13.8 Demontáž sedačky řidiče ... 96
13.9 Montáž sedačky řidiče ... 97
13.10 Demontáž spojleru palivové nádrže vlevo ... 97
13.11 Montáž spojleru palivové nádrže vlevo ... 99
13.12 Demontáž tlumicí koncovky výfuku 🔧 ... 100
13.13 Montáž tlumicí koncovky výfuku 🔧 ... 101
13.14 Kontrola znečištění řetězu ... 102
13.15 Čištění řetězu ... 102
13.16 Kontrola napnutí řetězu ... 103
13.17 Nastavení napnutí řetězu ... 104
13.18 Kontrola řetězu, řetězového kola, pastorku a vedení řetězu ... 104
13.19 Kontrola/doplnění hladiny kapaliny hydraulické spojky ... 106

14 BRZDOVÁ SOUSTAVA ... 108

14.1 Antiblokovací systém (ABS) ... 108
14.2 Kontrola brzdových kotoučů ... 109
14.3 Kontrola hladiny brzdové kapaliny brzdy předního kola ... 110
14.4 Doplnění brzdové kapaliny do brzdy předního kola 🔧 ... 110
14.5 Kontrola brzdových obložení a pojistky brzdového obložení brzdy předního kola ... 111
14.6 Kontrola hladiny brzdové kapaliny u brzdy zadního kola ... 112
14.7 Doplnění brzdové kapaliny do brzdy zadního kola 🔧 ... 113
14.8 Kontrola brzdových obložení a pojistky brzdového obložení brzdy zadního kola ... 114

15 KOLA, PNEUMATIKY ... 116

15.1 Demontáž předního kola 🔧 ... 116
15.2 Montáž předního kola 🔧 ... 116
15.3 Demontáž zadního kola 🔧 ... 118
15.4 Montáž zadního kola 🔧 ... 118
15.5 Kontrola stavu pneumatik ... 119
15.6 Kontrola tlaku v pneumatikách ... 120
15.7 Použití spreje na opravu pneumatiky ... 121

16 ELEKTRICKÁ SOUSTAVA ... 122

16.1 Světlo pro denní svícení (DRL) ... 122
16.2 Demontáž 12V baterie 🔧 ... 122
16.3 Montáž 12V baterie 🔧 ... 123
16.4 Nabíjení 12V baterie 🔧 ... 124
16.5 Výměna baterie klíčku RACE ON ... 126
16.6 Výměna hlavní pojistky ... 127
16.7 Výměna pojistek v pojistkové skříňce ... 128
16.8 Výměna pojistek ABS ... 129
16.9 Kontrola nastavení světlometu ... 130
16.10 Nastavení dosahu světlometu ... 131
16.11 Připojení USB kabelu ... 131
16.12 Odpojení USB kabelu ... 132
16.13 Diagnostický konektor ... 132
16.14 ACC1 a ACC2 vpředu ... 132

16.15 ACC1 a ACC2 vzadu 132

17 CHLADICÍ SYSTÉM 133

17.1 Kontrola hladiny chladicí kapaliny ve vyrovnávací nádrži 133
17.2 Úprava hladiny chladicí kapaliny ve vyrovnávací nádrži 134

18 VYLADĚNÍ MOTORU 135

18.1 Ride Mode 135
18.2 Kontrola trakce motocyklu (doplňková výbava) (Kontrola trakce s citlivostí na zatáčky – MTC) 135
18.3 Režim Anti Wheelie (doplňková výbava) 136
18.4 Přizpůsobení prokluzu (doplňková výbava) 136
18.5 Throttle Response (doplňková výbava) 136

19 SERVISNÍ PRÁCE NA MOTORU 137

19.1 Kontrola hladiny motorového oleje ... 137
19.2 Výměna motorového oleje a olejového filtru, vyčištění olejových sítek 🔧 137
19.3 Doplnění motorového oleje 140

20 MYTÍ, OŠETŘOVÁNÍ 142

20.1 Mytí motocyklu 142
20.2 Kontrola a ošetření pro zimní provoz 143

21 ULOŽENÍ 144

21.1 Uložení 144
21.2 Uvedení do provozu po uložení. 145

22 VYHLEDÁVÁNÍ ZÁVAD 146

23 TECHNICKÉ ÚDAJE 148

23.1 Motor 148
23.2 Utahovací momenty u motoru 149
23.3 Plnicí množství 152
23.3.1 Motorový olej 152
23.3.2 Chladicí kapalina 152
23.3.3 Palivo 152
23.4 Podvozek 152
23.5 Elektrická soustava 153
23.6 Pneumatiky 153
23.7 Vidlice 154
23.8 Pružná vzpěra 154
23.9 Utahovací momenty u podvozku 155

24 PROHLÁŠENÍ O SHODĚ 160

24.1 Prohlášení o shodě 160
24.2 Prohlášení o shodě pro jednotlivé země (KTM RACE ON) 160
24.3 Prohlášení o shodě pro jednotlivé země (KTM RACE ON) 161
24.4 Prohlášení o shodě pro jednotlivé země (CCU-2) 161

25 PROVOZNÍ LÁTKY 162

26 POMOCNÉ PROSTŘEDKY 164

27 NORMY 165

28 SEZNAM ODBORNÝCH VÝRAZŮ 166

29 SEZNAM ZKRATEK 167

30 SEZNAM SYMBOLŮ 168

30.1 Červené symboly 168
30.2 Žluté a oranžové symboly 168
30.3 Zelené a modré symboly 168

REJSTŘÍK 169

1 ZOBRAZOVACÍ PROSTŘEDKY

1.1 Použité symboly

Dále je vysvětleno používání určitých symbolů.

✓	Označuje očekávanou reakci (např. pracovního kroku nebo funkce).
✗	Označuje neočekávanou reakci (např. pracovního kroku nebo funkce).
	Označuje práce, které vyžadují odborné znalosti a technické myšlení. V zájmu vlastní bezpečnosti nechte tyto práce provést autorizovaným odborným servisem KTM. Údržbu Vašeho motocyklu tam optimálně provedou speciálně vyškolení odborníci pomocí nezbytných speciálních nástrojů.
	Označuje odkaz na stránku (na uvedené straně si můžete přečíst více informací).
i	Označuje uvedení dalších informací nebo tipů.
»	Označuje výsledek zkušební operace.
◄	Označuje konec činnosti včetně případných dodatečných prací.

1.2 Použité formátování

Dále je vysvětleno používané formátování.

Vlastní název	Označuje vlastní název.
Název®	Označuje ochranný název.
Značka™	Označuje obchodní značku.
Podtržené pojmy	Odkazují na technické detaily vozidla nebo označují odborné termíny, které jsou vysvětleny v seznamu odborných výrazů.

2.1 Definice použití – použití k určenému účelu

Toto vozidlo je navrženo a konstruováno tak, že vyhovuje současným nárokům a obstojí v běžném silničním provozu a při použití na závodní dráze. Toto vozidlo není určeno pro používání mimo asfaltové silnice.

Informace
Pro veřejný provoz na silnici je toto vozidlo schváleno jen v homologované verzi.

2.2 Nesprávné použití

Používejte vozidlo jen k určenému účelu.
Při nesprávném používání může vzniknout nebezpečí zranění osob, poškození materiálu nebo životního prostředí.
Každé použití vozidla, které je nad rámec řádného použití a definice použití, je nesprávným použitím.
Nesprávné použití zahrnuje také použití provozních a pomocných látek, které nesplňují požadované specifikace pro příslušné použití.

2.3 Bezpečnostní upozornění

Pro bezpečné zacházení s popisovaným výrobkem se musí dodržovat několik bezpečnostních pokynů. Proto si pozorně přečtěte tento návod a všechny další návody, které jsou předmětem dodávky. Bezpečnostní pokyny jsou v textu opticky zvýrazněny a jsou pomocí odkazů propojeny s relevantními místy v textu.

Informace
Na dobře viditelných místech popisovaného výrobku jsou umístěny různé informační a výstražné nálepky. Žádnou informační nebo výstražnou nálepku neodstraňujte. Pokud by některá chyběla, nemuseli byste Vy nebo někdo jiný poznat nebezpečí a v důsledku toho by mohlo dojít ke zranění.

2.4 Stupně nebezpečí a symboly

Nebezpečí
Upozornění na nebezpečí, které má za následek jistou smrt nebo těžká zranění s trvalými následky, pokud nebudou provedena příslušná preventivní opatření.

Výstraha
Upozornění na nebezpečí, které má pravděpodobně za následek smrt nebo těžká zranění, pokud nebudou provedena příslušná preventivní opatření.

Pozor
Upozornění na nebezpečí, které může mít za následek lehká zranění, pokud nebudou provedena příslušná preventivní opatření.

Upozornění
Upozornění na nebezpečí, které má za následek značné hmotné škody nebo poškození stroje, pokud nebudou provedena příslušná preventivní opatření.

Upozornění
Upozornění na nebezpečí, které má za následek poškození životního prostředí, pokud nebudou provedena příslušná preventivní opatření.

2.5 Výstraha před manipulacemi

Provádění změn na součástech tlumení hluku je zakázáno. Následující opatření nebo vytváření určitých stavů je ze zákona zakázáno:

1 Odstranění jakýchkoliv zařízení nebo součástí nového vozidla sloužících k tlumení hluku nebo jejich vyřazení z provozu před prodejem nebo dodáním vozidla koncovému zákazníkovi nebo během používání vozidla k jinému účelu než je servis, oprava nebo výměna těchto součástí, jakož i

2 používání vozidla po odstranění zařízení nebo součásti tohoto druhu nebo po jejich vyřazení z provozu.

Příklady protizákonné manipulace:

1 Odstranění nebo provrtání tlumicích koncovek výfuku, nárazových plechů, kolen nebo jiných součástí, které vedou výfukové plyny.

2 Odstranění nebo provrtání částí sacího systému.

3 Používání v neudržovaném stavu.

4 Výměna mobilních dílů vozidla nebo částí výfukového systému nebo sacího systému za díly neschválené výrobcem.

2.6 Bezpečný provoz

Nebezpečí

Nebezpečí úrazu Řidič nezpůsobilý jízdy ohrožuje sebe i ostatní.

– Neuvádějte vozidlo do provozu, když jste z důvodu požití alkoholu, drog nebo léků nezpůsobilí jízdy.
– Neuvádějte vozidlo do provozu, když nejste v psychicky nebo fyzicky dobrém stavu.

Nebezpečí

Nebezpečí otravy Výfukové plyny jsou jedovaté a mohou způsobit bezvědomí a smrt.

– Při provozu motoru zajistěte vždy dostatečné větrání.
– Při startování nebo provozu motoru v uzavřeném prostoru používejte vhodné odsávání výfukových plynů.

Výstraha

Nebezpečí popálení Některé součásti vozidla jsou při provozu vozidla horké.

– Nedotýkejte se žádných součástí, jako výfukového systému, chladiče, motoru, tlumiče nárazů nebo brzdové soustavy, dokud tyto součásti nevychladnou.
– Před prováděním prací nechte součásti vozidla vychladnout.

Vozidlo provozujte jen v technicky bezvadném stavu, v souladu s jeho určením, s ohledem na bezpečnost a životní prostředí.
Vozidlo smí používat pouze instruované osoby. Pro silniční provoz je zapotřebí příslušné řidičské oprávnění.
Poruchy, které snižují bezpečnost, nechte ihned odstranit v odborném autorizovaném servisu KTM.
Řiďte se pokyny na informačních/výstražných nálepkách na vozidle.

2.7 Ochranný oděv

Výstraha

Nebezpečí úrazu Chybějící nebo závadný ochranný oděv představuje zvýšené bezpečnostní riziko.

– Při každé jízdě noste vhodný ochranný oděv, jako helmu, jezdecké boty, rukavice, kalhoty a bundu s protektory.
– Používejte vždy ochranný oděv, který je v bezvadném stavu a odpovídá zákonným předpisům.

V zájmu Vaší bezpečnosti KTM doporučuje, abyste provozovali vozidlo pouze ve vhodném ochranném oděvu.

2.8 Pravidla při práci

Pokud není uvedeno jinak, musí být při každé práci vypnuté zapalování (modely se zámkem zapalování, modely s rádiovým klíčkem) resp. vypnutý motor (modely bez zámku zapalování nebo klíčku transpordéru).
Pro některé práce jsou zapotřebí speciální nástroje. Pokud tyto speciální nástroje nejsou součástí dodávky vozidla, lze je objednat pod uvedeným číslem artiklu. Příklad: Stahovák ložisek (15112017000)
Pokud není uvedeno jinak, platí pro všechny práce a popisy normální podmínky.

Teplota okolí	20 °C
Barometrický tlak	1 013 mbar
Relativní vlhkost vzduchu	60 ± 5 %

Součásti, které nelze znovu použít (např. samopojistné šrouby a matice, pružné spojovací šrouby, těsnění, těsnicí kroužky, O-kroužky, závlačky, pojistné podložky), nahraďte při montáži novými součástmi.
Pro některá šroubová spojení je nutné použít pojistku šroubu (např. **Loctite®**). Při použití dodržujte specifické pokyny výrobce.
Pokud je na novém dílu již nanesena pojistka šroubu (např. **Precote®**), nenanášejte žádný další prostředek pro zajištění šroubů.
Součásti, které se po demontáži znovu použijí, vyčistěte a zkontrolujte, zda nejsou poškozené resp. opotřebované. Poškozené nebo opotřebované součásti vyměňte.
Případně ještě před demontáží se ujistěte, že je pracovní prostor čistý, a očistěte součásti. Vniknutí nečistot může vést ke zvýšenému opotřebení a následnému poškození.
Po skončení opravy nebo servisu se ujistěte o provozní bezpečnosti vozidla.

2.9 Životní prostředí

Odpovědné zacházení s Vaším motocyklem zajistí, aby k problémům nebo konfliktům nedocházelo. Pro zajištění budoucí jízdy na motocyklu se ujistěte, zda používáte motocykl legálně, chovejte se uvědoměle k životnímu prostředí a respektujte práva ostatních lidí.
Při likvidaci použitého oleje, jiných provozních a pomocných prostředků a použitých součástí dodržujte zákony a směrnice platné v příslušné zemi.
Jelikož motocykly nepodléhají směrnici EU o likvidaci vozidel k sešrotování, není pro likvidaci starých vozidel žádná zákonná úprava. Váš autorizovaný prodejce KTM Vám rád pomůže.

2.10 Návod k obsluze

Před první jízdou si prosím důkladně přečtěte celý návod k obsluze. Návod k obsluze obsahuje mnoho informací a tipů, které Vám usnadní ovládání, manipulaci a servis. Jen tak zjistíte, jak nejlépe vozidlo sladit se svými potřebami, a jak se můžete chránit před úrazem.

Tip
Návod k obsluze si uložte ve svém koncovém zařízení, abyste do něj v případě potřeby mohli kdykoli nahlédnout.

Pokud byste se chtěli dozvědět více o vozidle nebo se při čtení vyskytly nejasnosti, obraťte se na autorizovaného prodejce KTM.
Návod k obsluze je důležitou součástí vozidla. Při prodeji vozidla si musí nový vlastník návod k obsluze znovu stáhnout.
Návod k obsluze lze několikrát stáhnout pomocí QR kódu nebo odkazu na dokladu o vydání.

Návod k obsluze je navíc k dispozici ke stažení u vašeho autorizovaného prodejce KTM a na webových stránkách KTM. Prostřednictvím svého autorizovaného prodejce KTM si můžete také objednat tištěný exemplář.
Mezinárodní webové stránky KTM: KTM.COM

3 DŮLEŽITÁ UPOZORNĚNÍ

3.1 Záruka výrobce, ručení

Práce předepsané v servisním plánu musí provádět výhradně autorizovaný servis KTM a potvrdit je v elektronickém servisním dokladu, jinak zaniká jakýkoliv nárok na záruku. Při škodách a následných škodách, které byly způsobeny manipulací a/nebo přestavbami na vozidle, nemůže být poskytnuta žádná záruka výrobce.

3.2 Provozní prostředky, pomocné prostředky

Upozornění

Ohrožení životního prostředí Nesprávné zacházení s palivem ohrožuje životní prostředí.

– Nenechte palivo proniknout do podzemních vod, do půdy nebo do kanalizace.

Provozní a pomocné prostředky použijte podle návodu k obsluze a specifikace.

3.3 Náhradní díly, technické příslušenství

Pro svoji vlastní bezpečnost používejte jen náhradní díly a příslušenství, které schválila a/nebo doporučila firma KTM, a nechte si je namontovat v autorizovaném odborném servisu KTM. Za jiné výrobky a následně vzniklé škody firma KTM neručí.
Některé náhradní díly a příslušenství jsou u příslušných popisů uvedeny v závorkách. Váš autorizovaný prodejce KTM Vám rád poradí.

Aktuální **KTM PowerParts** pro své vozidlo naleznete na webových stránkách KTM.
Mezinárodní webové stránky KTM: KTM.COM

3.4 Servis

Předpokladem pro bezchybný provoz a pro předcházení předčasnému opotřebení je dodržování servisu, péče a seřizování motoru a podvozku tak, jak je uvedeno v návodu k obsluze. Nesprávné nastavení podvozku může vyvolat poškození a zlomení součástí podvozku.
Použití vozidla při ztížených podmínkách, např. v prašném prostředí, při silném dešti, ve velkém horku nebo při vysokém naložení může vést ke značně vyššímu opotřebení součástí, jako vzduchového filtru, hnacího ústrojí, brzdové soustavy nebo komponent pérování. Z tohoto důvodu by mohla být kontrola nebo výměna součástí zapotřebí ještě před dosažením dalšího servisního termínu.
Bezpodmínečně dodržujte předepsané doby záběhu a servisní intervaly. Jejich přesné dodržování výrazně přispívá k prodloužení životnosti Vašeho motocyklu.
Při volbě intervalu najetých kilometrů nebo časového intervalu je nutné zvolit ten interval, který nastane dřív.

3.5 Obrázky

Obrázky obsažené v návodu zčásti znázorňují zvláštní vybavení.
Pro lepší znázornění a vysvětlení mohou být některé díly demontované nebo nezobrazené. Pro příslušný popis není vždy nutně zapotřebí provádět demontáž. Řiďte se uvedeným popisem v textu.

3.6 Zákaznický servis

Pro dotazy k Vašemu vozidlu a k firmě KTM Vám bude rád k dispozici Váš autorizovaný prodejce KTM.

Seznam autorizovaných prodejců KTM naleznete na webových stránkách KTM.
Mezinárodní webové stránky KTM: KTM.COM

4.1 Pohled na vozidlo zepředu zleva (symbolické znázornění)

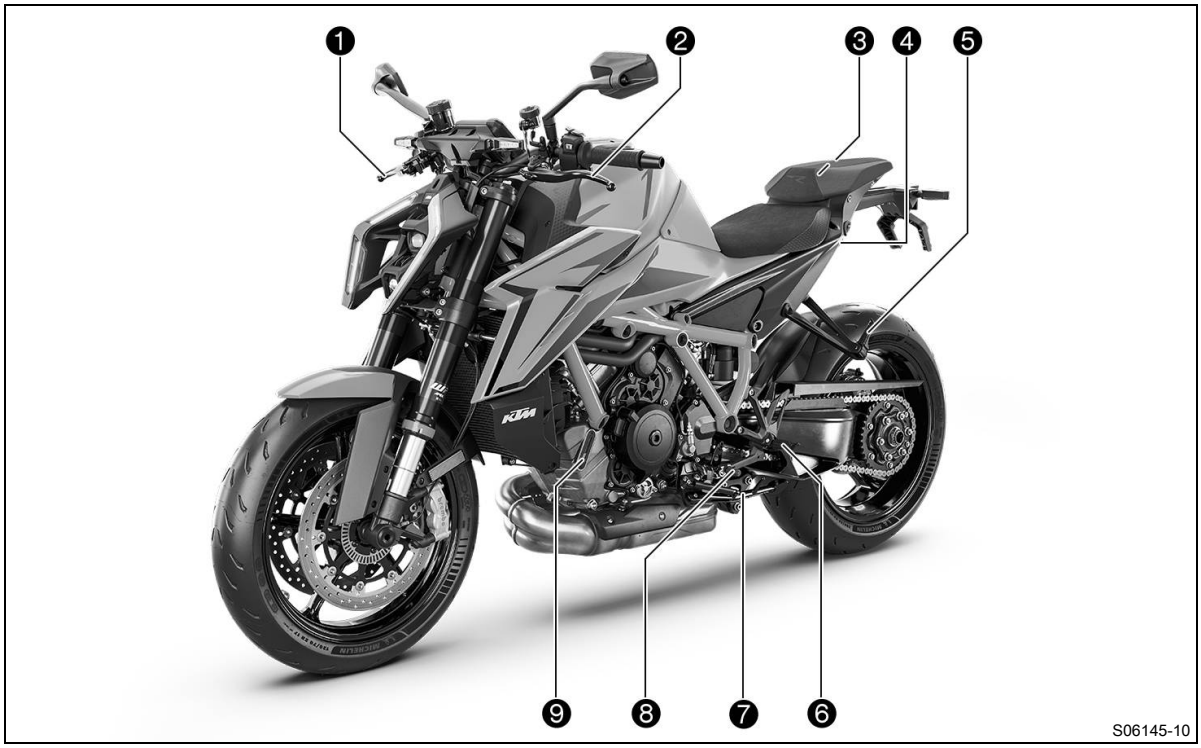

1. Páčka ruční brzdy (📖 str. 15)
2. Páčka spojky (📖 str. 15)
3. Třmenový držák (📖 str. 24)
3. Palubní nářadí (📖 str. 24)
4. Uvolnění sedačky spolujezdce (📖 str. 23)
5. Stupačky spolujezdce (📖 str. 24)
6. Stupačky řidiče
7. Boční stojan (📖 str. 25)
8. Řadicí páka (📖 str. 24)
9. Průzor motorového oleje

4.2 Pohled na vozidlo zezadu zprava (symbolické znázornění)

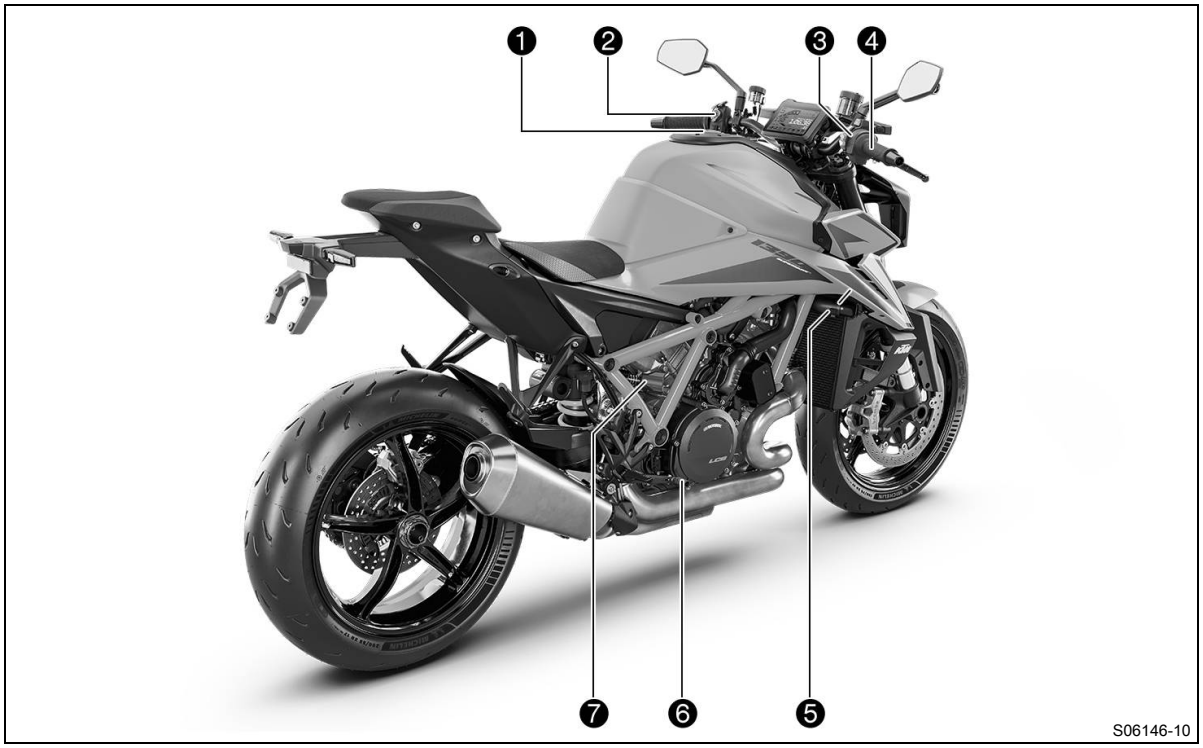

1. Uzávěr palivové nádrže
2. Kombinovaný spínač vlevo (📖 str. 15)
3. Startovací tlačítko / nouzový vypínač (📖 str. 19)
3. Odemykací tlačítko (📖 str. 19)
3. Spínač varovných světel (📖 str. 19)
3. Spínače C1 a C2 (📖 str. 20)
4. Otočná rukojeť plynu (📖 str. 15)
5. Vyrovnávací nádrž chladicího systému
6. Nožní brzda (📖 str. 25)
7. Preload Adjuster

5.1 Identifikační číslo vozidla

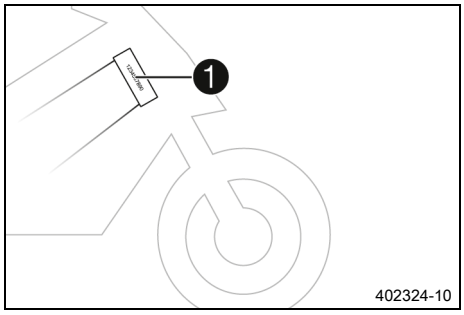

Identifikační číslo vozidla ❶ je vyraženo na hlavě řízení vpravo. Identifikační číslo vozidla je rovněž uvedeno na typovém štítku.

5.2 Typový štítek

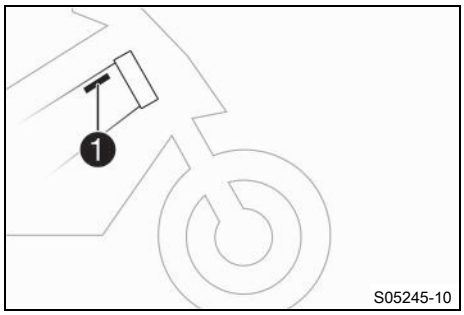

Typový štítek ❶ je umístěn na rámu vpravo.

5.3 Číslo motoru

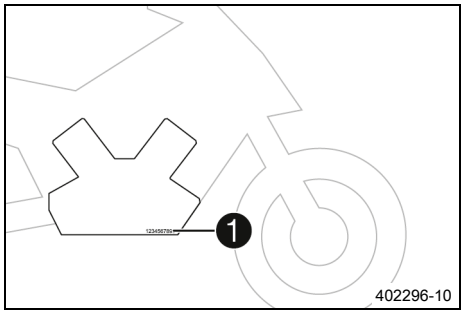

Číslo motoru ❶ je vyraženo na pravé straně motoru.

5.4 Výrobní číslo vidlice

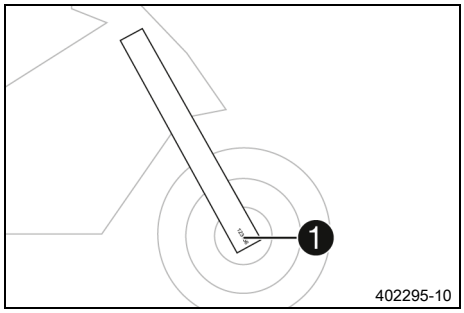

Výrobní číslo vidlice ❶ je vyraženo na vnitřní straně koncovky vidlice.

5.5 Výrobní číslo pružné vzpěry

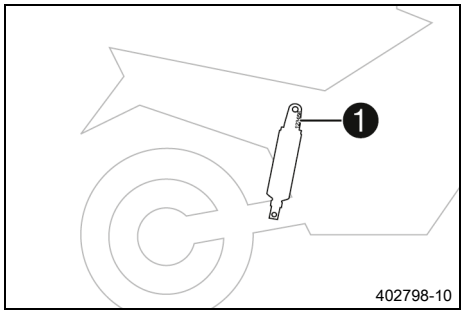

Výrobní číslo pružné vzpěry ❶ je vyraženo na horní části pružné vzpěry nad nastavovacím kroužkem směrem ke straně motoru.

5.6 Výrobní číslo tlumiče řízení

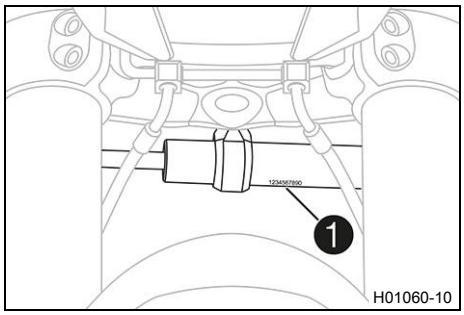

Výrobní číslo tlumiče řízení ❶ je vyraženo na spodní straně tlumiče řízení.

6.1 Páčka spojky

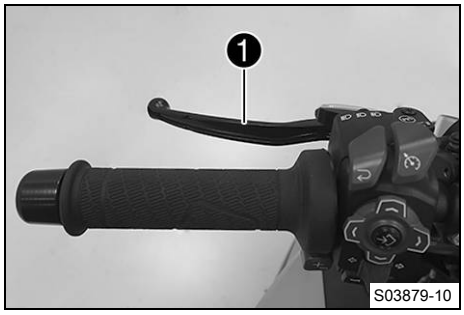

Páčka spojky ❶ je umístěna na řídítkách vlevo.
Spojka je ovládaná hydraulicky a automaticky se seřizuje.

6.2 Páčka ruční brzdy

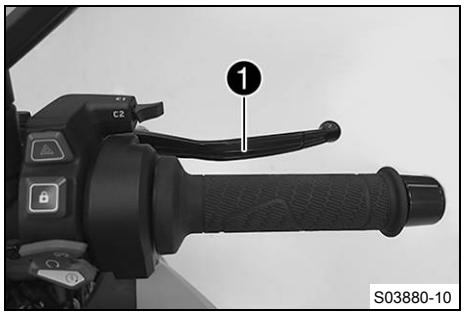

Páčka ruční brzdy ❶ je umístěna na řídítkách vpravo.
Pákou ruční brzdy se ovládá brzda předního kola.

6.3 Otočná rukojeť plynu

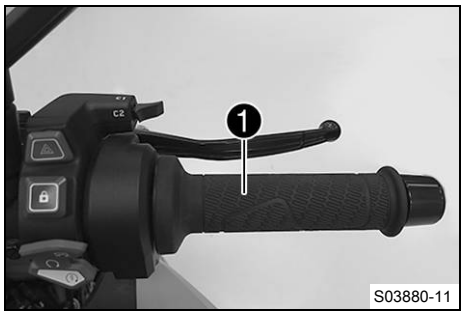

Otočná rukojeť plynu ❶ je umístěná na řídítkách vpravo.

6.4 Kombinovaný spínač vlevo

Levý kombinovaný spínač je umístěn na řídítkách vlevo.

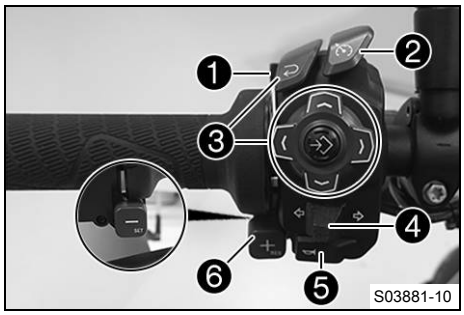

Přehled kombinovaného spínače vlevo

❶ Přepínač světel (📖 str. 16)
❷ Tlačítka tempomatu (📖 str. 17)
❸ Tlačítka menu (📖 str. 16)
❹ Přepínač blinkrů (📖 str. 16)
❺ Tlačítko houkačky (📖 str. 17)
❻ Tlačítko +RES/-SET (📖 str. 18)

6.5 Přepínač světel

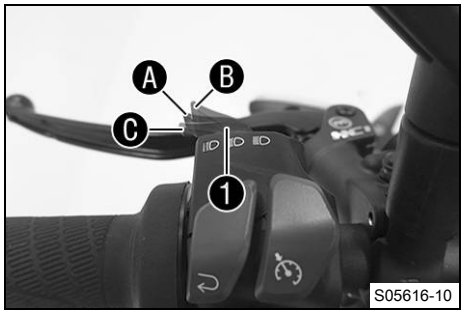

Přepínač světel ❶ je umístěn na kombinovaném spínači vlevo.

Možné stavy

	Potkávací světlo zapnuté – Přepínač světel v poloze Ⓐ. V této poloze je zapnuté potkávací a zadní světlo.
	Dálkové světlo zapnuté – Přepínač světel v poloze Ⓑ. V této poloze je zapnuté dálkové a zadní světlo.
	Světelná houkačka – Přepínač světel v poloze Ⓒ. V této poloze je zapnutá světelná houkačka. Přepínač světel se po stisknutí vrátí zpět do polohy Ⓐ.

6.6 Tlačítka menu

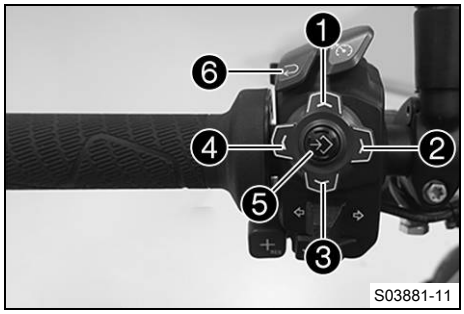

Tlačítka menu jsou umístěna uprostřed kombinovaného spínače vlevo.

Tlačítky menu se ovládá displej na sdruženém přístroji na palubní desce.

Tlačítko ❶ je tlačítko **UP**.
Tlačítko ❷ je tlačítko **RIGHT**.
Tlačítko ❸ je tlačítko **DOWN**.
Tlačítko ❹ je tlačítko **LEFT**.
Tlačítko ❺ je tlačítko **SET**.
Tlačítko ❻ je tlačítko **BACK**.

6.7 Přepínač blinkrů

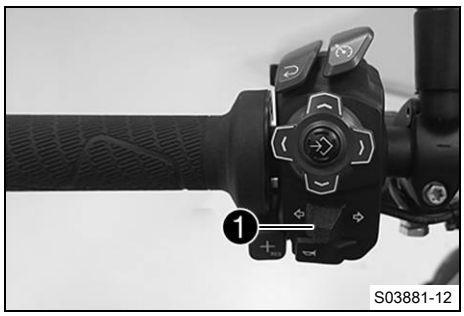

Přepínač blinkrů ❶ je umístěn na kombinovaném spínači vlevo.

Možné stavy

	Blinkr vyp – Stisknutý přepínač blinkrů k tělesu přepínače.
	Blinkr vlevo zap – Přepínač blinkrů stlačen doleva. Přepínač blinkrů se po stisknutí vrátí zpět do střední polohy.
	Blinkr vpravo zap – Přepínač blinkrů stlačený doprava. Přepínač blinkrů se po stisknutí vrátí zpět do střední polohy.

Informace

Jako softwarová funkce je k dispozici automatické vypínání blinkrů (ATIR).

Funkce **ATIR** používá čítač času a ujeté vzdálenosti.

Pokud byl blinkr zapnutý minimálně 10 sekund a byla ujeta vzdálenost 150 metrů, tak se blinkr vypne.

Pokud vozidlo stojí, oba čítače se zastaví.

Jakmile se spínač blinkrů znovu aktivuje, oba čítače se vynulují.

6.8 Tlačítko houkačky

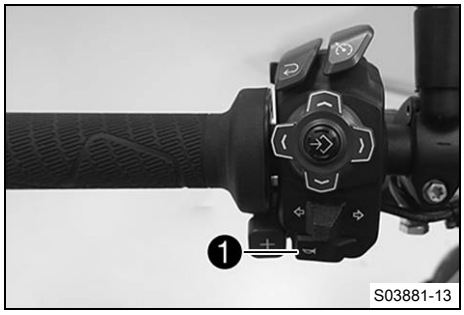

Tlačítko houkačky ❶ je umístěno na kombinovaném spínači vlevo.

Možné stavy

- Tlačítko houkačky v základní poloze.
- Tlačítko houkačky stisknuté – Houkačka je v této poloze zapnutá.

6.9 Tlačítka tempomatu

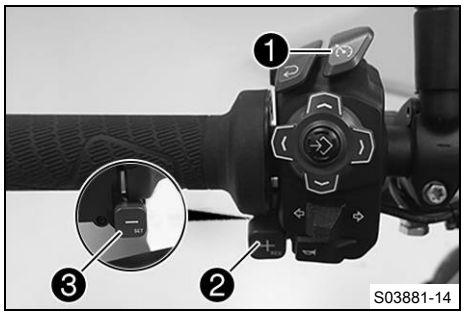

Tlačítka ❶, ❷ a ❸ tempomatu jsou umístěná na kombinovaném spínači vlevo.

Možné stavy

- Tlačítko tempomatu v základní poloze.
- Tlačítko **+RES** krátce stisknuté. – Naposledy uložená cílová rychlost se znovu aktivuje. Každé další krátké stisknutí zvyšuje cílovou rychlost o 1 km/h nebo 1 mph.
- Tlačítko **+RES** dlouze stisknuté. – Cílová rychlost se krokově zvyšuje o 5 km/h nebo 5 mph.
- Tlačítko **-SET** stisknuté. – Funkce tempomatu se aktivuje a bude udržována aktuální rychlost. Každé další krátké stisknutí snižuje cílovou rychlost o 1 km/h nebo 1 mph.
- Tlačítko **-SET** dlouze stisknuté. – Cílová rychlost se krokově snižuje o 5 km/h nebo 5 mph.

Informace

Po aktivaci funkce tempomatu se otočná rukojeť plynu může otočit zpět do základní polohy. Bude udržována zvolená rychlost.

Jestliže dosud není uložena žádná cílová rychlost, lze ji jednorázově uložit stisknutím tlačítka **+RES**.

Je-li cílová rychlost překročena otáčením rukojeti plynu na méně než 30 sekund, zůstane tempomat aktivován.

Pro vypnutí funkce tempomatu znovu stiskněte tlačítko tempomatu.

Funkce tempomatu se kromě toho deaktivuje v následujících případech:

– stisknutí páčky ruční brzdy
– sešlápnutí pedálu nožní brzdy
– stisknutí páčky spojky
– změna rychlostního stupně bez QUICKSHIFTER+
– otočení otočné rukojeti plynu mimo základní polohu
– regulace kontroly trakce motocyklu(MTC)
– prokluz zadního kola nebo zvednuté přední kolo
– výskyt chybné funkce, která ovlivňuje funkci tempomatu
– překročení cílové rychlosti při předjíždění déle než 30 sekund

Výstraha

Nebezpečí úrazu Funkce tempomatu není vhodná pro všechny jízdní situace.

Zvolená cílová rychlost se nedosáhne, pokud ve stoupání není dostatečný výkon motoru.

Zvolená cílová rychlost se překročí, pokud v klesání není dostatečný brzdný účinek motoru.

– Nepoužívejte funkci tempomatu na silnicích bohatých na zatáčky.
– Nepoužívejte funkci tempomatu na kluzkých vozovkách (např. při dešti, sněhu, náledí), při špatné viditelnosti nebo na nezpevněném podkladu (např. na písku, kamenech, hrubém štěrku).
– Nepoužívejte funkci tempomatu, když dopravní provoz neumožňuje konstantní rychlost.

Funkce tempomatu je k dispozici jen při aktivované kontrole trakce motocyklu (MTC).
Jakmile se kontrola trakce motocyklu (MTC) vypne, vypne se rovněž funkce tempomatu.
Funkci tempomatu nelze aktivovat během velkého zrychlení.
Funkci tempomatu lze aktivovat jen při rychlostním stupni 3, 4, 5 a 6.
Regulované rozmezí je v intervalu 40 až 200 km/h nebo 25 až 125 mph.

6.10 Tlačítko +RES/-SET

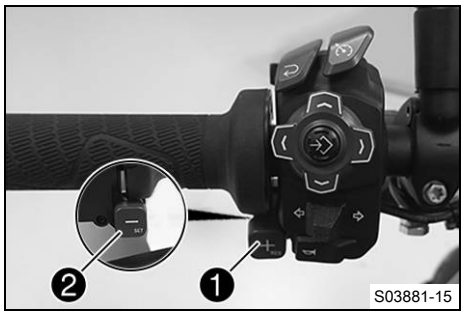

Tlačítko **+RES** ❶ je umístěné na řídítkách vlevo vpředu.
Tlačítko **-SET** ❷ je umístěné na řídítkách vlevo vzadu.

Informace

Tlačítka **+RES** a **-SET** se s aktivovanou funkcí tempomatu používají k regulaci tempomatu.
Je-li deaktivovaná funkce tempomatu a režim jízdy je nastaven na **Performance** nebo **Track**, používají se tlačítka **+RES** a **-SET** k nastavení **Slip Adjuster**.

6.11 Kombinovaný spínač vpravo

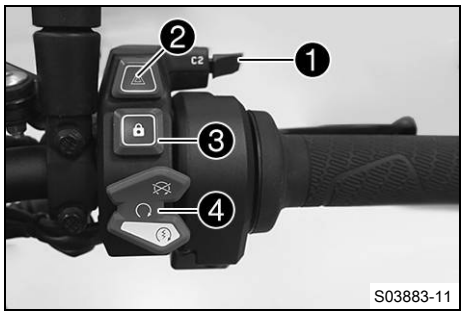

Pravý kombinovaný spínač je umístěn na řídítkách vpravo.

Přehled kombinovaného spínače vpravo

❶ Spínače C1 a C2 (📖 str. 20)
❷ Spínač varovných světel (📖 str. 19)
❸ Odemykací tlačítko (📖 str. 19)
❹ Startovací tlačítko / nouzový vypínač (📖 str. 19)

6.12 Spínač varovných světel

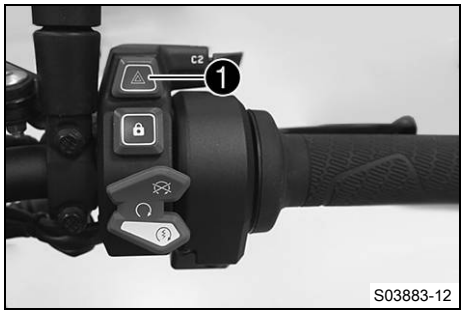

Spínač varovných světel ❶ je umístěn na kombinovaném spínači vpravo.
Varovná světla se používají k označení nouzových situací.

Informace
Varovná světla lze zapnout resp. vypnout při zapnutém zapalování resp. do 60 sekund po vypnutí zapalování.
Varovná světla používejte jen na dobu nezbytně nutnou, vybíjí se tím 12V baterie.

Možné stavy

⬅ ➡	Varovná světla zap – Blikají všechny čtyři blinkry a zelené kontrolky blinkrů na sdruženém přístroji na palubní desce.

6.13 Startovací tlačítko / nouzový vypínač

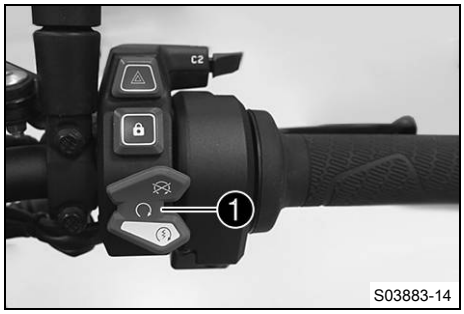

Startovací tlačítko/nouzový vypínač ❶ je umístěný na kombinovaném spínači vpravo.

Možné stavy

⊗	Startovací tlačítko / nouzový vypínač vypnutý (horní poloha) – V této poloze je zapalovací obvod přerušený, běžící motor zhasne, motor nelze nastartovat. Na displeji se zobrazí hlášení.
↻	Startovací tlačítko / nouzový vypínač zapnutý (střední poloha) – Pro provoz je nutná tato poloha, zapalovací obvod je uzavřený.
⚡	Motor startéru zapnutý (spodní poloha) – V této poloze je motor startéru aktivovaný.

6.14 Odemykací tlačítko

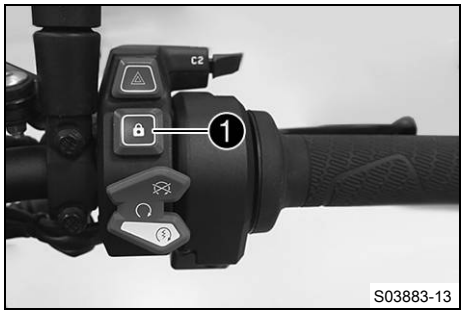

Odemykací tlačítko ❶ je umístěno na kombinovaném spínači vpravo.

Informace
Odemykací tlačítko nahrazuje u tohoto vozidla funkci zámku zapalování.
Řízení se může zablokovat jen tehdy, když se řídítka otočí na doraz doleva.

Možné stavy

- Odemykací tlačítko v základní poloze.
- Odemykací tlačítko krátce stisknuté – Krátkým stisknutím se zapne a odblokuje zámek řídítek nebo vypne zapalování. Kontrolka imobilizéru se pro potvrzení jednou krátce rozsvítí.
- Odemykací tlačítko dlouze stisknuté – Dlouhým stisknutím se vypne zapalování a zároveň zablokuje zámek řídítek.

6.15 Spínače C1 a C2

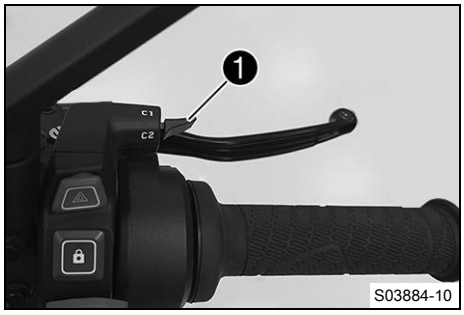

Spínače C1 a C2 jsou umístěné na kombinovaném spínači vpravo.

Informace
Spínače C1 a C2 slouží jako rychlý přístup k různým nabídkám.
Spínače C1 a C2 lze konfigurovat libovolně.

6.16 Zámek řízení (anténa)

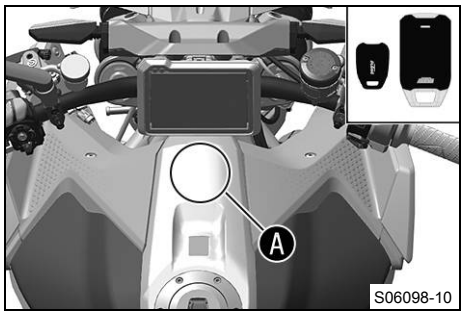

U tohoto vozidla je zámek zapalování a řízení nahrazen klíčkem s transpondérem (klíčkem RACE ON (str. 21)).
Pro aktivaci zámku řídítek se musí řídítka otočit na doraz doleva.
Řízení se blokuje a odblokuje elektromechanicky pomocí tlačítka RACE ON (str. 19).
Když je příliš nízké napětí baterie klíčku RACE ON, přidržte buďto klíček RACE ON nebo čip RACE ON u motocyklu v oblasti A a opakujte startování.

Informace
Jakmile byl nastartován motor, klíček RACE ON nebo čip RACE ON opět bezpečně uložte.

Možné stavy

- Zapalování vypnuté, řízení zablokované – V tomto provozním stavu je zapalovací obvod přerušený a řízení je zablokované.
- Zapalování vypnuté, řízení odblokované – V tomto provozním stavu je zapalovací obvod přerušený a řízení je odblokované.
- Zapalování zapnuté, řízení odblokované – V tomto provozním stavu je zapalovací obvod uzavřený a řízení je odblokované.

6.17 Imobilizér

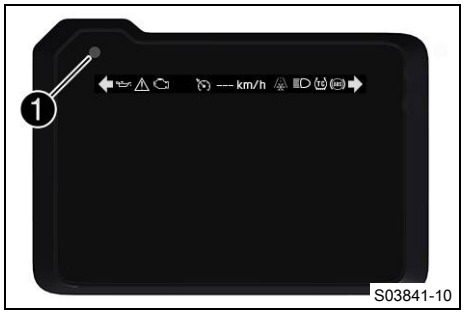

Elektronický imobilizér zajišťuje vozidlo před neoprávněným použitím.
Jakmile se zapalování vypne odemykacím tlačítkem (str. 19), aktivuje se imobilizér a zablokuje elektronika motoru.
Kontrolka imobilizéru 1 může blikáním signalizovat chybné funkce.
Pokud je zabudovaný doplňkový alarm, bliká kontrolka imobilizéru 1 tehdy, je-li vypnuté zapalování a zapnutý alarm.

6.18 Klíček RACE ON

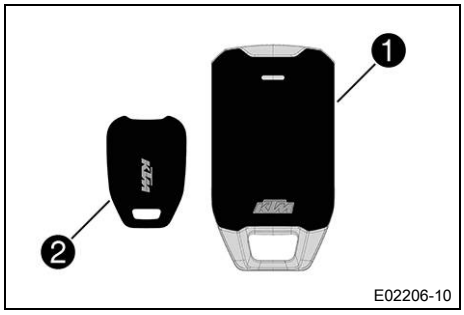

Klíček RACE ON ❶ nahrazuje u tohoto vozidla všechny funkce klasického zámku zapalování.

Když je příliš nízké napětí baterie klíčku RACE ON, může se vozidlo nastartovat jen tehdy, když se klíček RACE ON přidrží přímo u antény vozidla (📖 str. 20).

Čip RACE ON ❷ je určen jen pro situace, kdy není k dispozici klíček RACE ON.

Čip RACE ON se stejně jako klíček RACE ON může používat ke startování vozidla tak, že se přidrží přímo u antény vozidla (📖 str. 20).

Informace

Klíčky zapalování jsou osazeny elektronickými součástmi. Udržujte je vždy ve vzdálenosti několika centimetrů od jiných zařízení s elektronickými součástmi.

Ztracený klíček zapalování musí být deaktivován autorizovaným servisem KTM, aby se zabránilo neoprávněnému uvedení vozidla do provozu.

Dodávané klíčky zapalování jsou při dodávce aktivované.

U autorizovaného servisu KTM lze aktivovat celkem až čtyři klíčky zapalování.

6.19 Anti-Relay-Attack (ARA)

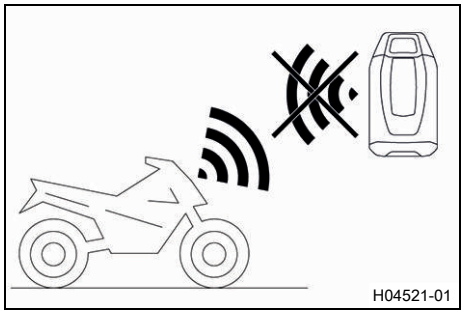

Klíček RACE ON má funkci **Anti Relay Attack**, která zvyšuje zabezpečení proti krádeži.

Funkci **Anti Relay Attack**(ARA) lze aktivovat nebo deaktivovat na sdruženém přístroji na palubní desce. Pokud je funkce aktivována, rádiová odezva klíčku RACEON se deaktivuje 5 minut po vypnutí zapalování. Na sdruženém přístroji na palubní desce se při vypnutí zapalování zobrazí, zda bylo v klíčku zapalování úspěšně aktivováno Anti-Relay-Attack.

I když je klíč RACE ON v dosahu, vozidlo nelze po uplynutí lhůty bezkontaktně nastartovat klíčkem RACE ON. Na sdruženém přístroji na palubní desce se zobrazuje stejný blikající kód, jako kdyby byl klíček RACE ON mimo dosah.

Tím se zabrání další osobě nastartovat vozidlo rozšířením dosahu, i když se majitel vozidla a klíček RACE ON nenacházejí v blízkosti vozidla.

Informace

Pokud byla vyměněna baterie klíčku RACE ON, je Anti-Relay-Attack v klíčku RACE ON deaktivováno i tehdy, když je na sdruženém přístroji na palubní desce aktivovaná funkce **Anti Relay Attack**.

Anti-Relay-Attack se v klíčku RACE ON znovu aktivuje až tehdy, když je klíček RACE ON v dosahu při dalším vypnutí zapalování.

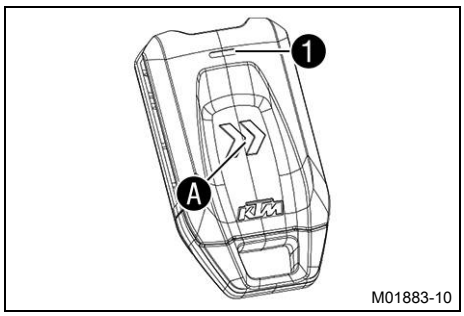

V oblasti A klíčku RACE ON je tlačítko. Pokud se stiskne toto tlačítko a 3x blikne LED 1, deaktivuje se Anti-Relay-Attack klíčku RACE ON na 10 minut, což umožní bezkontaktní nastartování vozidla.

Tip
Tato funkce se může např. použít před uložením klíčku RACE ON do motocyklového oblečení.

Pokud se během této doby vozidlo nenastartuje, tak se opět aktivuje Anti-Relay-Attack klíčku RACE ON.
Vozidlo lze nezávisle na Anti-Relay-Attack vždy nastartovat tak, že se klíček RACE ON nebo čip RACE ON přidrží přímo u antény vozidla (str. 20).

Informace
V tomto případě nebude při příštím vypnutí zapalování aktivováno Anti-Relay-Attack.

Vozidlo aktivuje Anti-Relay-Attack při vypnutí zapalování vždy jen v jednom klíčku RACE ON.
Doporučujeme vozit s sebou pouze jeden klíček RACE ON, protože nelze předvídat, ve kterém klíčku RACE ON bude aktivováno Anti-Relay-Attack.

6.20 Otevření uzávěru palivové nádrže

Nebezpečí
Nebezpečí požáru Palivo je snadno vznětlivé.

Palivo v palivové nádrži se při zahřátí rozpíná a při přeplnění může unikat.

- Netankujte do vozidla palivo v blízkosti otevřeného ohně nebo zapálených cigaret.
- Při tankování paliva vypněte motor.
- Ujistěte se, že se žádné palivo nerozlilo, zejména na horké části vozidla.
- Rozlité palivo ihned důkladně setřete.
- Řiďte se údaji o tankování paliva.

Výstraha
Nebezpečí otravy Palivo je zdraví škodlivé.

- Dávejte pozor, aby se vám palivo nedostalo do očí, na kůži nebo na oděv.
- V případě polknutí paliva ihned vyhledejte lékaře.
- Nenadýchejte se palivových výparů.
- Při kontaktu s kůží opláchněte postižené místo ihned velkým množstvím vody.
- Pokud se palivo dostalo do očí, ihned oči důkladně vypláchněte vodou a vyhledejte lékaře.
- Potřísníte-li si palivem oblečení, převlečte se.
- Uchovávejte řádně palivo ve vhodném kanystru a mimo dosah dětí.

Upozornění
Ohrožení životního prostředí Nesprávné zacházení s palivem ohrožuje životní prostředí.

- Nenechte palivo proniknout do podzemních vod, do půdy nebo do kanalizace.

Podmínka
Motocykl stojí.

Motor je vypnutý.
Zapalování je zapnuté nebo je vypnuté méně než 1 minutu.

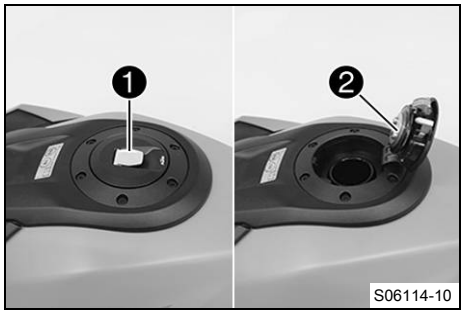

- Pomalu odklopte kryt ❶ nahoru.
  ✔ Uzávěr palivové nádrže odblokovaný.
- Odklopte uzávěr palivové nádrže ❷.

6.21 Zavření uzávěru palivové nádrže

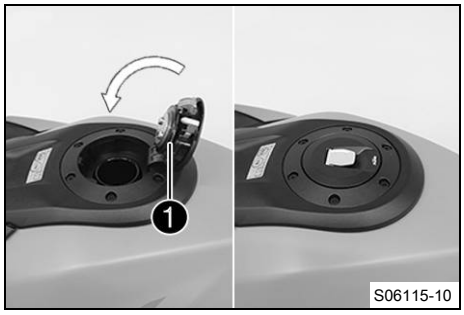

Výstraha
Nebezpečí požáru Palivo je lehce vznětlivé a zdraví škodlivé.
- Po zavření palivové nádrže zkontrolujte uzávěr, zda je správně zajištěný.
- Potřísníte-li si palivem oblečení, převlečte se.
- Při kontaktu s kůží opláchněte postižené místo ihned velkým množstvím vody.

- Sklopte uzávěr palivové nádrže ❶ a přitlačte ho.
  ✔ Uzávěr palivové nádrže slyšitelně zapadne.

6.22 Uvolnění sedačky spolujezdce

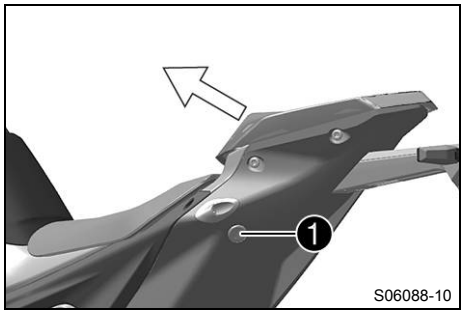

Tlačítko ❶ pro uvolnění sedačky spolujezdce se nachází na levé straně vozidla pod sedačkou spolujezdce.
Tlačítko pro uvolnění sedačky spolujezdce funguje jen tehdy, když motocykl stojí, motor je vypnutý a zapalování zapnuté nebo je vypnuté méně než 1 minutu.
Pokud tlačítko pro uvolnění sedačky spolujezdce nefunguje, může se sedačka spolujezdce uvolnit pomocí nouzového uvolnění sedačky spolujezdce (📖 str. 23).

6.23 Nouzové uvolnění sedačky spolujezdce

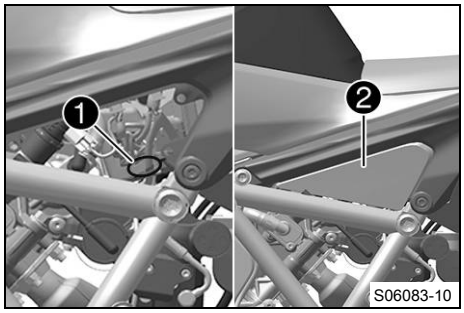

Nouzové uvolnění sedačky spolujezdce ❶ se nachází na levé straně vozidla pod krytem ❷.
Nouzové uvolnění sedačky spolujezdce se použije, když nefunguje tlačítko pro uvolnění sedačky, např. protože je vybitá 12V baterie.

6.24 Palubní nářadí

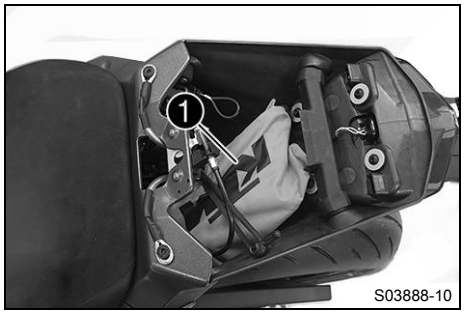

Palubní nářadí ❶ se nachází pod sedačkou spolujezdce.

6.25 Třmenový držák

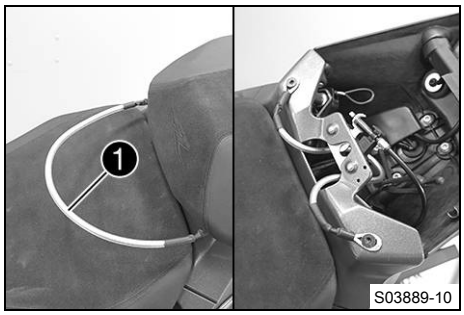

Třmenový držák ❶ je namontovaný pod sedačkou spolujezdce.

Informace
Není-li třmenový držák potřeba, lze ho uložit pod sedačku spolujezdce.

Spolujezdec se během jízdy může držet třmenového držáku ❶.

6.26 Stupačky spolujezdce

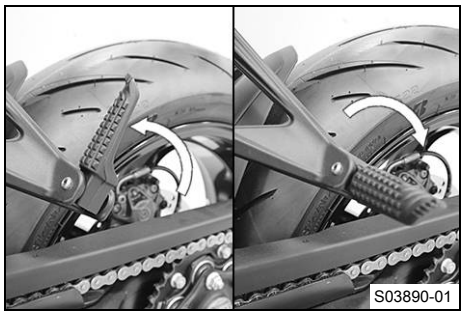

Stupačky spolujezdce jsou provedeny vyklápěcí.

Možné stavy

- Stupačky spolujezdce sklopené – Pro provoz bez spolujezdce.
- Stupačky spolujezdce vyklopené – Pro provoz se spolujezdcem.

6.27 Řadicí páka

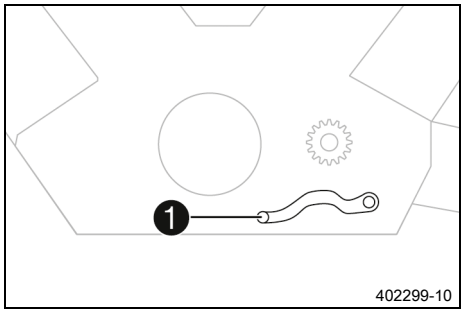

Řadicí páka ❶ je umístěna na motoru vlevo.

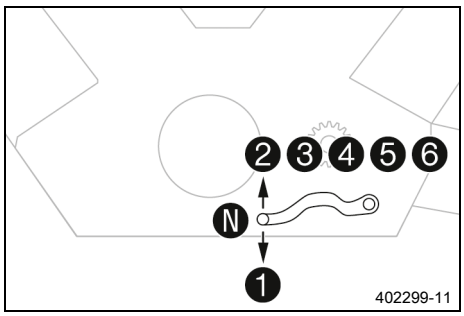

Poloha jednotlivých rychlostních stupňů je patrná na vyobrazení. Neutrál se nachází mezi 1. a 2. rychlostním stupněm.

6.28 Nožní brzda

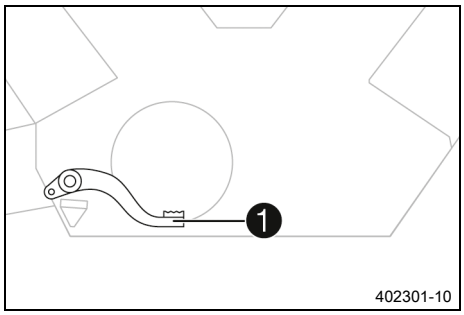

Nožní brzda ❶ je umístěna před pravou stupačkou.
Nožní brzdou se ovládá brzda zadního kola.

6.29 Boční stojan

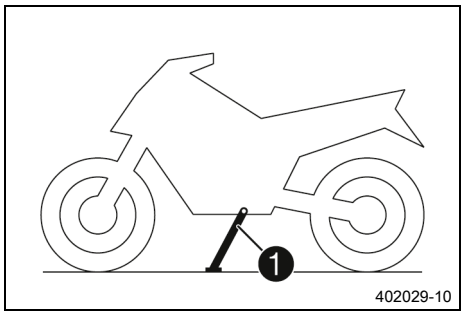

Boční stojan ❶ se nachází na levé straně vozidla.
Boční stojan slouží k odstavení motocyklu.

Informace
Během jízdy musí být boční stojan sklopený nahoru.
Boční stojan je spojený s bezpečnostním systémem startování, dodržujte pokyny v kapitole Zastavení, parkování.

Možné stavy

- Boční stojan vyklopený – Na bočním stojanu lze vozidlo odstavit. Bezpečnostní systém startování je aktivován.
- Boční stojan sklopený – Tato poloha je nutná při každé jízdě. Bezpečnostní systém startování není aktivován.

7.1 Sdružený přístroj na palubní desce

I00699-10

Sdružený přístroj na palubní desce je umístěn před řídítky.
Sdružený přístroj na palubní desce je rozčleněn na dvě funkční oblasti.

❶ kontrolky (📖 str. 28)
❷ displej

Pozor

Nebezpečí popálení V určitých situacích jsou součásti sdruženého přístroje na palubní desce horké.

Při okolních teplotách vyšších než 55 °C (131 °F), delší době stání např. na semaforu nebo při působení přímého slunečního záření se silně zahřeje zejména displej.

- V uvedených situacích se sdruženého přístroje na palubní desce nedotýkejte holýma rukama.
- Používejte vhodný ochranný oděv.
- Pokud se spálíte, ihned oplachujte postižená místa vlažnou vodu.

7.2 Demo režim

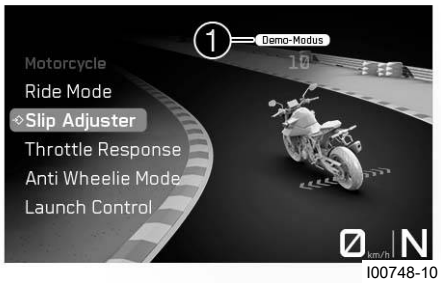

I00748-10

Aktivace

Demo režim je aktivován z výroby a umožňuje testování volitelných softwarových funkcí.
Po ujetí určité vzdálenosti se demo režim po vypnutí zapalování automaticky deaktivuje.

Vzdálenost do deaktivace demo režimu	1 500 km

Demo režimy se zobrazí na displeji v oblasti ❶.

Informace

V pravidelných intervalech se zobrazují oznámení o zbývající vzdálenosti do deaktivace demo režimu.

Všechny volitelné softwarové funkce jsou po ukončení demo režimu deaktivovány a již se nezobrazují. Volitelné softwarové funkce jsou k dispozici u autorizovaného prodejce KTM.

Funkce zahrnuté v demo režimu

- **TECH PACK** včetně jízdního režimu **TRACK**, MTC+MSR, deaktivovatelné ABS zadního kola, nastavitelná charakteristika přívodu plynu, nastavitelná kontrola trakce motocyklu.
- QUICKSHIFTER+
- MSR
- Tempomat

7.3 Aktivace a test

Aktivace

Sdružený přístroj na palubní desce se zapne se zapalováním.

Informace

Intenzitu podsvícení řídí snímač okolního osvětlení na sdruženém přístroji.

Test

Na displeji se zobrazí uvítací text a pro funkční kontrolu se krátce aktivují všechny kontrolky.

Informace

Kontrolka chybné funkce svítí vždy, když neběží motor. Když běží motor a rozsvítí se kontrolka chybné funkce, tak podle podmínek provozu zastavte a kontaktujte autorizovaný servis KTM.

Výstražná kontrolka tlaku oleje svítí vždy, když neběží motor. Pokud běží motor a rozsvítí se výstražná kontrolka tlaku oleje, ihned podle podmínek provozu zastavte a vypněte motor.

Kontrolka ABS a kontrolka TC svítí do té doby, než je dosažena rychlost cca 6 km/h (cca 4 mph) nebo vyšší.

7.4 Výstrahy

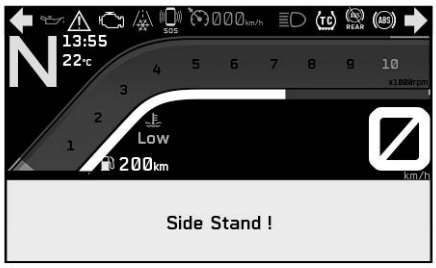

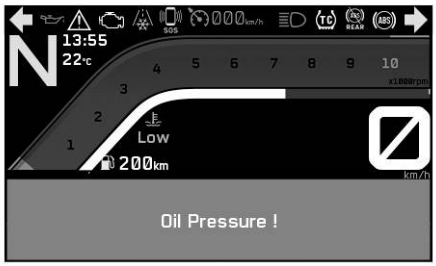

I00700-10

Výstrahy se zobrazují uprostřed displeje, podle závažnosti mají žluté nebo červené pozadí.

Žluté výstrahy indikují chybnou funkci nebo informace, které vyžadují brzký zásah nebo úpravu způsobu jízdy.

Červené výstrahy indikují chybnou funkci nebo informace, které vyžadují okamžitý zásah.

Informace

Výstrahy se skryjí stisknutím libovolného tlačítka.

V podmenu **Warning** se zobrazují všechny výstrahy od jejich výskytu až do doby, kdy již nejsou aktivní.

7.5 Kontrolky

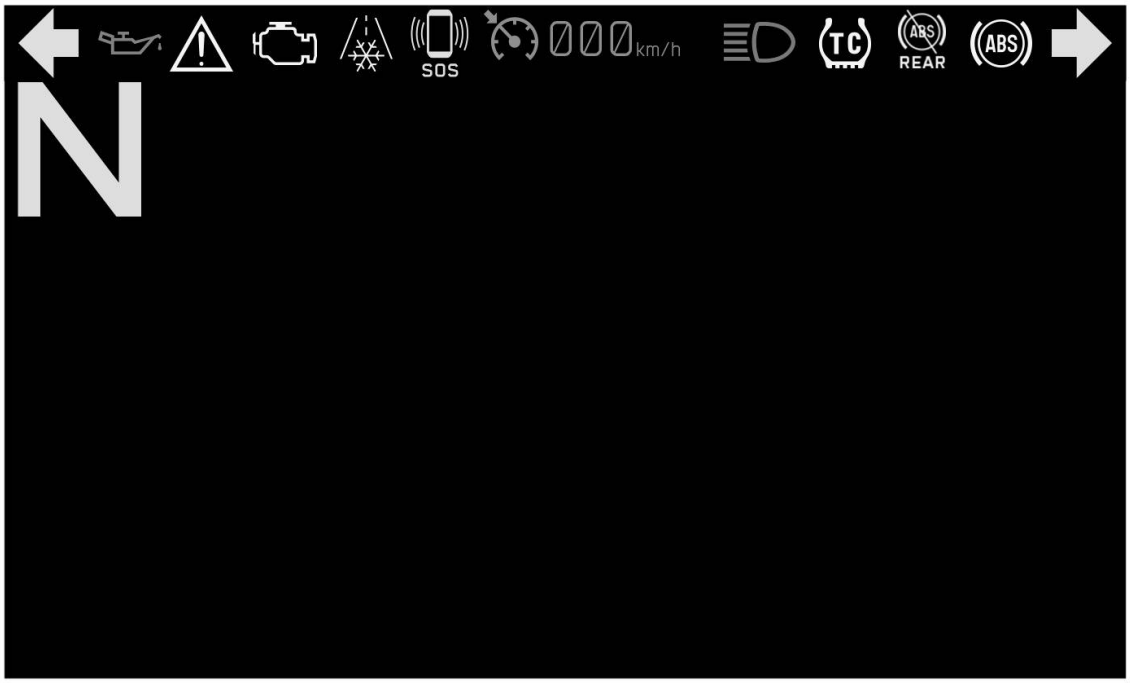

I00701-10

Kontrolky poskytují další informace o provozním stavu motocyklu.

Po zapnutí zapalování se kromě kontrolky TC krátce rozsvítí všechny kontrolky.

Informace

Kontrolka chybné funkce svítí vždy, když neběží motor. Když běží motor a rozsvítí se kontrolka chybné funkce , tak podle podmínek provozu zastavte a kontaktujte autorizovaný servis KTM.

Výstražná kontrolka tlaku oleje svítí vždy, když neběží motor. Pokud běží motor a rozsvítí se výstražná kontrolka tlaku oleje , ihned podle podmínek provozu zastavte a vypněte motor.

Kontrolka ABS a kontrolka TC svítí do té doby, než je dosažena rychlost cca 6 km/h (cca 4 mph) nebo vyšší.

Možné stavy

	Kontrolka blinkrů bliká zeleně v rytmu blikání – Blinkr je zapnutý.
	Kontrolka chybné funkce svítí žlutě – OBD identifikoval chybnou funkci v elektronice vozidla. Podle podmínek provozu zastavte a kontaktujte autorizovaný servis KTM.
	Výstražná kontrolka ABS svítí žlutě – Stavové nebo chybové hlášení ABS.
	Výstražná kontrolka ABS vzadu svítí žlutě – ABS zadního kola je deaktivované.
	Kontrolka volnoběhu svítí zeleně – V převodovce je zařazen neutrál.
	Kontrolka TC svítí/bliká žlutě – **MTC** (str. 135) není aktivovaná nebo právě reguluje. Kontrolka TC svítí také tehdy, je-li identifikována chybná funkce. Kontaktujte autorizovaný odborný servis KTM. Kontrolka TC bliká, když **MTC** aktivně zasahuje.
	Výstražná kontrolka tlaku oleje svítí červeně – Tlak oleje je příliš nízký. Podle podmínek provozu ihned zastavte a vypněte motor.
	Kontrolka alarmu svítí/bliká červeně – Stavové nebo chybové hlášení alarmu.
	Kontrolka tempomatu (doplňková výbava) svítí žlutě – Funkce tempomatu je zapnutá, ale tempomat není aktivován.
	Kontrolka tempomatu (doplňková výbava) svítí zeleně – Funkce tempomatu je zapnutá a tempomat je aktivován.
	Kontrolka dálkového světla svítí modře – Dálkové světlo je zapnuté.
	Všeobecná výstražná kontrolka svítí žlutě – Bylo rozpoznáno upozornění/výstražné upozornění pro provozní bezpečnost. Toto upozornění se navíc zobrazí na displeji.

7.6 Displej

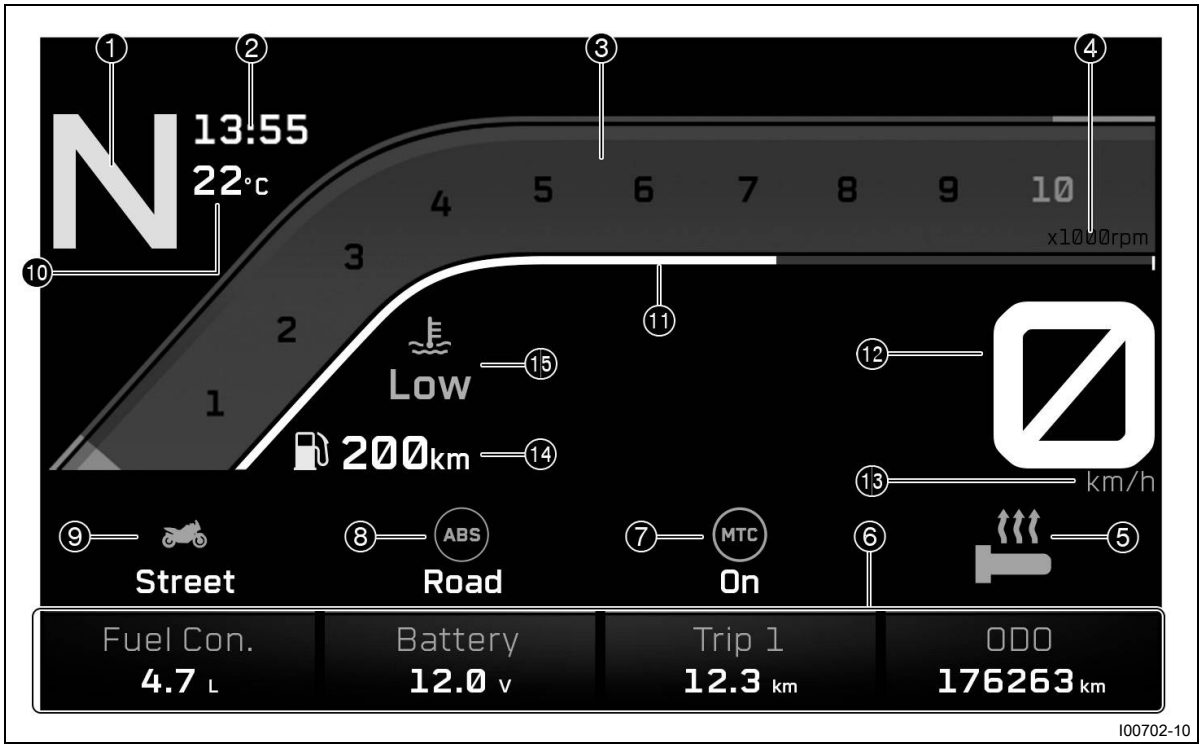

1. Ukazatel rychlostního stupně
2. Čas (str. 35)
3. Otáčky (str. 34)
3. Indikátor řazení (str. 34)
   Indikátor řazení je integrovaný do ukazatele otáčkoměru.
4. Jednotka ukazatele otáček
5. Vyhřívání rukojetí (doplňková výbava) (str. 37)
6. Ukazatel **Favorites** (str. 38)
7. Ukazatel **MTC** (str. 36)
8. Ukazatel **ABS** (str. 36)
9. Ukazatel **Ride-Mode** (str. 36)
10. Ukazatel teploty okolního vzduchu (str. 35)
11. Ukazatel hladiny paliva (str. 37)
12. Ukazatel rychlosti (str. 35)
13. Jednotka ukazatele rychlosti
14. Ukazatel dojezdu
15. Ukazatel teploty chladicí kapaliny (str. 36)

7.7 Displej Performance (doplňková výbava)

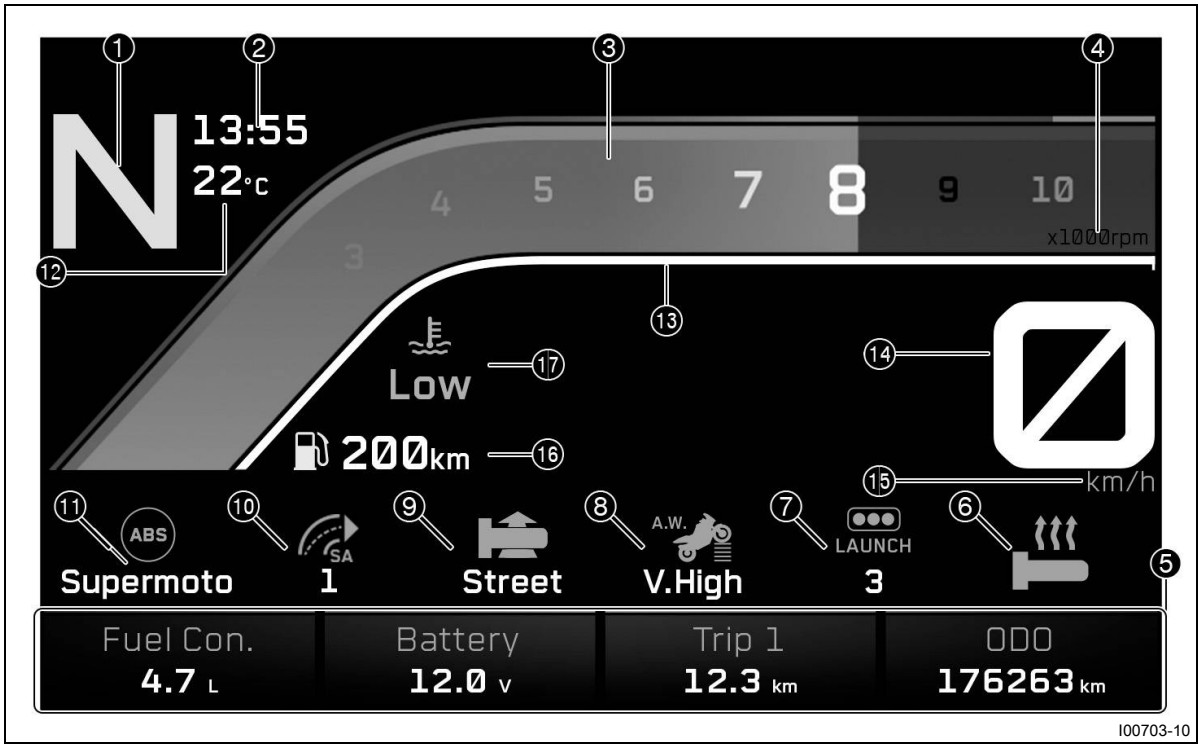

Informace
Na obrázku je úvodní obrazovka sdruženého přístroje na palubní desce při aktivovaném jízdním režimu **Performance** (doplňková výbava). Je-li menu otevřené, bude dále zobrazována rychlost a zvolený rychlostní stupeň.

1. Ukazatel rychlostního stupně
2. Čas (str. 35)
3. Otáčky (str. 34)
3. Indikátor řazení (str. 34)
   Indikátor řazení je integrovaný do ukazatele otáčkoměru.
4. Jednotka ukazatele otáček
5. Ukazatel **Favorites** (str. 38)
6. Vyhřívání rukojetí (doplňková výbava) (str. 37)
7. Launch Control (doplňková výbava)
8. Režim Anti Wheelie (doplňková výbava)
9. Throttle Response (doplňková výbava)
10. Slip Adjuster (doplňková výbava)
11. Ukazatel **ABS** (str. 36)
12. Ukazatel teploty okolního vzduchu (str. 35)
13. Ukazatel hladiny paliva (str. 37)
14. Ukazatel rychlosti (str. 35)
15. Jednotka ukazatele rychlosti
16. Ukazatel dojezdu

⓱ Ukazatel teploty chladicí kapaliny (📖 str. 36)

7.8 Displej Track (doplňková výbava)

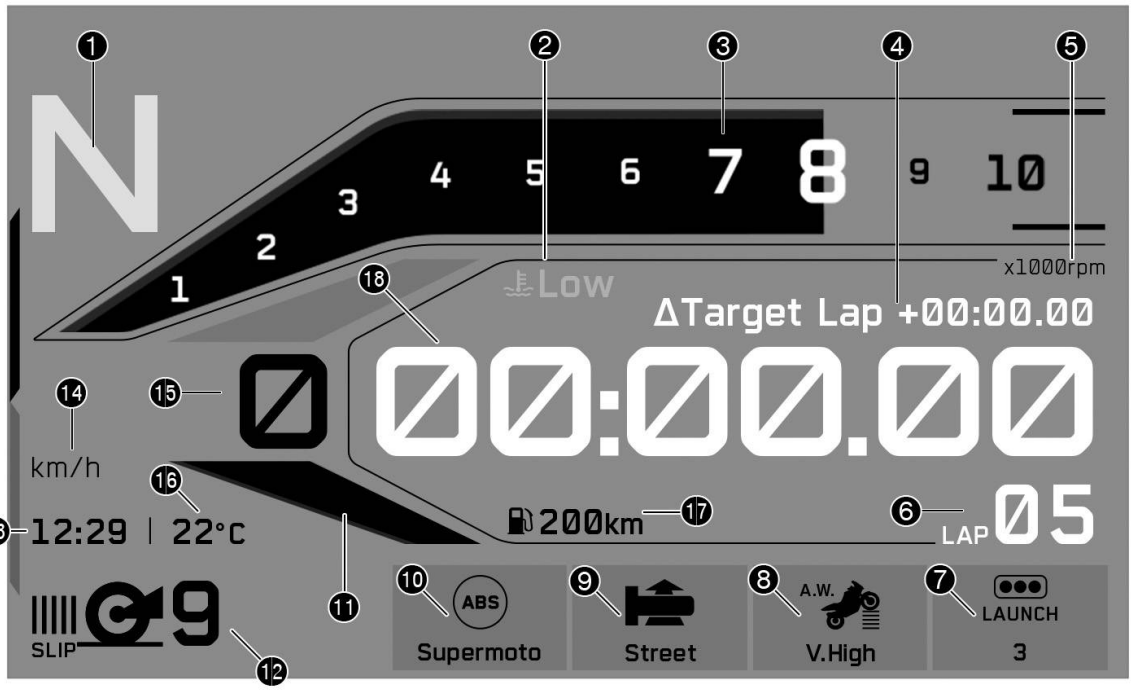

I00704-10

Informace
Na obrázku je úvodní obrazovka sdruženého přístroje na palubní desce při aktivovaném jízdním režimu **TRACK** (doplňková výbava). Je-li menu otevřené, bude dále zobrazována rychlost a zvolený rychlostní stupeň.

❶ Ukazatel rychlostního stupně
❷ Ukazatel teploty chladicí kapaliny (📖 str. 36)
❸ Otáčky (📖 str. 34)
❸ Indikátor řazení (📖 str. 34)
Indikátor řazení je integrovaný do ukazatele otáčkoměru.
❹ Delta pro cílové soutěžní kolo, nejlepší nebo poslední soutěžní kolo
❺ Jednotka ukazatele otáček
❻ Ukazatel kol
❼ Launch Control (doplňková výbava)
❽ Režim Anti Wheelie (doplňková výbava)
❾ Throttle Response (doplňková výbava)
❿ Ukazatel **ABS** (📖 str. 36)
⓫ Ukazatel hladiny paliva (📖 str. 37)
⓬ Slip Adjuster (doplňková výbava)
⓭ Čas (📖 str. 35)
⓮ Jednotka ukazatele rychlosti
⓯ Ukazatel rychlosti (📖 str. 35)

⓰ Ukazatel teploty okolního vzduchu (📖 str. 35)
⓱ Ukazatel dojezdu
⓲ Čas soutěžního kola (doplňková výbava)

7.9 Telemetrický displej (doplňková výbava)

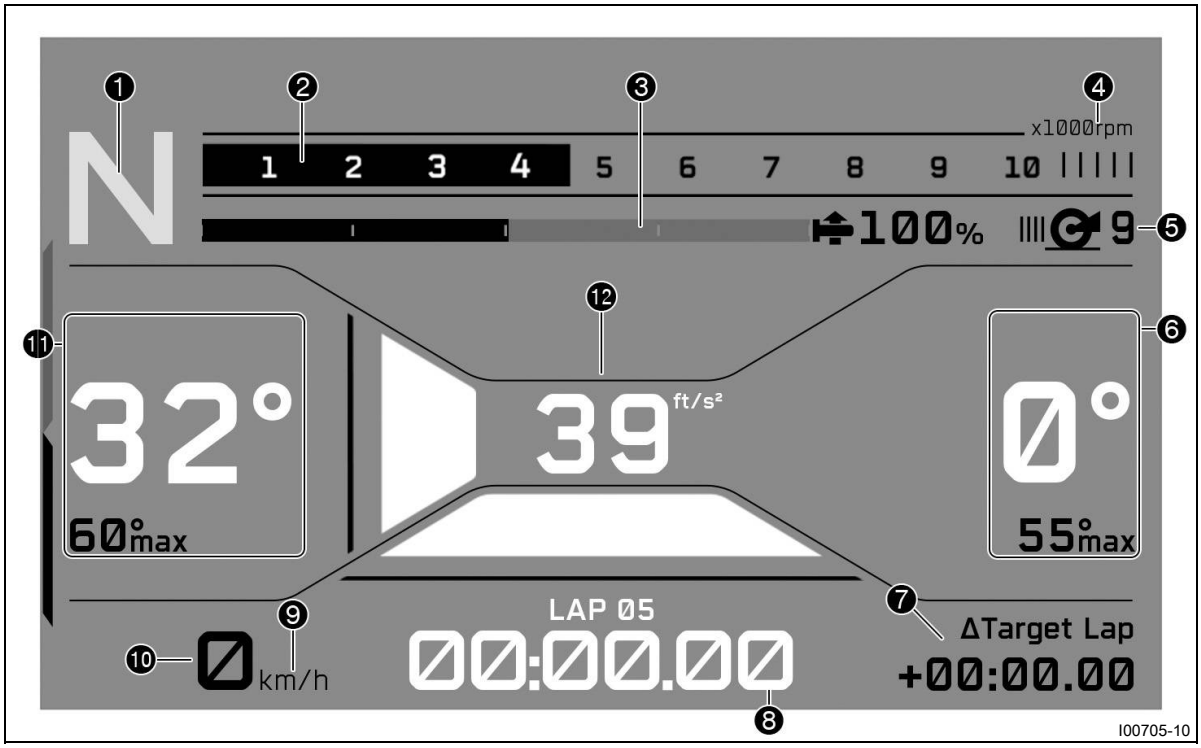

Informace
Na obrázku je úvodní obrazovka sdruženého přístroje na palubní desce při aktivovaném jízdním režimu **TRACK** (doplňková výbava). Je-li menu otevřené, bude dále zobrazována rychlost a zvolený rychlostní stupeň.

❶ Ukazatel rychlostního stupně
❷ Otáčky (📖 str. 34)
❷ Indikátor řazení (📖 str. 34)
Indikátor řazení je integrovaný do ukazatele otáčkoměru.
❸ Throttle Response (doplňková výbava)
❹ Jednotka ukazatele otáček
❺ Slip Adjuster (doplňková výbava)
❻ Lean Angle Right (doplňková výbava)
❼ Delta pro cílové soutěžní kolo, nejlepší nebo poslední soutěžní kolo
❽ Čas soutěžního kola (doplňková výbava)
❾ Jednotka ukazatele rychlosti
❿ Ukazatel rychlosti (📖 str. 35)
⓫ Lean Angle Left (doplňková výbava)
⓬ Ukazatel zrychlení (doplňková výbava)

7.10 Otáčky

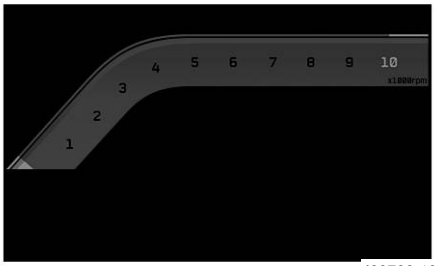

I00706-10

Otáčky se zobrazují v otáčkách za minutu.

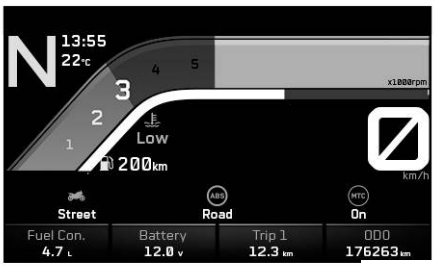

I00832-10

Pokud motocykl nemá provozní teplotu, jsou maximální otáčky motoru omezeny na 6500 otáček. Pásmo otáček nad 6500 otáček je na sdruženém přístroji na palubní desce zvýrazněno modře.

7.11 Indikátor řazení

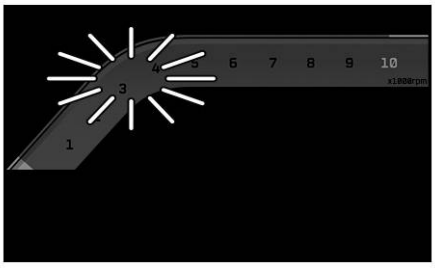

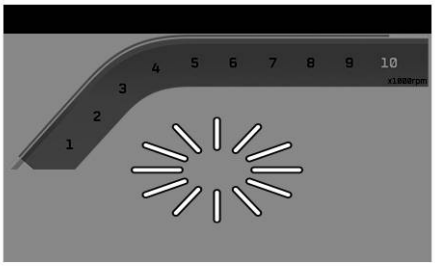

I00707-10

Indikátor řazení je integrovaný do displeje.

V podmenu **Shift Light** lze nastavit otáčky pro indikátor řazení. Během doby záběhu (do 1000 km / 621 mi) je indikátor řazení vždy aktivní. Teprve potom lze indikátor řazení deaktivovat a nastavit hodnoty **RPM1** a **RPM2**. Při **RPM1** bliká ukazatel otáček a při **RPM2** bliká displej.

Informace

Při 6. rychlostním stupni se při provozně zahřátém motoru po prvním servisu indikátor řazení deaktivuje.

Teplota chladicí kapaliny	≤ 35 °C
ODO	< 1 000 km
Indikátor řazení bliká vždy při	6 500 ot/min

Teplota chladicí kapaliny	> 35 °C
ODO	> 1 000 km
RPM1 indikátor řazení	bliká ukazatel otáček
RPM2 indikátor řazení	bliká displej

7.12 Ukazatel rychlosti

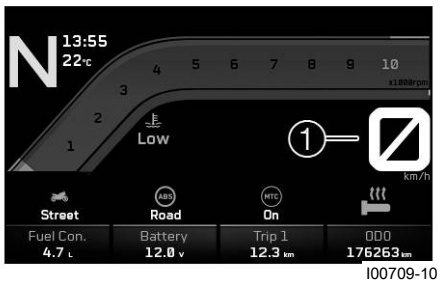

I00709-10

Rychlost je zobrazena na displeji v oblasti ❶.
Rychlost je zobrazena v kilometrech za hodinu **km/h** resp. v mílích za hodinu **mph**.
Jednotku rychlosti lze konfigurovat v podmenu **Distance**.

7.13 Ukazatel tempomatu (doplňková výbava)

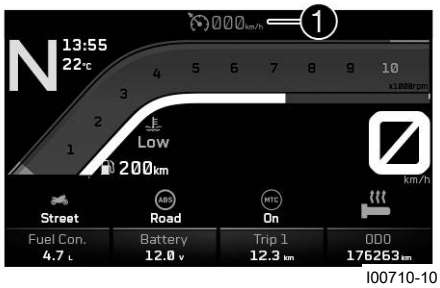

I00710-10

Provozní stav aktivovaného tempomatu se zobrazuje na displeji v oblasti ❶.
Tempomat se ovládá tlačítkem tempomatu.

Informace
Když je zapnutá funkce tempomatu, ale regulace rychlosti není aktivovaná, svítí kontrolka tempomatu žlutě.
Když je zapnutá funkce tempomatu a regulace rychlosti je aktivovaná, svítí kontrolka tempomatu zeleně.

7.14 Čas

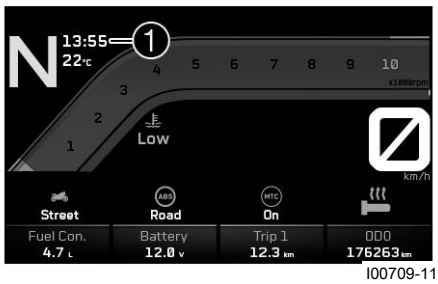

I00709-11

Čas je zobrazen na displeji v oblasti ❶.
Čas lze ve všech jazycích zobrazit ve 24hodinovém nebo 12hodinovém formátu.
Formát času lze konfigurovat v menu **Clock Format**.

Informace
Pokud došlo k odpojení 12V baterie od vozidla nebo k vyjmutí pojistky, je třeba provést nastavení času.

7.15 Ukazatel teploty okolního vzduchu

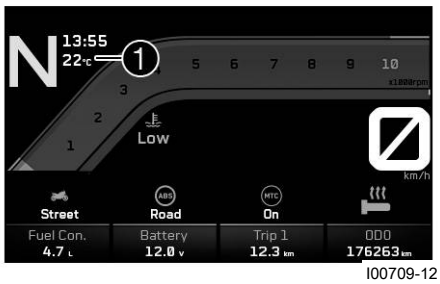

I00709-12

Teplota okolního vzduchu se zobrazuje na displeji v oblasti ❶.
Teplota okolního vzduchu se zobrazuje v **°C** resp. **°F**.
V podmenu **Temperature** lze konfigurovat jednotky teploty okolního vzduchu.

7.16 Ukazatel Ride-Mode

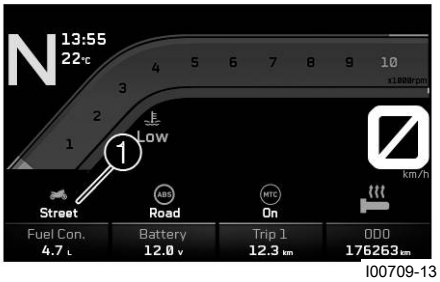

I00709-13

Nastavený **Ride Mode** (📖 str. 135) se zobrazí na displeji v oblasti ❶.
V podmenu **Ride Mode** lze konfigurovat jízdní režim.

7.17 Ukazatel ABS

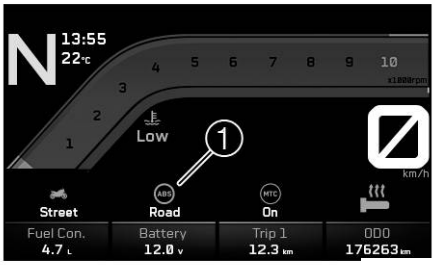

I00709-14

Nastavený režim ABS se zobrazí na displeji v oblasti ❶.
ABS lze konfigurovat v podmenu **ABS**.

Informace

Pokud je aktivovaný režim ABS **Road**, reguluje ABS obě kola.
Pokud je aktivovaný režim ABS **Supermoto**, reguluje ABS jen přední kolo. Zadní kolo se už pomocí ABS neovládá, může se proto při brzdění zablokovat.

7.18 Ukazatel MTC

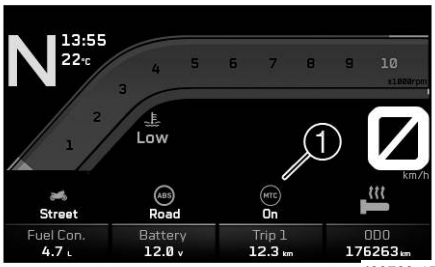

I00709-15

V oblasti ❶ displeje se zobrazuje, zda je zapnutá nebo vypnutá **MTC** (📖 str. 135).
V podmenu **MTC** lze zapnout nebo vypnout kontrolu trakce motocyklu.

7.19 Ukazatel teploty chladicí kapaliny

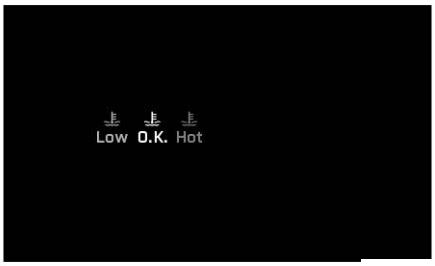

I00711-10

Teplota chladicí kapaliny se zobrazuje pomocí symbolu. V závislosti na teplotě se symbol mění na **LOW**, **OK** a **HOT**.

Upozornění

Poškození motoru Při přehřátí se poškodí motor.

- Jestliže se objeví výstražný ukazatel teploty chladicí kapaliny, ihned podle podmínek provozu zastavte a vypněte motor.
- Nechejte motor a chladicí systém vychladnout.
- Zkontrolujte a popř. upravte na vychladlém chladicím systému stav chladicí kapaliny.

Informace

Pokud ukazatel teploty chladicí kapaliny ukazuje **HOT**, začne ukazatel navíc blikat a zobrazí se výstraha.

Pokud dojde k přehřátí chladicího systému, omezí se maximální otáčky motoru.

Možné stavy

- Studený motor – Ukazatel teploty chladicí kapaliny ukazuje **LOW**.
- Motor zahřátý na provozní teplotu – Ukazatel teploty chladicí kapaliny ukazuje **OK**.
- Motor horký – Ukazatel teploty chladicí kapaliny ukazuje **HOT**.

7.20 Ukazatel hladiny paliva

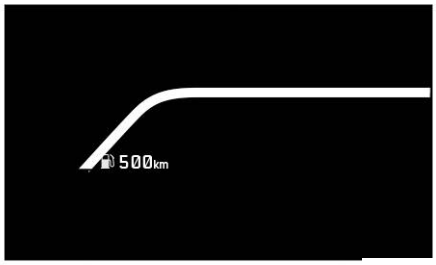

I00712-10

Ukazatel hladiny paliva tvoří ukazatel dojezdu a jeden sloupec. Čím je sloupec více zaplněn, tím je v palivové nádrži více paliva.

Informace

Když dochází zásoba paliva, začne blikat poslední segment červeně a navíc se zobrazí výstraha **LOW FUEL**.

Aby se zabránilo neustálému kolísání ukazatele během jízdy, zobrazuje se hladina paliva s menším zpožděním.

Pokud je vyklopený boční stojan nebo vypnutý nouzový vypínač, ukazatel hladiny paliva se neaktualizuje.

Když se boční stojan sklopí nahoru a zapne se nouzový vypínač, proběhne následující aktualizace až po 2 minutách.

Ukazatel hladiny paliva bliká, když sdružený přístroj na palubní desce nepřijímá signál ze senzoru hladiny paliva.

7.21 Vyhřívání rukojetí (doplňková výbava)

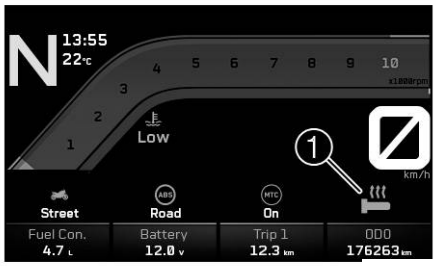

I00709-16

Stav vyhřívání rukojetí se zobrazuje na displeji v oblasti ❶.

Vyhřívání rukojetí lze konfigurovat v menu **Heated Grip**.

7.22 Ukazatel Favorites

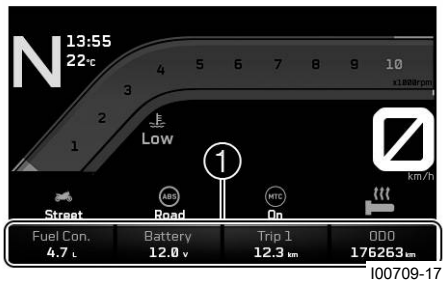

I00709-17

V ukazateli **Favorites** ❶ se zobrazují až čtyři informace.
V podmenu **Favorites** lze ukazatel **Favorites** libovolně konfigurovat.

7.23 Ukazatel Custom Switch

I00812-10

Stisknutím tlačítka **C1** nebo **C2** se vyvolá konfigurované menu.
Stisknutím tlačítka **BACK** se ukazatel **Custom Switch** zavře.

Informace

Ukazatel **Custom Switch** lze konfigurovat v menu **Settings** pod **Custom Switch**. Zvolit lze libovolnou informaci.

7.24 Ukazatel Navigation (doplňková výbava)

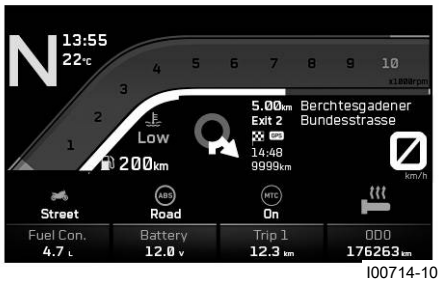

I00714-10

Ukazatel **Navigation** (doplňková výbava) se zobrazí při aktivované navigační funkci.
V ukazateli **Navigation** (doplňková výbava) se zobrazuje směrová šipka, vzdálenost od cíle, čas příjezdu odhadovaný mobilním telefonem, vzdálenost k dalšímu bodu na trase a název ulice.
V podmenu **Navigation** (doplňková výbava) lze zapnout nebo vypnout ukazatel **Navigation** (doplňková výbava).

Podmínky použití:

- Sdružený přístroj na palubní desce je propojený s vhodným mobilním telefonem.
- Aplikace **KTMconnect** (doplňková výbava) je instalovaná a připojená na vhodném mobilním telefonu (systém Android od verze 7.0, systém iOS od verze 14).

7.25 Ukazatel Call

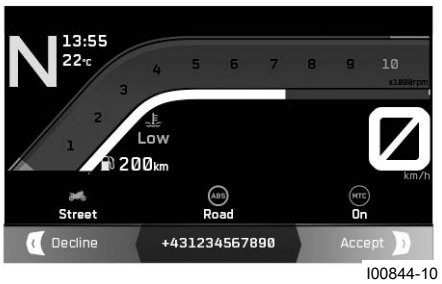

I00844-10

Výstraha

Nebezpečí úrazu Příliš hlasitý zvuk ve sluchátkách odvádí pozornost od dění v provozu.

- Zvolte takovou hlasitost sluchátek, abyste ještě zřetelně slyšeli akustické signály jízdního provozu.

Zobrazení **Call** se objeví při příchozím resp. odchozím hovoru.
Stisknutím tlačítka **RIGHT** se přijme příchozí hovor.
Stisknutím tlačítka **LEFT** se odmítne příchozí hovor.
Stisknutím tlačítka **UP** se zvýší hlasitost zvuku.
Stisknutím tlačítka **DOWN** se sníží hlasitost zvuku.

Informace

Změna hlasitosti zvuku pomocí kombinovaného spínače se nemůže provádět s každým mobilním telefonem.

Zobrazuje se délka hovoru a telefonní kontakt. Podle nastavení na mobilním telefonu se kontakt zobrazí se jménem.

Při aktivované telefonii nelze navigovat v menu.

Podmínka použití:

– Sdružený přístroj na palubní desce je propojený s vhodným mobilním telefonem.

7.26 Menu

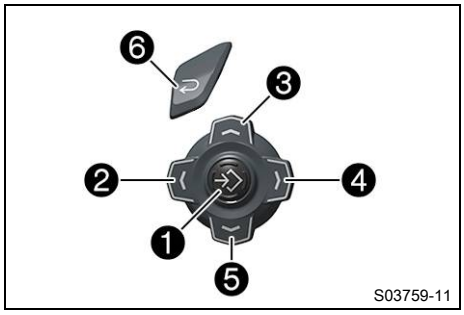

Informace

Pro otevření menu stiskněte na úvodní obrazovce tlačítko **SET** ❶.

V menu se pohybujte tlačítkem **LEFT** ❷, tlačítkem **UP** ❸, tlačítkem **RIGHT** ❹ a tlačítkem **DOWN** ❺.

Stisknutím tlačítka **BACK** ❻ se aktuální menu resp. přehled menu zavře.

7.26.1 Lap Timer

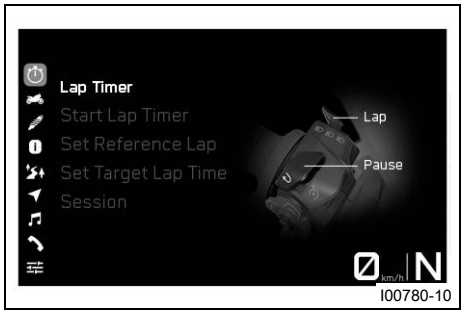

Podmínka

- Aktivovaný jízdní režim **TRACK**.

– Při zavřeném menu stiskněte tlačítko **SET**.

– Opakovaně stiskněte tlačítko **UP** nebo **DOWN**, dokud se neoznačí **Lap Timer**. Stisknutím tlačítka **SET** se menu otevře.

V menu **Lap Timer** lze zobrazit měřená soutěžní kola a nastavit referenční soutěžní kola.

7.26.2 Lap Timer Settings

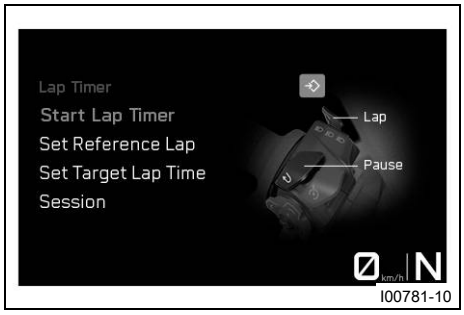

Podmínka

- Aktivovaný jízdní režim **TRACK**.

– Při zavřeném menu stiskněte tlačítko **SET**.

– Opakovaně stiskněte tlačítko **UP** nebo **DOWN**, dokud se neoznačí **Lap Timer**. Stisknutím tlačítka **SET** se menu otevře.

– Opakovaně stiskněte tlačítko **UP** nebo **DOWN**, dokud se neoznačí **Lap Timer Settings**. Stisknutím tlačítka **RIGHT** nebo **LEFT** lze zapnout a vypnout **Lap Timer**.

7.26.3 Set Reference Lap

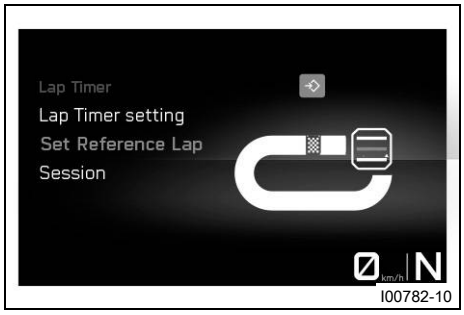

I00782-10

Podmínka

- Aktivovaný jízdní režim **TRACK**.

– Při zavřeném menu stiskněte tlačítko **SET**.

– Opakovaně stiskněte tlačítko **UP** nebo **DOWN**, dokud se neoznačí **Lap Timer**. Stisknutím tlačítka **SET** se menu otevře.

– Opakovaně stiskněte tlačítko **UP** nebo **DOWN**, dokud se neoznačí **Set Reference Lap**. Nastavit lze referenční soutěžní kolo.

7.26.4 Set Target Lap Time

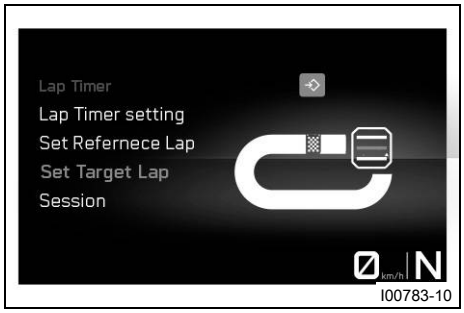

I00783-10

Podmínka

- Aktivovaný jízdní režim **TRACK**.

– Při zavřeném menu stiskněte tlačítko **SET**.

– Opakovaně stiskněte tlačítko **UP** nebo **DOWN**, dokud se neoznačí **Lap Timer**. Stisknutím tlačítka **SET** se menu otevře.

– Opakovaně stiskněte tlačítko **UP** nebo **DOWN**, dokud se neoznačí **Set Target Lap Time**. Nastavit lze cílové soutěžní kolo.

7.26.5 Session

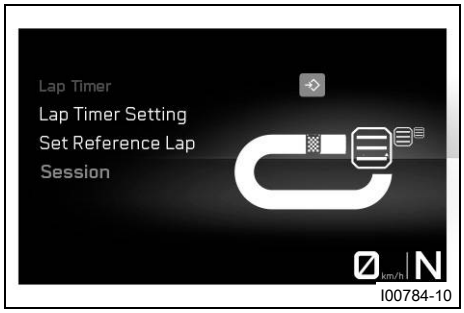

I00784-10

Podmínka

- Aktivovaný jízdní režim **TRACK**.

– Při zavřeném menu stiskněte tlačítko **SET**.

– Opakovaně stiskněte tlačítko **UP** nebo **DOWN**, dokud se neoznačí **Lap Timer**. Stisknutím tlačítka **SET** se menu otevře.

– Opakovaně stiskněte tlačítko **UP** nebo **DOWN**, dokud se neoznačí **Session**. Zde se zobrazí všechny časy soutěžních kol.

7.26.6 Motorcycle

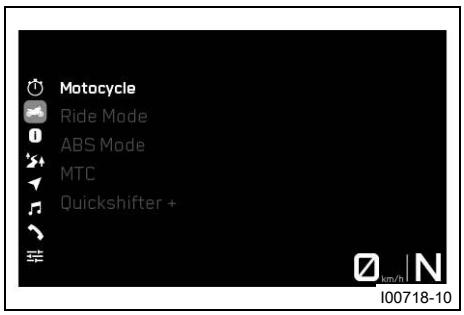

I00718-10

– Při zavřeném menu stiskněte tlačítko **SET**.

– Opakovaně stiskněte tlačítko **UP** nebo **DOWN**, dokud se neoznačí **Motorcycle**. Stisknutím tlačítka **SET** se menu otevře.

V **Motorcycle** lze provádět relevantní nastavení motocyklu, jako například jízdní režim, režim ABS, přizpůsobení prokluzu a MTC.

7.26.7 Ride Mode

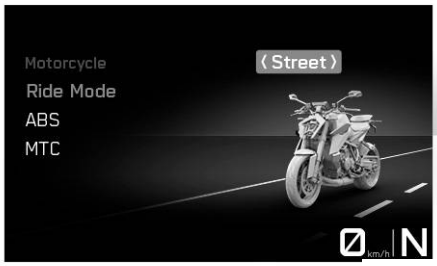

I00785-10

– Při zavřeném menu stiskněte tlačítko **SET**.
– Opakovaně stiskněte tlačítko **UP** nebo **DOWN**, dokud se neoznačí **Motorcycle**. Stisknutím tlačítka **SET** se menu otevře.

Výstraha

Nebezpečí úrazu Nesprávně zvolený jízdní režim značně ztěžuje kontrolu nad vozidlem.

Jízdní režimy jsou určeny vždy jen pro určité podmínky.

– Vždy zvolte jízdní režim vhodný pro příslušný podklad, počasí a jízdní situaci.

– Opakovaně stiskněte tlačítko **UP** nebo **DOWN**, dokud se neoznačí **Ride Mode**. Stisknutím tlačítka **SET** se menu otevře.
– Tlačítkem **RIGHT** nebo **LEFT** zvolíte bod menu.
– Stisknutím tlačítka **SET** lze zvolit jízdní režim, čímž se změní navzájem sladěná nastavení motoru a kontroly trakce motocyklu.
  - ✓ **Street** – Homologovaný výkon s vyrovnanou reakcí, kontrola trakce motocyklu toleruje normální prokluz zadního kola.
  - ✓ **Rain** – Omezený homologovaný výkon pro lepší jízdní chování, kontrola trakce motocyklu toleruje menší prokluz zadního kola.
  - ✓ **Sport** – Homologovaný výkon s velmi přímou reakcí, kontrola trakce motocyklu toleruje vyšší prokluz zadního kola.
  - ✓ **Track** (doplňková výbava) – Reakci a kontrolu trakce motocyklu lze individuálně nastavit.
  - ✓ **Performance** (doplňková výbava) – Reakci a kontrolu trakce motocyklu lze individuálně nastavit.

V menu **Ride Mode** lze konfigurovat jízdní režim vozidla.

7.26.8 Slip Adjuster (doplňková výbava)

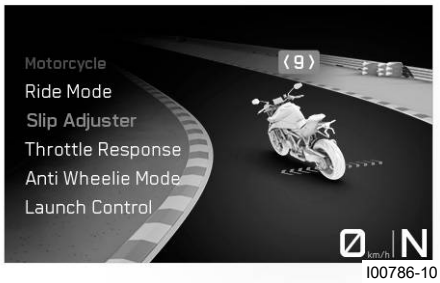

I00786-10

Podmínka

- Aktivován je jízdní režim **Track** (doplňková výbava) nebo **Performance** (doplňková výbava).
- **MTC+MSR** je aktivní.

– Při zavřeném menu stiskněte tlačítko **SET**.

Výstraha

Nebezpečí úrazu Nesprávně zvolený jízdní režim značně ztěžuje kontrolu nad vozidlem.

Jízdní režimy jsou určeny vždy jen pro určité podmínky.

– Vždy zvolte jízdní režim vhodný pro příslušný podklad, počasí a jízdní situaci.

– Stiskněte tlačítko **UP** nebo **DOWN**, dokud se na displeji neoznačí **Motorcycle**. Stisknutím tlačítka **SET** se menu otevře.

– Opakovaně stiskněte tlačítko **UP** nebo **DOWN**, dokud se neoznačí **Slip Adjuster**. Stisknutím tlačítka **SET** se menu otevře.
– Tlačítkem **RIGHT** nebo **LEFT** lze nastavit prokluz maximálně přípustný kontrolou trakce motocyklu.

Informace
Během volby nepřidávejte plyn.

Přizpůsobení prokluzu je funkce kontroly trakce motocyklu.
Přizpůsobení prokluzu umožňuje sladit kontrolu trakce motocyklu s požadovanou charakteristikou v devíti stupních.
Stupeň 0 umožňuje nejvyšší prokluz zadního kola, stupeň 9 nejnižší prokluz.
Je-li deaktivovaná funkce tempomatu, lze pro nastavení **Slip Adjuster** použít tlačítka **RIGHT** a **LEFT** nebo tlačítka **+RES** a **-SET** v hlavní obrazovce resp. v menu **Slip Adjuster**.

Informace
Přizpůsobení prokluzu je k dispozici jen v jízdním režimu **Track** (doplňková výbava) nebo **Performance** (doplňková výbava).
Přizpůsobení prokluzu je k dispozici jen při aktivované kontrole trakce motocyklu.

Přidržte tlačítko **LEFT** nebo tlačítko **-SET** stisknuté cca 2 sekundy.	Aktivuje se stupeň 0 přizpůsobení prokluzu.

7.26.9 Throttle Response (doplňková výbava)

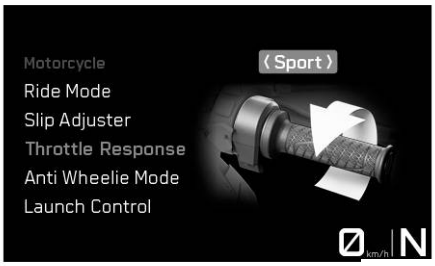

I00787-10

Podmínka
- Aktivován je jízdní režim **Track** (doplňková výbava) nebo **Performance** (doplňková výbava).

– Při zavřeném menu stiskněte tlačítko **SET**.

Výstraha
Nebezpečí úrazu Nesprávně zvolený jízdní režim značně ztěžuje kontrolu nad vozidlem.

Jízdní režimy jsou určeny vždy jen pro určité podmínky.

– Vždy zvolte jízdní režim vhodný pro příslušný podklad, počasí a jízdní situaci.

– Stiskněte tlačítko **UP** nebo **DOWN**, dokud se na displeji neoznačí **Motorcycle**. Stisknutím tlačítka **SET** se menu otevře.
– Stiskněte tlačítko **UP** nebo **DOWN**, dokud se na displeji neoznačí **Throttle Response**. Stisknutím tlačítka **SET** se otevře podmenu.
– Tlačítkem **RIGHT** nebo **LEFT** lze upravit charakteristiku přívodu plynu.

✔ Street – vyrovnaná reakce.

✔ Sport – maximálně přímá reakce.
✔ Track – velmi přímá reakce.

Informace
Při nastavování přívodu plynu nepřidávejte plyn.

7.26.10 Engine Brake Control (doplňková výbava)

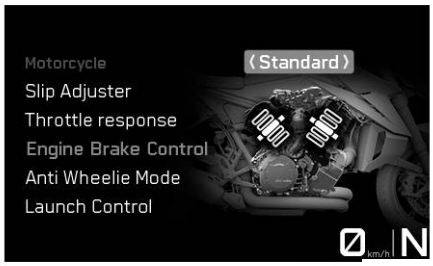

I00788-10

Podmínka

- Aktivován je jízdní režim **Track** (doplňková výbava) nebo **Performance** (doplňková výbava).

– Při zavřeném menu stiskněte tlačítko **SET**.

Výstraha
Nebezpečí úrazu Nesprávně zvolený jízdní režim značně ztěžuje kontrolu nad vozidlem.

Jízdní režimy jsou určeny vždy jen pro určité podmínky.

– Vždy zvolte jízdní režim vhodný pro příslušný podklad, počasí a jízdní situaci.

– Stiskněte tlačítko **UP** nebo **DOWN**, dokud se na displeji neoznačí **Motorcycle**. Stisknutím tlačítka **SET** se menu otevře.
– Opakovaně stiskněte tlačítko **UP** nebo **DOWN**, dokud se neoznačí **Engine Brake Control**. Stisknutím tlačítka **SET** se menu otevře.
– Stisknutím tlačítka **RIGHT** nebo tlačítka **LEFT** lze upravit **Engine Brake Control**.

7.26.11 Anti Wheelie Mode (Optional)

I00789-10

Podmínka

- Aktivován je jízdní režim **Track** (doplňková výbava) nebo **Performance** (doplňková výbava).

– Při zavřeném menu stiskněte tlačítko **SET**.

Výstraha
Nebezpečí úrazu Nesprávně zvolený jízdní režim značně ztěžuje kontrolu nad vozidlem.

Jízdní režimy jsou určeny vždy jen pro určité podmínky.

– Vždy zvolte jízdní režim vhodný pro příslušný podklad, počasí a jízdní situaci.

– Stiskněte tlačítko **UP** nebo **DOWN**, dokud se na displeji neoznačí **Motorcycle**. Stisknutím tlačítka **SET** se menu otevře.

Výstraha

Nebezpečí úrazu Při deaktivovaném režimu Anti-Wheelie se prostřednictvím kontroly trakce motocyklu již nepůsobí proti síle zvednutí předního kola.

– Režim Anti-Wheelie vypněte jen tehdy, máte-li příslušné zkušenosti.

– Opakovaně stiskněte tlačítko **UP** nebo **DOWN**, dokud se neoznačí **Anti Wheelie Mode**. Stisknutím tlačítka **SET** se menu otevře.
– Stisknutím tlačítka **RIGHT** nebo tlačítka **LEFT** lze upravit **Anti Wheelie Mode**.

7.26.12 Launch Control (doplňková výbava)

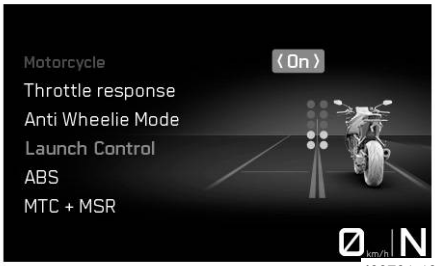

I00791-10

– Při zavřeném menu stiskněte tlačítko **SET**.
– Opakovaně stiskněte tlačítko **UP** nebo **DOWN**, dokud se neoznačí **Motorcycle**. Stisknutím tlačítka **SET** se menu otevře.
– Opakovaně stiskněte tlačítko **UP** nebo **DOWN**, dokud se neoznačí **Launch Control**. Stisknutím tlačítka **SET** se otevře podmenu.
– Pomocí tlačítka **RIGHT** nebo **LEFT** zapnete nebo vypnete **Launch Control**.

7.26.13 ABS

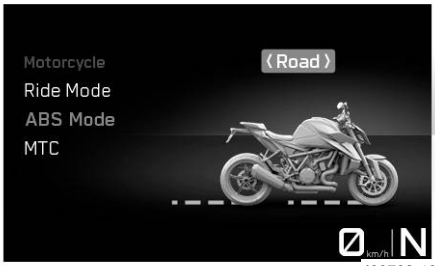

I00792-10

– Při zavřeném menu stiskněte tlačítko **SET**.
– Opakovaně stiskněte tlačítko **UP** nebo **DOWN**, dokud se neoznačí **Motorcycle**. Stisknutím tlačítka **SET** se menu otevře.
– Opakovaně stiskněte tlačítko **UP** nebo **DOWN**, dokud se neoznačí **ABS**. Stisknutím tlačítka **SET** se otevře podmenu.

Výstraha

Nebezpečí úrazu Nesprávně zvolený režim ABS značně ztěžuje kontrolu nad vozidlem.

Režimy ABS jsou určeny vždy jen pro určité podmínky.

– Zvolte vždy režim ABS, který odpovídá danému terénu.

– Tlačítkem **RIGHT** nebo **LEFT** zvolíte požadovaný režim ABS.

Informace

Režim ABS lze měnit během jízdy.
Během volby nepřidávejte plyn.
Pokud je aktivovaný režim ABS **Road**, reguluje ABS obě kola.
Pokud je aktivovaný režim ABS **Supermoto**, reguluje ABS jen přední kolo. Zadní kolo se už pomocí ABS neovládá, může se proto při brzdění zablokovat. Svítí kontrolka **ABS REAR**.

7.26.14 MTC

I00793-10

Podmínka

- Funkce omezovače rychlosti deaktivována.

– Při zavřeném menu stiskněte tlačítko **SET**.

– Opakovaně stiskněte tlačítko **UP** nebo **DOWN**, dokud se neoznačí **Motorcycle**. Stisknutím tlačítka **SET** se menu otevře.

– Opakovaně stiskněte tlačítko **UP** nebo **DOWN**, dokud se neoznačí **MTC**. Stisknutím tlačítka **SET** se otevře podmenu.

– Pomocí tlačítka **RIGHT** nebo **LEFT** zapnete nebo vypnete **MTC**.

Informace

Při zapínání nebo vypínání nepřidávejte plyn.

Při aktivování kontroly trakce motocyklu krátce stiskněte tlačítko **SET**.

Při vypínání kontroly trakce motocyklu přidržte stisknuté tlačítko **SET**.

Po zapnutí zapalování je kontrola trakce motocyklu opět aktivovaná.

7.26.15 MTC+MSR (doplňková výbava)

I00794-10

Podmínka

- Model s **MTC+MSR**.
- Funkce tempomatu (doplňková výbava) deaktivovaná.

– Při zavřeném menu stiskněte tlačítko **SET**.

– Opakovaně stiskněte tlačítko **UP** nebo **DOWN**, dokud se neoznačí **Motorcycle**. Stisknutím tlačítka **SET** se menu otevře.

– Opakovaně stiskněte tlačítko **UP** nebo **DOWN**, dokud se neoznačí **MTC+MSR**. Stisknutím tlačítka **SET** se menu otevře.

– Pomocí tlačítka **RIGHT** nebo **LEFT** zapnete nebo vypnete **MTC+MSR**.

Informace

Při zapínání nebo vypínání nepřidávejte plyn.

Při aktivování kontroly trakce motocyklu a regulace brzdného momentu motoru krátce stiskněte tlačítko **SET**.

Při vypínání kontroly trakce motocyklu a regulace brzdného momentu motoru přidržte stisknuté tlačítko **SET**.

Při aktivovaném režimu ABS **Supermoto** není **MSR** aktivní.

Po zapnutí zapalování je opět aktivní kontrola trakce motocyklu i regulace brzdného momentu motoru.

7.26.16 QUICKSHIFTER+ (doplňková výbava)

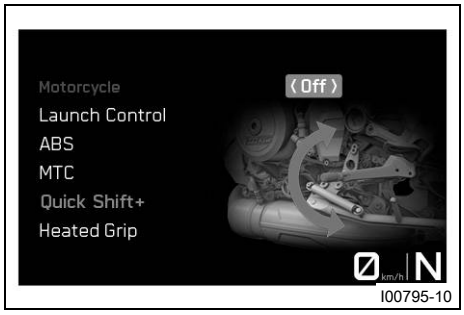

I00795-10

Podmínka

- Model s QUICKSHIFTER+.

– Při zavřeném menu stiskněte tlačítko **SET**.

– Opakovaně stiskněte tlačítko **UP** nebo **DOWN**, dokud se neoznačí **Motorcycle**. Stisknutím tlačítka **SET** se menu otevře.

– Opakovaně stiskněte tlačítko **UP** nebo **DOWN**, dokud se neoznačí **QUICKSHIFTER+**. Stisknutím tlačítka **SET** se otevře podmenu.

– Pomocí tlačítka **RIGHT** nebo **LEFT** zapnete nebo vypnete QUICKSHIFTER+.

7.26.17 Grip Heating (doplňková výbava)

I00796-10

Podmínka

- Model s vyhříváním rukojetí.
- Menu **Heated Grip** (doplňková výbava) aktivováno v nastaveních.

– Při zavřeném menu stiskněte tlačítko **SET**.

– Opakovaně stiskněte tlačítko **UP** nebo **DOWN**, dokud se neoznačí **Motorcycle**. Stisknutím tlačítka **SET** se menu otevře.

– Opakovaně stiskněte tlačítko **UP** nebo **DOWN**, dokud se neoznačí **Heating**. Stisknutím tlačítka **SET** se menu otevře.

– Opakovaně stiskněte tlačítko **UP** nebo **DOWN**, dokud se neoznačí **Grip Heating**. Stisknutím tlačítka **SET** se menu otevře.

– Pomocí tlačítka **RIGHT** nebo **LEFT** zvolíte stupeň vyhřívání nebo zapnete nebo vypnete vyhřívání rukojetí.

7.26.18 Bike Info

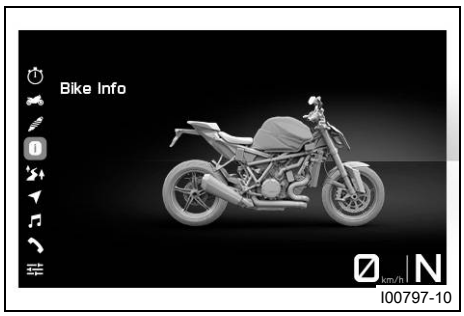

I00797-10

– Při zavřeném menu stiskněte tlačítko **SET**.

– Opakovaně stiskněte tlačítko **UP** nebo **DOWN**, dokud se neoznačí **Bike Info**. Stisknutím tlačítka **SET** se menu otevře.

V **Bike Info** lze vyvolat všeobecné informace a příp. přítomné výstrahy.

7.26.19 Bike Info

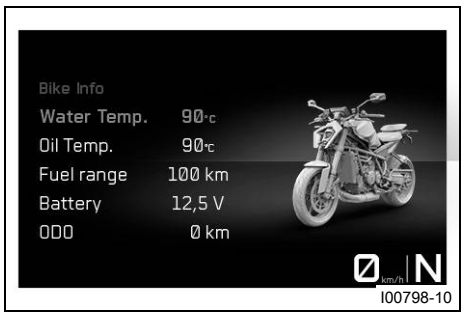

I00798-10

– Při zavřeném menu stiskněte tlačítko **SET**.

– Opakovaně stiskněte tlačítko **UP** nebo **DOWN**, dokud se neoznačí **Bike Info**. Stisknutím tlačítka **SET** se menu otevře.

TPMS Front (doplňková výbava) zobrazuje aktuální tlak v pneumatice předního kola.

TPMS Rear (doplňková výbava) zobrazuje aktuální tlak v pneumatice zadního kola.

Informace
Nastavená směrná hodnota se zobrazí v závorkách napravo od aktuálního tlaku v pneumatikách.
Režim zobrazení systému kontroly tlaku v pneumatikách lze nastavit v menu **TPMS Mode** (doplňková výbava).

Water zobrazuje teplotu chladicí kapaliny.
Oil Temperature zobrazuje teplotu motorového oleje.
Fuel Range zobrazuje možnou vzdálenost, kterou lze dosáhnout s rezervou paliva.
Battery zobrazuje napětí baterie.
Odometer zobrazuje celkovou ujetou vzdálenost.
Service zobrazuje, kdy je nutný příští servis.
Warnings zobrazuje přítomné výstrahy, dokud jsou aktivní.

7.26.20 Warning

I00799-10

Podmínka
- Přítomné hlášení nebo výstraha.

– Při zavřeném menu stiskněte tlačítko **SET**.
– Opakovaně stiskněte tlačítko **UP** nebo **DOWN**, dokud se neoznačí **Bike Info**. Stisknutím tlačítka **SET** se menu otevře.
– Opakovaně stiskněte tlačítko **UP** nebo **DOWN**, dokud se neoznačí **Warning**. Stisknutím tlačítka **SET** se otevře podmenu.
– Tlačítkem **UP** nebo **DOWN** procházíte výstrahami.

Informace
Přítomná výstražná hlášení se zobrazují a ukládají až do doby, kdy již nejsou aktivní.

7.26.21 Trip Info

I00801-10

– Při zavřeném menu stiskněte tlačítko **SET**.
– Opakovaně stiskněte tlačítko **UP** nebo **DOWN**, dokud se neoznačí **Trip**. Stisknutím tlačítka **SET** se menu otevře.

V menu **Trip** lze vyvolávat všeobecné informace o ujetých kilometrech, době jízdy, průměrné spotřebě a průměrné rychlosti.

7.26.22 Trip 1

I00802-10

– Při zavřeném menu stiskněte tlačítko **SET**.
– Opakovaně stiskněte tlačítko **UP** nebo **DOWN**, dokud se neoznačí **Trip**. Stisknutím tlačítka **SET** se menu otevře.
– Opakovaně stiskněte tlačítko **RIGHT** nebo **LEFT**, dokud se neoznačí **Trip 1**. Stisknutím tlačítka **SET** se otevře podmenu.

V podmenu **Trip 1** lze vyvolávat informace k **Trip 1**.

Informace

Trip zobrazuje ujetou vzdálenost od posledního vynulování, například mezi dvěma tankováními paliva. **Trip** běží také a počítá do **9999**.

Trip Time zobrazuje čas jízdy na základě **Trip** a rozběhne se, jakmile je vyslán signál rychlosti.

ØConsump. zobrazuje průměrnou spotřebu na základě **Trip**.

ØSpeed zobrazuje průměrnou rychlost na základě **Trip** a **Trip Time**.

Pomocí **Reset Trip** lze vynulovat všechny záznamy v menu **Trip 1**.

7.26.23 Trip 2

I00803-10

– Při zavřeném menu stiskněte tlačítko **SET**.
– Opakovaně stiskněte tlačítko **UP** nebo **DOWN**, dokud se neoznačí **Trip**. Stisknutím tlačítka **SET** se menu otevře.
– Opakovaně stiskněte tlačítko **RIGHT** nebo **LEFT**, dokud se neoznačí **Trip 2**. Stisknutím tlačítka **SET** se otevře podmenu.

V podmenu **Trip 2** lze vyvolávat informace k **Trip 2**.

Informace

Trip zobrazuje ujetou vzdálenost od posledního vynulování, například mezi dvěma tankováními paliva. **Trip** běží také a počítá do **9999**.

Trip Time zobrazuje čas jízdy na základě **Trip** a rozběhne se, jakmile je vyslán signál rychlosti.

ØConsump. zobrazuje průměrnou spotřebu na základě **Trip**.

ØSpeed zobrazuje průměrnou rychlost na základě **Trip** a **Trip Time**.

Pomocí **Reset Trip** lze vynulovat všechny záznamy v menu **Trip 2**.

7.26.24 Navigation (Optional)

I00804-10

Podmínka

- Funkce **Bluetooth®** aktivovaná.
- Aplikace **KTMconnect** (doplňková výbava) je instalovaná a připojená na vhodném mobilním telefonu (systém Android od verze 7.0, systém iOS od verze 14).
- Sdružený přístroj na palubní desce je propojený s vhodným mobilním telefonem.
- Na propojeném mobilním telefonu je aktivovaná funkce GPS.
- Pro mluvenou navigaci: sdružený přístroj na palubní desce je propojený s vhodným komunikačním systémem a v aplikaci **KTMconnect Navigation** (doplňková výbava) byl stažen vhodný jazykový balíček.

– Při zavřeném menu stiskněte tlačítko **SET**.

– Opakovaně stiskněte tlačítko **UP** nebo **DOWN**, dokud se neoznačí **Navigation**. Stisknutím tlačítka **SET** se otevře podmenu.

7.26.25 Skip Waypoint (doplňková výbava)

I00759-10

Podmínka

- Funkce **Bluetooth®** aktivovaná.
- Na vhodném mobilním telefonu je instalovaná a otevřená aplikace **KTMconnect** (doplňková výbava).
- Sdružený přístroj na palubní desce je propojený s vhodným mobilním telefonem.
- Na propojeném mobilním telefonu je aktivovaná funkce GPS.
- V aplikaci **KTMconnect** (doplňková výbava) je spuštěná navigace alespoň s jedním mezilehlým cílem.

– Při zavřeném menu stiskněte tlačítko **SET**.

– Opakovaně stiskněte tlačítko **UP** nebo **DOWN**, dokud se neoznačí **Navigation**. Stisknutím tlačítka **SET** se otevře podmenu.

– Opakovaně stiskněte tlačítko **UP** nebo **DOWN**, dokud se neoznačí **Skip Waypoint**. Stisknutím tlačítka **SET** se bod na trase zvolí.

– Opakovaným stisknutím tlačítka **SET** se volba potvrdí a bod na trase se odstraní.

7.26.26 Last search (doplňková výbava)

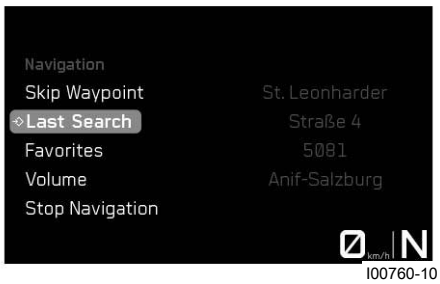

I00760-10

Podmínka

- Funkce **Bluetooth®** aktivovaná.
- Aplikace **KTMconnect** (doplňková výbava) je nainstalovaná a otevřená na vhodném mobilním telefonu (systém Android od verze 7.0, systém iOS od verze 13).
- Sdružený přístroj na palubní desce je propojený s vhodným mobilním telefonem.
- Na propojeném mobilním telefonu je aktivovaná funkce GPS.

– Při zavřeném menu stiskněte tlačítko **SET**.

– Opakovaně stiskněte tlačítko **UP** nebo **DOWN**, dokud se neoznačí **Navigation**. Stisknutím tlačítka **SET** se otevře podmenu.

– Opakovaně stiskněte tlačítko **UP** nebo **DOWN**, dokud se neoznačí **Last Search**. Stisknutím tlačítka **SET** se otevře podmenu.

– Stisknutím tlačítka **UP** nebo **DOWN** lze zvolit adresu.

– Stisknutím tlačítka **SET** se volba potvrdí a spustí se navigace.

Informace
V **Last Search** je uloženo 10 naposledy hledaných adres v aplikaci **KTMconnect** (doplňková výbava).

7.26.27 Oblíbené položky (doplňková výbava)

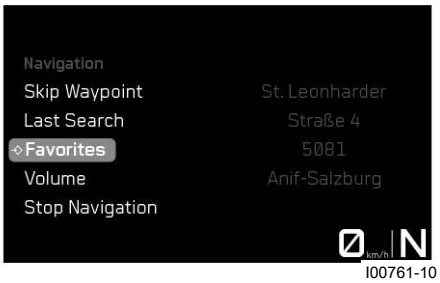

I00761-10

Podmínka

- Funkce **Bluetooth®** aktivovaná.
- Aplikace **KTMconnect** (doplňková výbava) je nainstalovaná a otevřená na vhodném mobilním telefonu (systém Android od verze 7.0, systém iOS od verze 13).
- Sdružený přístroj na palubní desce je propojený s vhodným mobilním telefonem.
- Na propojeném mobilním telefonu je aktivovaná funkce GPS.
- V aplikaci **KTMconnect** (doplňková výbava) jsou uloženy oblíbené položky.

– Při zavřeném menu stiskněte tlačítko **SET**.
– Opakovaně stiskněte tlačítko **UP** nebo **DOWN**, dokud se neoznačí **Navigation**. Stisknutím tlačítka **SET** se otevře podmenu.
– Opakovaně stiskněte tlačítko **UP** nebo **DOWN**, dokud se neoznačí **Favorites**. Stisknutím tlačítka **SET** se otevře podmenu.
– Stisknutím tlačítka **UP** nebo **DOWN** lze zvolit adresu.
– Stisknutím tlačítka **SET** se volba potvrdí a spustí se navigace.

Informace
V **Favorites** lze uložit 10 adres v aplikaci **KTMconnect** (doplňková výbava).

7.26.28 Hlasitost (doplňková výbava)

I00762-10

Podmínka

- Aplikace **KTMconnect** (doplňková výbava) je instalovaná a připojená na vhodném mobilním telefonu (systém Android od verze 7.0, systém iOS od verze 14).
- Sdružený přístroj na palubní desce je propojený s vhodným mobilním telefonem.
- Pro mluvenou navigaci: sdružený přístroj na palubní desce je propojený s vhodným komunikačním systémem a v aplikaci **KTMconnect** (doplňková výbava) byl stažen vhodný jazykový balíček.

– Při zavřeném menu stiskněte tlačítko **SET**.
– Opakovaně stiskněte tlačítko **UP** nebo **DOWN**, dokud se neoznačí **Navigation**. Stisknutím tlačítka **SET** se otevře podmenu.

Výstraha
Nebezpečí úrazu Příliš hlasitý zvuk ve sluchátkách odvádí pozornost od dění v provozu.
– Zvolte takovou hlasitost sluchátek, abyste ještě zřetelně slyšeli akustické signály jízdního provozu.

– Opakovaně stiskněte tlačítko **UP** nebo **DOWN**, dokud se neoznačí **Volume**. Stisknutím tlačítka **SET** se otevře podmenu.

– Stisknutí tlačítka **UP** zvýší hlasitost aktivované mluvené navigace.
– Stisknutí tlačítka **DOWN** sníží hlasitost aktivované mluvené navigace.

7.26.29 Ukončení navigace (doplňková výbava)

I00763-10

Podmínka

- Funkce **Bluetooth®** aktivovaná.
- Aplikace **KTMconnect** (doplňková výbava) je nainstalovaná a otevřená na vhodném mobilním telefonu (systém Android od verze 7.0, systém iOS od verze 13).
- Sdružený přístroj na palubní desce je propojený s vhodným mobilním telefonem.

– Při zavřeném menu stiskněte tlačítko **SET**.
– Opakovaně stiskněte tlačítko **UP** nebo **DOWN**, dokud se neoznačí **Navigation**. Stisknutím tlačítka **SET** se otevře podmenu.
– Opakovaně stiskněte tlačítko **UP** nebo **DOWN**, dokud se neoznačí **Stop Navigation**. Stisknutím tlačítka **SET** se volba potvrdí.
– Opakovaným stisknutím tlačítka **SET** se volba potvrdí a navigace se ukončí.

7.26.30 Audio

I00805-10

Podmínka

- Funkce **Bluetooth®** aktivovaná.
- Sdružený přístroj na palubní desce je propojený s vhodným mobilním telefonem.
- Sdružený přístroj na palubní desce je propojen s vhodným komunikačním systémem nebo je zvolen **Headset TypeCorded**.

– Při zavřeném menu stiskněte tlačítko **SET**.

Výstraha

Nebezpečí úrazu Příliš hlasitý zvuk ve sluchátkách odvádí pozornost od dění v provozu.

– Zvolte takovou hlasitost sluchátek, abyste ještě zřetelně slyšeli akustické signály jízdního provozu.

– Opakovaně stiskněte tlačítko **UP** nebo **DOWN**, dokud se neoznačí **Audio**. Stisknutím tlačítka **SET** se otevře podmenu.
– Stisknutím tlačítka **UP** se zvýší hlasitost zvuku.
– Stisknutím tlačítka **DOWN** se sníží hlasitost zvuku.
– Stisknutím tlačítka **RIGHT** se přepne na další audio skladbu.
– Stisknutí tlačítka **LEFT** přepne v závislosti na modelu telefonu na předcházející audio skladbu nebo přehraje aktuální audio skladbu od začátku.
– Stisknutím tlačítka **SET** se audio skladba přehraje nebo přeruší.

Informace
U některých mobilních telefonů se před možným přehráváním musí spustit audiopřehrávač telefonu.
Pro snazší ovládání se může funkce **Audio** přidat k **C1** nebo k **C2**.

7.26.31 Call

I00806-10

Výstraha
Nebezpečí úrazu Příliš hlasitý zvuk ve sluchátkách odvádí pozornost od dění v provozu.
– Zvolte takovou hlasitost sluchátek, abyste ještě zřetelně slyšeli akustické signály jízdního provozu.

– Při zavřeném menu stiskněte tlačítko **SET**.
– Opakovaně stiskněte tlačítko **UP** nebo **DOWN**, dokud se neoznačí **Call**. Stisknutím tlačítka **SET** se menu otevře.

Informace
Změna hlasitosti zvuku pomocí kombinovaného spínače se nemůže provádět s každým mobilním telefonem.
Zobrazuje se délka hovoru a telefonní kontakt. Podle nastavení na mobilním telefonu se kontakt zobrazí se jménem.
Případně musí být přístup ke kontaktům schválen na mobilním telefonu.
Při aktivované telefonii nelze navigovat v menu.

– Stisknutím tlačítka **RIGHT** se přijme příchozí hovor.
– Stisknutím tlačítka **LEFT** se odmítne příchozí hovor.
– Přidržením tlačítka **UP** se zvýší hlasitost zvuku.
– Přidržením tlačítka **DOWN** se sníží hlasitost zvuku.

V menu **Call** lze zobrazit poslední hovory a oblíbené položky.

7.26.32 Last Calls

I00807-10

Výstraha
Nebezpečí úrazu Příliš hlasitý zvuk ve sluchátkách odvádí pozornost od dění v provozu.
– Zvolte takovou hlasitost sluchátek, abyste ještě zřetelně slyšeli akustické signály jízdního provozu.

– Při zavřeném menu stiskněte tlačítko **SET**.
– Opakovaně stiskněte tlačítko **UP** nebo **DOWN**, dokud se neoznačí **Call**. Stisknutím tlačítka **SET** se menu otevře.

Informace

Změna hlasitosti zvuku pomocí kombinovaného spínače se nemůže provádět s každým mobilním telefonem.

Zobrazuje se délka hovoru a telefonní kontakt. Podle nastavení na mobilním telefonu se kontakt zobrazí se jménem.

Případně musí být přístup ke kontaktům schválen na mobilním telefonu.

Při aktivované telefonii nelze navigovat v menu.

– Opakovaně stiskněte tlačítko **UP** nebo **DOWN**, dokud se neoznačí **Last Calls**. Stisknutím tlačítka **SET** se menu otevře.
– Stiskněte tlačítko **RIGHT** nebo **LEFT**, dokud se neoznačí požadovaná osoba. Stisknutím tlačítka **SET** lze volat.

7.26.33 Oblíbené

I00808-10

Výstraha

Nebezpečí úrazu Příliš hlasitý zvuk ve sluchátkách odvádí pozornost od dění v provozu.

– Zvolte takovou hlasitost sluchátek, abyste ještě zřetelně slyšeli akustické signály jízdního provozu.

– Při zavřeném menu stiskněte tlačítko **SET**.
– Opakovaně stiskněte tlačítko **UP** nebo **DOWN**, dokud se neoznačí **Call**. Stisknutím tlačítka **SET** se menu otevře.

Informace

Změna hlasitosti zvuku pomocí kombinovaného spínače se nemůže provádět s každým mobilním telefonem.

Zobrazuje se délka hovoru a telefonní kontakt. Podle nastavení na mobilním telefonu se kontakt zobrazí se jménem.

Případně musí být přístup ke kontaktům schválen na mobilním telefonu.

Při aktivované telefonii nelze navigovat v menu.

– Opakovaně stiskněte tlačítko **UP** nebo **DOWN**, dokud se neoznačí **Favorites**. Stisknutím tlačítka **SET** se menu otevře.
– Stiskněte tlačítko **RIGHT** nebo **LEFT**, dokud se neoznačí požadovaná osoba. Stisknutím tlačítka **SET** lze volat.

7.26.34 Settings

I00809-10

Podmínka

- Motocykl stojí.

– Při zavřeném menu stiskněte tlačítko **SET**.
– Opakovaně stiskněte tlačítko **UP** nebo **DOWN**, dokud se neoznačí **Settings**. Stisknutím tlačítka **SET** se menu otevře.

V menu **Settings** lze konfigurovat oblíbené, rychlé volby, **Connectivity** (doplňková výbava) a indikátor řazení. Provádět lze nastavení jednotek nebo různých hodnot. Některé funkce lze aktivovat nebo deaktivovat.

7.26.35 Favorites

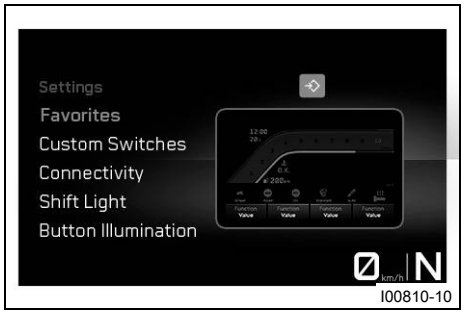

I00810-10

Podmínka

- Motocykl stojí.

– Při zavřeném menu stiskněte tlačítko **SET**.

– Opakovaně stiskněte tlačítko **UP** nebo **DOWN**, dokud se neoznačí **Settings**.

– Stisknutím tlačítka **SET** se menu otevře.

– Stiskněte tlačítko **UP** nebo **DOWN**, dokud se neoznačí oblíbené položky. Stisknutím tlačítka **SET** se otevře podmenu.

– Pomocí tlačítka **RIGHT** nebo **LEFT** ovládáte bod menu a pomocí tlačítka **SET** přidáte zvolenou informaci k zobrazení oblíbených položek.

V menu **Favorites** lze zvolit až čtyři informace.

7.26.36 Favorites-Anzeige 1-4

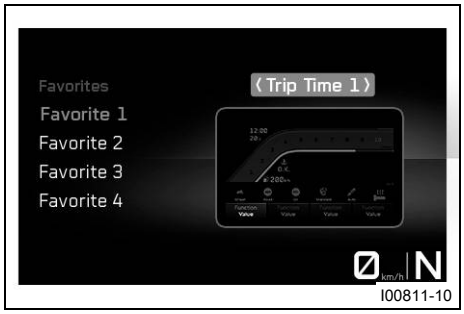

I00811-10

Podmínka

- Motocykl stojí.

– Při zavřeném menu stiskněte tlačítko **SET**.

– Opakovaně stiskněte tlačítko **UP** nebo **DOWN**, dokud se neoznačí **Settings**.

– Stisknutím tlačítka **SET** se menu otevře.

– Opakovaně stiskněte tlačítko **UP** nebo **DOWN**, dokud se neoznačí **Favorites**. Stisknutím tlačítka **SET** se menu otevře.

– Tlačítkem **UP** nebo **DOWN** zvolte **Favorite 1**, **Favorite 2**, **Favorite 3** nebo **Favorite 4**. Stisknutím tlačítka **SET** se menu otevře.

– Tlačítkem **RIGHT** nebo **LEFT** zvolíte požadovanou informaci. Stisknutím tlačítka **SET** se volba potvrdí.

7.26.37 Custom Switch

I00812-10

Podmínka

- Motocykl stojí.

– Při zavřeném menu stiskněte tlačítko **SET**.

– Opakovaně stiskněte tlačítko **UP** nebo **DOWN**, dokud se neoznačí **Settings**.

– Stisknutím tlačítka **SET** se menu otevře.

– Opakovaně stiskněte tlačítko **UP** nebo **DOWN**, dokud se neoznačí **Custom Switch**. Stisknutím tlačítka **SET** se menu otevře.

– Tlačítkem **RIGHT** nebo **LEFT** zvolíte bod menu.

– Stisknutím tlačítka **SET** lze pro **Custom Switch C1** nebo **C2** stanovit podmenu pro přímou volbu.

Informace
Stisknutím tlačítka **C1** nebo **C2** se při zavřeném menu vyvolá podmenu určené v **Custom Switch**.

7.26.38 Konnektivität

I00813-10

Podmínka

- Motocykl stojí.
- Funkce **Bluetooth®** aktivovaná.

– Při zavřeném menu stiskněte tlačítko **SET**.

– Opakovaně stiskněte tlačítko **UP** nebo **DOWN**, dokud se neoznačí **Connectivity**. Stisknutím tlačítka **SET** se menu otevře.

V menu **Connectivity** lze vhodný mobilní telefon nebo vhodný komunikační systém přes **Bluetooth®** propojit se sdruženým přístrojem na palubní desce a konfigurovat audio funkci a funkci navigace.

Informace

Ne každý mobilní telefon a ne každý komunikační systém je vhodný pro propojení se sdruženým přístrojem na palubní desce.
Musí být podporovaná norma **Bluetooth®** 4.0.

7.26.39 Bluetooth

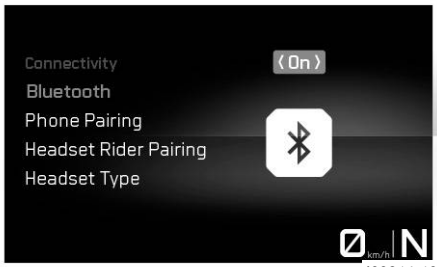

I00814-10

Podmínka

- Motocykl stojí.

– Při zavřeném menu stiskněte tlačítko **SET**.

– Opakovaně stiskněte tlačítko **UP** nebo **DOWN**, dokud se neoznačí **Settings**.

– Stisknutím tlačítka **SET** se menu otevře.

– Opakovaně stiskněte tlačítko **UP** nebo **DOWN**, dokud se neoznačí **Connectivity**. Stisknutím tlačítka **SET** se menu otevře.

– Opakovaně stiskněte tlačítko **UP** nebo **DOWN**, dokud se neoznačí **Bluetooth**. Stisknutím tlačítka **SET** se otevře podmenu.

– Tlačítkem **RIGHT** nebo **LEFT** zvolíte bod menu.

– Stisknutím tlačítka **SET** zapnete nebo vypnete funkci **Bluetooth®**.

Informace

Funkce **Bluetooth®** musí být aktivovaná, aby se s vozidlem propojil vhodný mobilní telefon nebo komunikační systém.
Ne každý mobilní telefon a ne každý komunikační systém je vhodný pro propojení s vozidlem.

7.26.40 Propojení s telefonem

I00815-10

Podmínka

- Motocykl stojí.
- Funkce **Bluetooth®** aktivovaná.
- Funkce **Bluetooth®** je rovněž aktivovaná na zařízení, které se má propojit.

– Při zavřeném menu stiskněte tlačítko **SET**.

– Opakovaně stiskněte tlačítko **UP** nebo **DOWN**, dokud se neoznačí **Settings**. Stisknutím tlačítka **SET** se menu otevře.

– Opakovaně stiskněte tlačítko **UP** nebo **DOWN**, dokud se neoznačí **Connectivity**. Stisknutím tlačítka **SET** se menu otevře.

– Stiskněte tlačítko **UP** nebo **DOWN**, dokud se neoznačí propojení s telefonem. Stisknutím tlačítka **SET** se otevře podmenu.

Informace
S vozidlem lze propojit vždy jen jeden mobilní telefon.

– Opakovaně stiskněte tlačítko **UP** nebo **DOWN**, dokud se neoznačí **New Pairing**. Stisknutím tlačítka **SET** se menu otevře.
– Vozidlo spustí vyhledávání vhodného mobilního telefonu. Při úspěšném vyhledávání se v menu Nové propojení zobrazí název mobilního telefonu. Stisknutím tlačítka **SET** se spustí propojování.

Informace
Mobilní telefon musí být viditelný prostřednictvím **Bluetooth®**, aby vozidlo dokázalo mobilní telefon nalézt.
Ne každý mobilní telefon je vhodný pro propojení s vozidlem.

– Na sdruženém přístroji na palubní desce se zobrazí hlášení, že je vozidlo připraveno k propojení. Potvrzením **Passkey** na mobilním telefonu a na sdruženém přístroji na palubní desce se propojení úspěšně ukončí.

Informace
Při propojování s **KTMconnect** postupujte podle pokynů v aplikaci. Může být vyžadováno potvrzení ve sdruženém přístroji na palubní desce.

– Stiskněte tlačítko **UP** nebo **DOWN**, dokud se neoznačí Smazat propojení. Stisknutím tlačítka **SET** lze propojené zařízení odstranit.
– Dejte již propojené zařízení s aktivovanou funkcí **Bluetooth®** do dosahu vozidla.
  ✓ Zařízení se automaticky propojí s vozidlem.
  ✗ Pokud se během cca 30 sekund zařízení automaticky nepropojí s vozidlem:
    – Znovu zapněte vozidlo nebo opakujte postup **New Pairing**.

V podmenu **Phone Pairing** lze vhodný mobilní telefon přes **Bluetooth®** propojit se sdruženým přístrojem na palubní desce.

Informace
Ne každý mobilní telefon a ne každý komunikační systém je vhodný pro propojení se sdruženým přístrojem na palubní desce.
Ujistěte se, že je koncové zařízení ve správném režimu párování pro správu hovorů. Pokud je koncové zařízení propojeno např. pouze pro přehrávání médií, funkce volání nemusí fungovat.

7.26.41 Propojení se sluchátky

I00816-10

Podmínka

- Motocykl stojí.
- Funkce **Bluetooth®** aktivovaná.
- Funkce **Bluetooth®** je rovněž aktivovaná na zařízení, které se má propojit.

– Při zavřeném menu stiskněte tlačítko **SET**.
– Opakovaně stiskněte tlačítko **UP** nebo **DOWN**, dokud se neoznačí **Settings**. Stisknutím tlačítka **SET** se menu otevře.
– Opakovaně stiskněte tlačítko **UP** nebo **DOWN**, dokud se neoznačí **Connectivity**. Stisknutím tlačítka **SET** se menu otevře.
– Opakovaně stiskněte tlačítko **UP** nebo **DOWN**, dokud se neoznačí **Riders Headset**. Stisknutím tlačítka **SET** se menu otevře.
– Opakovaně stiskněte tlačítko **UP** nebo **DOWN**, dokud se neoznačí **New Pairing**. Stisknutím tlačítka **SET** se menu otevře.
– Vozidlo spustí vyhledávání vhodného komunikačního systému. Při úspěšném vyhledávání se v podmenu **New Pairing** zobrazí název sluchátek řidiče. Stisknutím tlačítka **SET** se spustí propojování.

Informace

Komunikační systém se musí nacházet v párovacím režimu, aby vozidlo dokázalo komunikační systém nalézt. Dodržujte návod k obsluze komunikačního systému.

Opakovaně stiskněte tlačítko **UP** nebo **DOWN**, dokud se neoznačí **Delete Pairing**. Stisknutím tlačítka **SET** lze propojené zařízení odstranit.

Ne každý komunikační systém je vhodný pro propojení s vozidlem.

– Dejte již propojené zařízení s aktivovanou funkcí **Bluetooth®** do dosahu vozidla.
  ✓ Zařízení se automaticky propojí s vozidlem.
  ✗ Pokud se během cca 30 sekund zařízení automaticky nepropojí s vozidlem:
    – Znovu zapněte vozidlo nebo opakujte postup **New Pairing**.

V menu **Riders Headset** lze vhodný komunikační systém řidiče propojit s vozidlem.

7.26.42 Headset Type

I00817-10

Podmínka

- Motocykl stojí.

– Při zavřeném menu stiskněte tlačítko **SET**.
– Opakovaně stiskněte tlačítko **UP** nebo **DOWN**, dokud se neoznačí **Settings**. Stisknutím tlačítka **SET** se menu otevře.
– Opakovaně stiskněte tlačítko **UP** nebo **DOWN**, dokud se neoznačí **Connectivity**. Stisknutím tlačítka **SET** se menu otevře.
– Opakovaně stiskněte tlačítko **UP** nebo **DOWN**, dokud se neoznačí **Headset Type**.
– Tlačítkem **RIGHT** nebo **LEFT** zvolíte bod menu.
– Stisknutím tlačítka **SET** se změní typ sluchátek řidiče.

V menu **Headset Type** lze zvolit způsob připojení sluchátek řidiče.

V režimu zobrazení **Bluetooth Headset** se komunikační systém prostřednictvím **Bluetooth®** bezdrátově připojí k vozidlu.

V režimu zobrazení **Corded Headset** se komunikační systém přímo připojí k chytrému telefonu.

Informace

Bod menu **Riders Headset** je k dispozici jen v **Headset TypeBluetooth**.

7.26.43 Shift Light

I00818-10

Podmínka

- Motocykl stojí.
- **ODO** > 1000 km (621 mi).

– Při zavřeném menu stiskněte tlačítko **SET**.

– Opakovaně stiskněte tlačítko **UP** nebo **DOWN**, dokud se neoznačí **Settings**. Stisknutím tlačítka **SET** se menu otevře.

– Opakovaně stiskněte tlačítko **UP** nebo **DOWN**, dokud se neoznačí **Shift Light**. Stisknutím tlačítka **SET** se otevře podmenu.

V podmenu **Shift Light** lze konfigurovat indikátor řazení.

Informace

Omezovač otáček závisí na teplotě chladicí kapaliny.

7.26.44 Shift Light State

I00819-10

Podmínka

- Motocykl stojí.
- **ODO** > 1000 km (621 mi).

– Při zavřeném menu stiskněte tlačítko **SET**.

– Opakovaně stiskněte tlačítko **UP** nebo **DOWN**, dokud se neoznačí **Settings**. Stisknutím tlačítka **SET** se menu otevře.

– Opakovaně stiskněte tlačítko **UP** nebo **DOWN**, dokud se neoznačí **Shift Light**. Stisknutím tlačítka **SET** se otevře podmenu.

– Pomocí tlačítka **RIGHT** nebo **LEFT** zapnete nebo vypnete indikátor řazení.

7.26.45 RPM1

I00820-10

Podmínka

- Motocykl stojí.
- **ODO** > 1000 km (621 mi).

– Při zavřeném menu stiskněte tlačítko **SET**.

– Opakovaně stiskněte tlačítko **UP** nebo **DOWN**, dokud se neoznačí **Settings**. Stisknutím tlačítka **SET** se menu otevře.

– Opakovaně stiskněte tlačítko **UP** nebo **DOWN**, dokud se neoznačí **Shift Light**. Stisknutím tlačítka **SET** se otevře podmenu.

– Opakovaně stiskněte tlačítko **UP** nebo **DOWN**, dokud se neoznačí **RPM1**. Stisknutím tlačítka **SET** se otevře podmenu.

– Pomocí tlačítka **RIGHT** nebo **LEFT** nastavíte hodnotu pro **RPM1**.

Informace

RPM1 může být nastaveno v krocích po 500 v rozmezí 5 500 až 10 000 otáček za minutu.

RPM1 nesmí být větší než **RPM2**.

Jakmile otáčky motoru dosáhnou nastavené hodnoty **RPM1**, bliká ukazatel otáček jako indikátor řazení.

7.26.46 RPM2

I00821-10

Podmínka

- Motocykl stojí.
- **ODO** > 1000 km (621 mi).

– Při zavřeném menu stiskněte tlačítko **SET**.

– Opakovaně stiskněte tlačítko **UP** nebo **DOWN**, dokud se neoznačí **Settings**. Stisknutím tlačítka **SET** se menu otevře.

– Opakovaně stiskněte tlačítko **UP** nebo **DOWN**, dokud se neoznačí **Shift Light**. Stisknutím tlačítka **SET** se otevře podmenu.

– Opakovaně stiskněte tlačítko **UP** nebo **DOWN**, dokud se neoznačí **RPM2**. Stisknutím tlačítka **SET** se otevře podmenu.

– Pomocí tlačítka **RIGHT** nebo **LEFT** nastavíte hodnotu pro **RPM2**.

Informace

RPM2 může být nastaveno v krocích po 500 v rozmezí 7 000 až 10 000 otáček za minutu.

RPM2 nesmí být menší než **RPM1**.

Jakmile otáčky motoru dosáhnou nastavené hodnoty **RPM2**, bliká obrazovka jako indikátor řazení.

7.26.47 Button Illumination

I00822-10

Podmínka

- Motocykl stojí.

– Při zavřeném menu stiskněte tlačítko **SET**.

– Opakovaně stiskněte tlačítko **UP** nebo **DOWN**, dokud se neoznačí **Settings**. Stisknutím tlačítka **SET** se menu otevře.

– Opakovaně stiskněte tlačítko **UP** nebo **DOWN**, dokud se neoznačí **Button Illumination**.

– Stisknutím tlačítka **RIGHT** nebo **LEFT** zvolíte stupeň osvětlení tlačítek nebo vypnete osvětlení tlačítek.

7.26.48 Coming Home Light

I00823-10

– Při zavřeném menu stiskněte tlačítko **SET**.

– Opakovaně stiskněte tlačítko **UP** nebo **DOWN**, dokud se neoznačí **Settings**. Stisknutím tlačítka **SET** se menu otevře.

– Opakovaně stiskněte tlačítko **UP** nebo **DOWN**, dokud se neoznačí **Coming Home Light**. Stisknutím tlačítka **SET** se menu otevře.

– Stiskněte tlačítko **RIGHT** nebo **LEFT** pro nastavení **Coming Home Light**. Možnosti nastavení jsou vypnuto, krátké a dlouhé svícení.

7.26.49 Light Diagnostic

I00824-10

- Při zavřeném menu stiskněte tlačítko **SET**.
- Opakovaně stiskněte tlačítko **UP** nebo **DOWN**, dokud se neoznačí **Settings**. Stisknutím tlačítka **SET** se menu otevře.
- Opakovaně stiskněte tlačítko **UP** nebo **DOWN**, dokud se neoznačí **Light Diagnostic**. Stisknutím tlačítka **SET** se menu otevře.
- Stiskněte **RIGHT** nebo **LEFT** pro aktivování nebo deaktivování **Light Diagnostic**.

7.26.50 Daytime Running Light

I00825-10

- Při zavřeném menu stiskněte tlačítko **SET**.
- Opakovaně stiskněte tlačítko **UP** nebo **DOWN**, dokud se neoznačí **Settings**. Stisknutím tlačítka **SET** se menu otevře.
- Opakovaně stiskněte tlačítko **UP** nebo **DOWN**, dokud se neoznačí **Daytime Running Light**. Stisknutím tlačítka **SET** se menu otevře.
- Stiskněte **RIGHT** nebo **LEFT** pro aktivování nebo deaktivování **Daytime Running Light**.

7.26.51 TPMS Settings (doplňková výbava)

I00826-10

- Při zavřeném menu stiskněte tlačítko **SET**.
- Opakovaně stiskněte tlačítko **UP** nebo **DOWN**, dokud se neoznačí **Settings**. Stisknutím tlačítka **SET** se menu otevře.
- Stiskněte tlačítko **UP** nebo **DOWN**, dokud se neoznačí **TPMS Settings** (doplňková výbava). Stisknutím tlačítka **SET** se menu otevře.
- Stiskněte **RIGHT** nebo **LEFT** pro aktivování nebo deaktivování výstrah **TPMS Settings** (doplňková výbava).

7.26.52 Anti Relay Attack

I00827-10

Podmínka

- Motocykl stojí.

- Při zavřeném menu stiskněte tlačítko **SET**.
- Opakovaně stiskněte tlačítko **UP** nebo **DOWN**, dokud se neoznačí **Settings**. Stisknutím tlačítka **SET** se menu otevře.
- Opakovaně stiskněte tlačítko **UP** nebo **DOWN**, dokud se neoznačí **Anti Relay Attack**.
- Pomocí tlačítka **RIGHT** nebo **LEFT** zapnete nebo vypnete **Anti Relay Attack**.

7.26.53 Nastavení času a data

Podmínka

Motocykl stojí.

I00833-10

– Při zavřeném menu stiskněte tlačítko **SET**.
– Stiskněte tlačítko **UP** nebo **DOWN**, dokud se nezobrazí **Settings**. Stisknutím tlačítka **SET** se menu otevře.
– Opakovaně stiskněte tlačítko **UP** nebo **DOWN**, dokud se neoznačí **Clock & Date**. Stisknutím tlačítka **SET** se otevře podmenu.

I00835-10

Nastavení času

– Opakovaně stiskněte tlačítko **UP** nebo **DOWN**, dokud se neoznačí **Set Clock**.
– Stisknutím tlačítka **SET** se menu otevře.
– Opakovaně stiskněte tlačítko **UP** nebo **DOWN**, dokud se nenastaví aktuální hodina. Stisknutím tlačítka **SET** se hodina zvolí.
– Opakovaně stiskněte tlačítko **UP** nebo **DOWN**, dokud se nenastaví aktuální minuta. Stisknutím tlačítka **SET** se minuta zvolí.
– Pro opuštění menu stiskněte tlačítko **BACK**.

I00837-10

Nastavení data

– Opakovaně stiskněte tlačítko **UP** nebo **DOWN**, dokud se neoznačí **Set Date**.
– Stisknutím tlačítka **SET** se menu otevře.
– Opakovaně stiskněte tlačítko **UP** nebo **DOWN**, dokud se nenastaví aktuální den. Stisknutím tlačítka **SET** se den zvolí.
– Opakovaně stiskněte tlačítko **UP** nebo **DOWN**, dokud se nenastaví aktuální měsíc. Stisknutím tlačítka **SET** se měsíc zvolí.
– Opakovaně stiskněte tlačítko **UP** nebo **DOWN**, dokud se nenastaví aktuální rok. Stisknutím tlačítka **SET** se rok zvolí.
– Pro opuštění menu stiskněte tlačítko **BACK**.

7.26.54 Clock Format

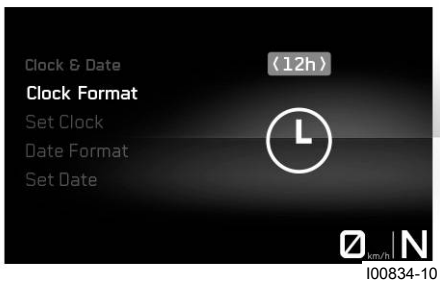

I00834-10

Podmínka

• Motocykl stojí.

– Při zavřeném menu stiskněte tlačítko **SET**.
– Opakovaně stiskněte tlačítko **UP** nebo **DOWN**, dokud se neoznačí **Settings**. Stisknutím tlačítka **SET** se menu otevře.
– Opakovaně stiskněte tlačítko **UP** nebo **DOWN**, dokud se neoznačí **Clock & Date**. Stisknutím tlačítka **SET** se otevře podmenu.
– Opakovaně stiskněte tlačítko **UP** nebo **DOWN**, dokud se neoznačí **Clock Format**. Stisknutím tlačítka **SET** se menu otevře.
– Tlačítkem **RIGHT** nebo **LEFT** zvolíte formát času.

Informace
Možnosti nastavení jsou 24h a 12h.

7.26.55 Date Format

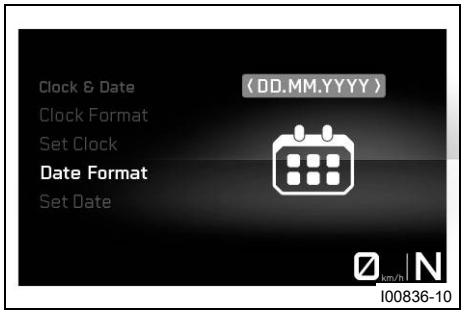

I00836-10

Podmínka

- Motocykl stojí.

– Při zavřeném menu stiskněte tlačítko **SET**.

– Opakovaně stiskněte tlačítko **UP** nebo **DOWN**, dokud se neoznačí **Settings**. Stisknutím tlačítka **SET** se menu otevře.

– Opakovaně stiskněte tlačítko **UP** nebo **DOWN**, dokud se neoznačí **Clock & Date**. Stisknutím tlačítka **SET** se otevře podmenu.

– Opakovaně stiskněte tlačítko **UP** nebo **DOWN**, dokud se neoznačí **Date Format**. Stisknutím tlačítka **SET** se menu otevře.

– Tlačítkem **RIGHT** nebo **LEFT** zvolíte formát data.

Informace
Možnosti nastavení jsou DD.MM.RRRR, MM.DD.RRRR a RRRR.MM.DD.

7.26.56 Units

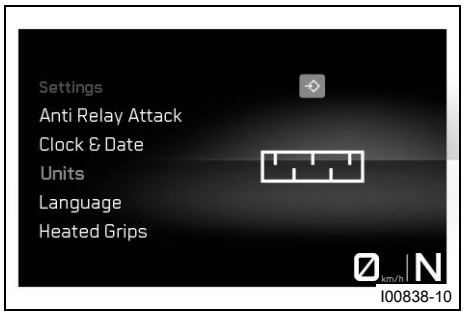

I00838-10

Podmínka

- Motocykl stojí.

– Při zavřeném menu stiskněte tlačítko **SET**.

– Opakovaně stiskněte tlačítko **UP** nebo **DOWN**, dokud se neoznačí **Settings**. Stisknutím tlačítka **SET** se menu otevře.

– Opakovaně stiskněte tlačítko **UP** nebo **DOWN**, dokud se neoznačí **Units**. Stisknutím tlačítka **SET** se otevře podmenu.

V podmenu **Units** lze provádět nastavení jednotek nebo různých hodnot.

7.26.57 Distance

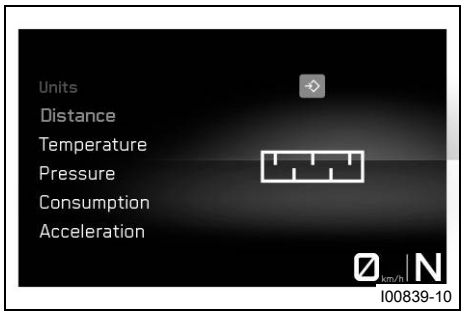

I00839-10

Podmínka

- Motocykl stojí.

– Při zavřeném menu stiskněte tlačítko **SET**.

– Opakovaně stiskněte tlačítko **UP** nebo **DOWN**, dokud se neoznačí **Settings**. Stisknutím tlačítka **SET** se menu otevře.

– Opakovaně stiskněte tlačítko **UP** nebo **DOWN**, dokud se neoznačí **Units**. Stisknutím tlačítka **SET** se otevře podmenu.

– Opakovaně stiskněte tlačítko **UP** nebo **DOWN**, dokud se neoznačí **Distance**. Stisknutím tlačítka **SET** se otevře podmenu.

– Tlačítkem **RIGHT** nebo **LEFT** zvolíte bod menu.

– Stisknutím tlačítka **SET** se požadovaná jednotka potvrdí.

Informace
Možnosti nastavení jsou kilometry a míle.

7.26.58 Temperature

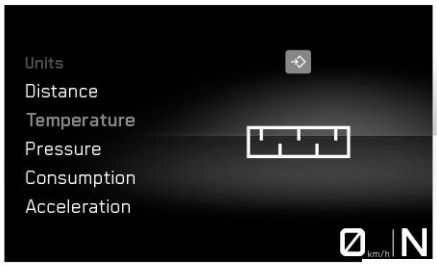

I00840-10

Podmínka

- Motocykl stojí.

– Při zavřeném menu stiskněte tlačítko **SET**.

– Opakovaně stiskněte tlačítko **UP** nebo **DOWN**, dokud se neoznačí **Settings**. Stisknutím tlačítka **SET** se menu otevře.

– Opakovaně stiskněte tlačítko **UP** nebo **DOWN**, dokud se neoznačí **Units**. Stisknutím tlačítka **SET** se otevře podmenu.

– Opakovaně stiskněte tlačítko **UP** nebo **DOWN**, dokud se neoznačí **Temperature**. Stisknutím tlačítka **SET** se otevře podmenu.

– Tlačítkem **RIGHT** nebo **LEFT** zvolíte bod menu.

– Stisknutím tlačítka **SET** se požadovaná jednotka potvrdí.

Informace
Možnosti nastavení jsou stupně Celsia a Fahrenheita.

7.26.59 Pressure

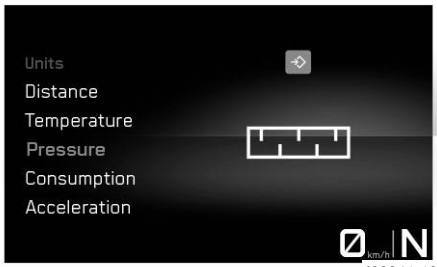

I00841-10

Podmínka

- Motocykl stojí.

– Při zavřeném menu stiskněte tlačítko **SET**.

– Opakovaně stiskněte tlačítko **UP** nebo **DOWN**, dokud se neoznačí **Settings**. Stisknutím tlačítka **SET** se menu otevře.

– Opakovaně stiskněte tlačítko **UP** nebo **DOWN**, dokud se neoznačí **Units**. Stisknutím tlačítka **SET** se otevře podmenu.

– Opakovaně stiskněte tlačítko **UP** nebo **DOWN**, dokud se neoznačí **Pressure**. Stisknutím tlačítka **SET** se otevře podmenu.

– Tlačítkem **RIGHT** nebo **LEFT** zvolíte bod menu.

– Stisknutím tlačítka **SET** se požadovaná jednotka potvrdí.

7.26.60 Consumption

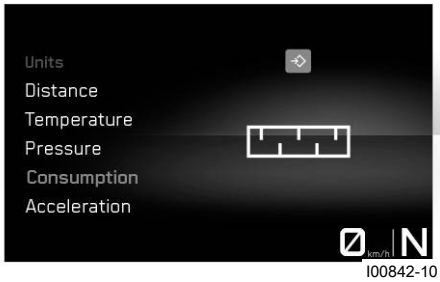

I00842-10

Podmínka

- Motocykl stojí.

– Při zavřeném menu stiskněte tlačítko **SET**.

– Opakovaně stiskněte tlačítko **UP** nebo **DOWN**, dokud se neoznačí **Settings**. Stisknutím tlačítka **SET** se menu otevře.

– Opakovaně stiskněte tlačítko **UP** nebo **DOWN**, dokud se neoznačí **Units**. Stisknutím tlačítka **SET** se otevře podmenu.

– Opakovaně stiskněte tlačítko **UP** nebo **DOWN**, dokud se neoznačí **Consumption**. Stisknutím tlačítka **SET** se otevře podmenu.

– Tlačítkem **RIGHT** nebo **LEFT** zvolíte bod menu.

– Stisknutím tlačítka **SET** se požadovaná jednotka potvrdí.

Informace
Možnosti nastavení jsou l/100 km, km/l,
US galony/100 mi, mi/US galony, UK galony/100 mi a mi/UK galony.

7.26.61 Beschleunigung

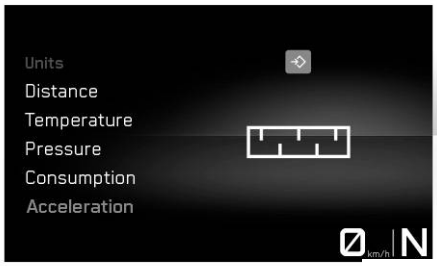

I00843-10

Podmínka

- Motocykl stojí.

– Při zavřeném menu stiskněte tlačítko **SET**.

– Opakovaně stiskněte tlačítko **UP** nebo **DOWN**, dokud se neoznačí **Settings**. Stisknutím tlačítka **SET** se menu otevře.

– Opakovaně stiskněte tlačítko **UP** nebo **DOWN**, dokud se neoznačí **Units**. Stisknutím tlačítka **SET** se otevře podmenu.

– Stiskněte tlačítko **UP** nebo **DOWN**, dokud se neoznačí zrychlení. Stisknutím tlačítka **SET** se otevře podmenu.

– Tlačítkem **RIGHT** nebo **LEFT** zvolíte bod menu.

– Stisknutím tlačítka **SET** se požadovaná jednotka potvrdí.

Informace
Možnosti nastavení jsou m/s² a stopy/s².

7.26.62 Language

I00828-10

Podmínka

- Motocykl stojí.

– Při zavřeném menu stiskněte tlačítko **SET**.

– Opakovaně stiskněte tlačítko **UP** nebo **DOWN**, dokud se neoznačí **Settings**.

– Stisknutím tlačítka **SET** se menu otevře.

– Opakovaně stiskněte tlačítko **UP** nebo **DOWN**, dokud se neoznačí **Language**. Stisknutím tlačítka **SET** se otevře podmenu.

– Tlačítkem **RIGHT** nebo **LEFT** zvolíte bod menu.

– Stisknutím tlačítka **SET** se požadovaný jazyk potvrdí.

Informace
Jako jazyk menu je k dispozici angličtina US, angličtina UK, němčina, italština, francouzština a španělština.

7.26.63 Heating (doplňková výbava)

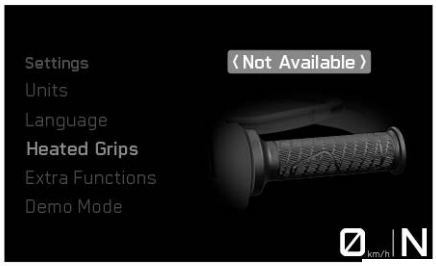

I00829-10

Podmínka

- Motocykl stojí.

– Při zavřeném menu stiskněte tlačítko **SET**.

– Opakovaně stiskněte tlačítko **UP** nebo **DOWN**, dokud se neoznačí **Settings**. Stisknutím tlačítka **SET** se menu otevře.

– Opakovaně stiskněte tlačítko **UP** nebo **DOWN**, dokud se neoznačí **Heating**. Stisknutím tlačítka **SET** se otevře podmenu.

V podmenu **Heating** lze pomocí **RIGHT** a **LEFT** konfigurovat vyhřívání rukojeti.

Informace
V menu **Settings** ovládá podmenu **Heating** pouze viditelnost **Heated Grips** v menu.

7.26.64 Extra Functions

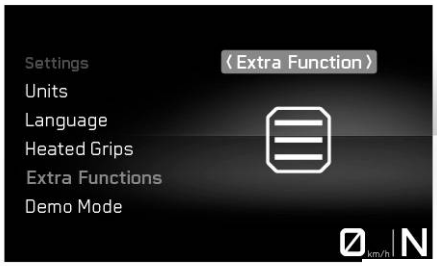

I00830-10

Podmínka

- Motocykl stojí.
- Motocykl s doplňkovou přídavnou funkcí.

– Při zavřeném menu stiskněte tlačítko **SET**.
– Opakovaně stiskněte tlačítko **UP** nebo **DOWN**, dokud se neoznačí **Settings**.
– Stisknutím tlačítka **SET** se menu otevře.
– Opakovaně stiskněte tlačítko **UP** nebo **DOWN**, dokud se neoznačí **Extra Functions**. Stisknutím tlačítka **SET** se otevře podmenu.
– Tlačítkem **UP** nebo **DOWN** procházíte doplňkovými funkcemi.

Informace
Zobrazí se seznam volitelných doplňkových funkcí.
Aktuální **KTM PowerParts** a dostupné softwary jsou uvedeny na webových stránkách KTM.

7.26.65 Demo Mode

I00831-10

Podmínka

- Motocykl stojí.
- Motocykl s demo režimem.

– Při zavřeném menu stiskněte tlačítko **SET**.
– Opakovaně stiskněte tlačítko **UP** nebo **DOWN**, dokud se neoznačí **Settings**.
– Stisknutím tlačítka **SET** se menu otevře.
– Opakovaně stiskněte tlačítko **UP** nebo **DOWN**, dokud se neoznačí **Demo Mode**. Stisknutím tlačítka **SET** se otevře podmenu.
– Pomocí tlačítka **UP** nebo **DOWN** procházíte funkcemi demo režimu.

Informace
Zobrazí se seznam aktivovaných funkcí demo režimu (📖 str. 26).
Po ukončení demo režimu jsou volitelné softwarové funkce k dostání u autorizovaného prodejce KTM.

8.1 Poloha řídítek

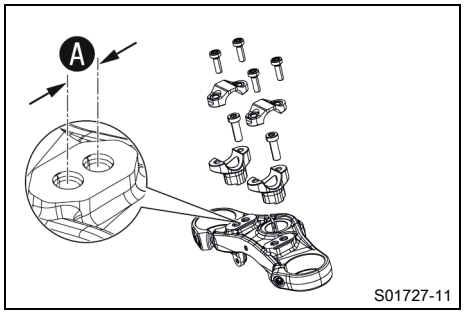

Na horní svorce vidlice jsou ve vzdálenosti Ⓐ vyvrtané dva otvory.

Vzdálenost otvorů Ⓐ	15 mm

Řídítka lze namontovat do dvou různých poloh. Řídítka lze tedy nastavit do polohy, která bude pro řidiče nejpohodlnější.

Informace
Pro závodní provoz KTM doporučuje přední polohu řídítek.

8.2 Nastavení polohy řídítek

Výstraha
Nebezpečí úrazu Opravená řídítka představují bezpečnostní riziko.

Pokud se řídítka ohýbají nebo vyrovnávají, unaví se materiál. Možným následkem je prasknutí řídítek.

– Pokud jsou řídítka poškozená nebo ohnutá, vyměňte je.

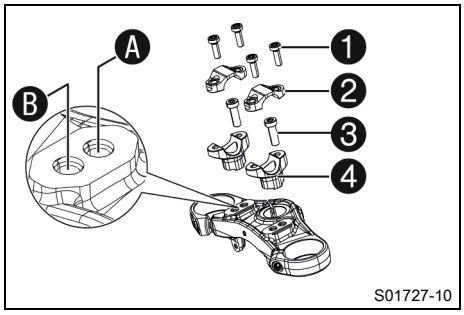

– Vyšroubujte šrouby ❶. Sejměte svorky z řídítek ❷. Nastavte řídítka tak, aby byly přístupné šrouby ❸.

Informace
Zakrytím chraňte součásti před poškozením.
Neohýbejte nadměrně kabely ani vedení.

– Vyšroubujte šrouby ❸. Sejměte úchyty řídítek ❹.
– Nastavte úchyty řídítek do požadované polohy Ⓐ nebo Ⓑ. Našroubujte šrouby ❸ a pevně je utáhněte.

Předepsaná hodnota

Namontujte úchyty řídítek vlevo a vpravo do stejné polohy.

Šroub úchytu řídítek	M10	40 Nm Loctite®243™

– Nastavte řídítka.

Informace
Dbejte na správné uložení kabelů a vedení.

– Nasaďte svorku řídítek. Našroubujte šrouby ❶ a pevně je rovnoměrně utáhněte.

Předepsaná hodnota

Šroub u svorky řídítek	M8	20 Nm

8.3 Nastavení základní polohy páčky spojky

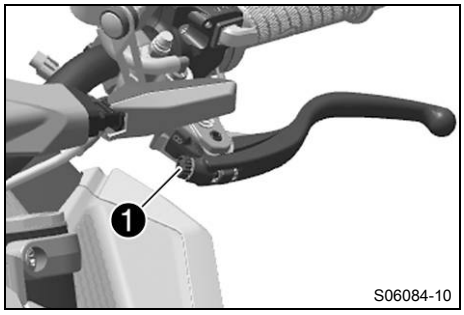

– Stlačte páčku spojky dopředu.
– Regulačním šroubem ❶ přizpůsobte základní polohu páčky spojky velikosti ruky.

Informace
Otáčením regulačního šroubu ve směru hodinových ručiček se páčka spojky oddálí od řídítek.
Otáčením regulačního šroubu proti směru hodinových ručiček se páčka spojky přiblíží k řídítkům.
Rozsah nastavení je omezený.
Nastavovací šroub otáčejte jen rukou, nepoužívejte sílu.
Neprovádějte nastavení během jízdy.

8.4 Nastavení základní polohy páčky ruční brzdy

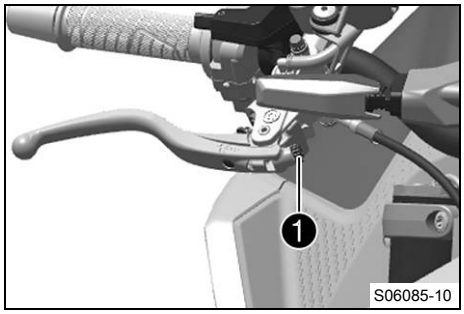

– Stlačte páčku ruční brzdy dopředu.
– Podle velikosti ruky upravte základní polohu páčky ruční brzdy nastavovacím šroubem ❶.

Informace
Otáčením nastavovacího šroubu ve směru hodinových ručiček se páčka ruční brzdy oddálí od řídítek.
Otáčením nastavovacího šroubu proti směru hodinových ručiček se páčka ruční brzdy přiblíží k řídítkům.
Rozsah nastavení je omezený.
Nastavovací šroub otáčejte jen rukou, nepoužívejte sílu.
Neprovádějte nastavení během jízdy.

8.5 Nastavení reakce páčky ruční brzdy

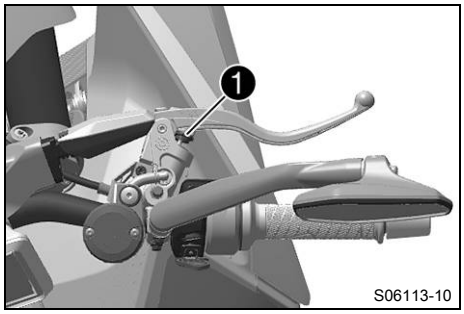

– Reakci páčky ruční brzdy upravte nastavovacím šroubem ❶.
  ✔ 19 – nastavení s velkým převodovým poměrem páčky ruční brzdy (měkká reakce, větší páková dráha, menší páková síla).
  ✔ 20 – nastavení s vyrovnanou reakcí páčky ruční brzdy.
  ✔ 21 – nastavení s malým převodovým poměrem páčky ruční brzdy (tvrdá reakce, menší páková dráha, větší páková síla).

Informace
Převodový poměr, a tím i reakci páčky ruční brzdy, lze měnit.
Nastavovací šroub otáčejte jen rukou, nepoužívejte sílu.
Neprovádějte nastavení během jízdy.

8.6 Nastavení stupačky nožní brzdy

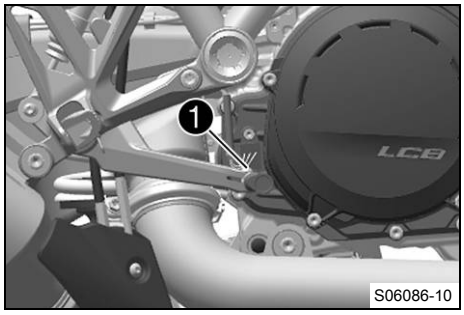

– Povolte šroub ❶.
– Pedál nožní brzdy nastavte otáčením do požadované polohy.

Předepsaná hodnota

Standard	Pedál je vyrovnaný dopředu

Informace
Pedál nožní brzdy lze otáčet libovolně o 360 °.
Základní poloha nožní brzdy je nastavena z výroby a nesmí se měnit.

– Pevně utáhněte šroub ❶.

Předepsaná hodnota

Šroub stupačky nožní brzdy	M6	10 Nm

8.7 Kontrola základní polohy řadicí páky

Informace
Řadicí páka v základní poloze se nesmí za jízdy opírat o botu.
Řadicí páka trvale opřená o botu způsobuje nadměrné namáhání převodovky a může docházet k chybnému fungování quickshifteru.

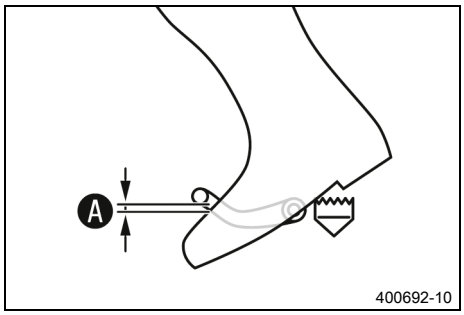

– Posaďte se na vozidlo do jízdní polohy a změřte vzdálenost Ⓐ mezi horní hranou boty a řadicí pákou.

Vzdálenost řadicí páky od horní hrany boty	10 … 20 mm

» Pokud vzdálenost nesouhlasí s předepsanou hodnotou:
  – Nastavte základní polohu řadicí páky. 🔧 (📖 str. 68)

8.8 Nastavení základní polohy řadicí páky 🔧

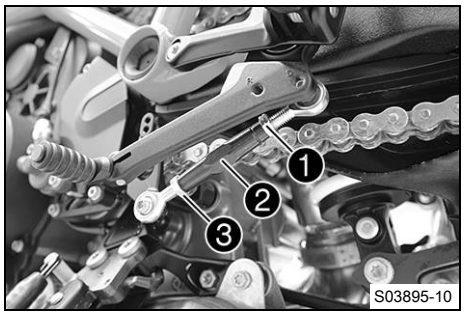

– Povolte matici ❶, přitom držte proti závitovou tyč ❷.

Informace
Matice ❶ má levý závit.

– Povolte matici ❸, přitom držte proti závitovou tyč ❷.
– Otáčením závitové tyče ❷ nastavte řadicí páku.

Informace
Rozsah nastavení je omezený.
Řadicí páka se při řazení nesmí dotýkat žádných součástí vozidla.
Aby byla zajištěna správná funkce řazení, musí být řadicí tyčové ústrojí správně nastaveno v obou polohách stupačky.

– Pevně utáhněte matici ❸, přitom držte proti závitovou tyč ❷.

Předepsaná hodnota

Matice tyče řazení	M8	12 Nm

– Pevně utáhněte matici ❶, přitom držte proti závitovou tyč ❷.

Předepsaná hodnota

Matice tyče řazení	M8LH	12 Nm

8.9 Nastavení stupačky řadicí páky

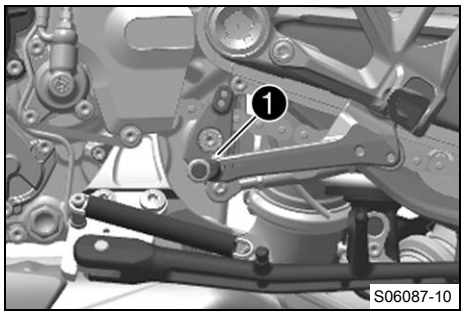

– Povolte šroub ❶.
– Stupačku řadicí páky nastavte otáčením do požadované polohy.

Předepsaná hodnota

Standard	Pedál je vyrovnaný dopředu

Informace
Pedál řadicí páky lze otáčet libovolně o 360 °.
Závitová tyč řadicí páky je nastavena z výroby a nesmí se měnit.

– Pevně utáhněte šroub.

Předepsaná hodnota

Šroub výstupu řadicí páky	M6	10 Nm

8.10 Nastavení polohy nosiče stupačky 🔧

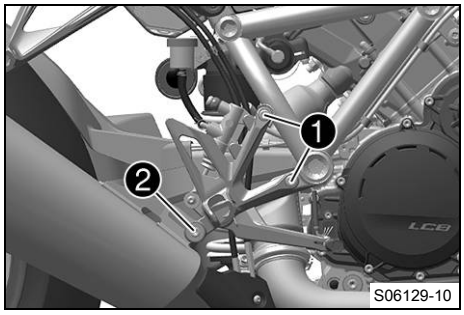

Hlavní práce

– Vyšroubujte šrouby ❶ pravého nosiče stupačky.

Informace
Při vyšroubování dolního šroubu nosiče stupačky dávejte pozor na matici.

– Povolte šroub ❷.

Informace
Nastavitelný nosič stupaček umožňuje pohodlnou spodní polohu stupaček nebo sportovní horní polohu stupaček.

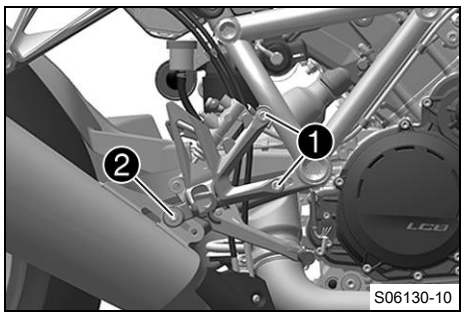

– Umístěte nosič stupačky.
– Našroubujte šrouby ❶ a pevně je utáhněte.

Předepsaná hodnota

Šroub nosiče stupačky řidiče	M8	25 Nm Loctite®243™

– Pevně utáhněte šroub ❷.

Předepsaná hodnota

Zbývající šrouby podvozku	M8	25 Nm

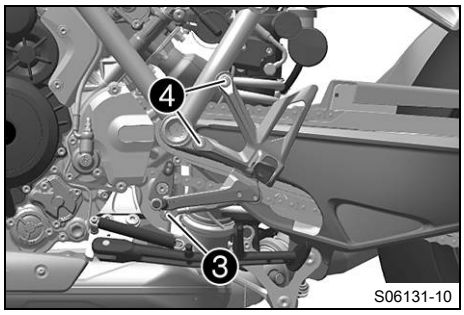

– Vyšroubujte šroub ❸ řadicího tyčového ústrojí.
– Odšroubujte šrouby ❹ z levého nosiče stupačky a sejměte nosič stupačky.

Informace
Při vyšroubování dolního šroubu nosiče stupačky dávejte pozor na matici.

– Řadicí tyčové ústrojí odpojte od řadicí páky a namontujte je do polohy **"R"**.

Předepsaná hodnota

Šroub tyče řazení	M6	5 Nm Loctite®243™

Informace
Nastavitelný nosič stupaček umožňuje pohodlnější spodní polohu stupaček (normální schéma řazení) nebo sportovní horní polohu stupaček (obrácené schéma řazení).
Polohu stupaček a schéma řazení lze měnit jedině současně.
Jestliže se nosič stupačky opět nastavuje do standardní polohy, musí se řadicí tyčové ústrojí na řadicí páce namontovat do polohy **"S"**.

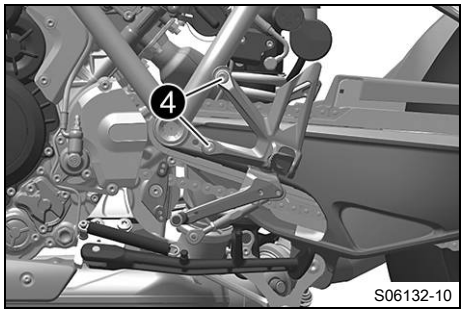

– Umístěte nosič stupačky.
– Našroubujte šrouby ❹ a pevně je utáhněte.

Předepsaná hodnota

Šroub nosiče stupačky řidiče	M8	25 Nm Loctite®243™

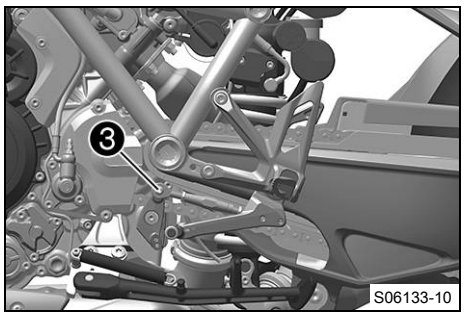

– Řadicí tyčové ústrojí nastavte do některé z horních poloh hřídele řazení.

Předepsaná hodnota

Vnější poloha	Síla řazení malá, dráha řazení dlouhá
Vnitřní poloha	Síla řazení velká, dráha řazení krátká

Informace
Jestliže se nosič stupačky opět nastavuje do standardní polohy, musí se použít některá z dolních poloh hřídele řazení.

– Našroubujte šroub ❸ a pevně ho dotáhněte.

Předepsaná hodnota

Šroub tyče řazení	M6	5 Nm Loctite®243™

Informace
Schéma řazení je nyní opačné.

Následná práce

– Zkontrolujte základní polohu řadicí páky. (📖 str. 68)
– Nastavte základní polohu řadicí páky. 🔧 (📖 str. 68)

9 UVEDENÍ DO PROVOZU

9.1 Pokyny k prvnímu uvedení do provozu

Nebezpečí

Nebezpečí úrazu Řidič nezpůsobilý jízdy ohrožuje sebe i ostatní.

– Neuvádějte vozidlo do provozu, když jste z důvodu požití alkoholu, drog nebo léků nezpůsobilí jízdy.
– Neuvádějte vozidlo do provozu, když nejste v psychicky nebo fyzicky dobrém stavu.

Výstraha

Nebezpečí úrazu Chybějící nebo závadný ochranný oděv představuje zvýšené bezpečnostní riziko.

– Při každé jízdě noste vhodný ochranný oděv, jako helmu, jezdecké boty, rukavice, kalhoty a bundu s protektory.
– Používejte vždy ochranný oděv, který je v bezvadném stavu a odpovídá zákonným předpisům.

Výstraha

Nebezpečí pádu Různé profily pneumatik na předním a zadním kole negativně ovlivňují jízdní vlastnosti.

Různé profily pneumatik mohou podstatně zhoršit kontrolu nad vozidlem.

– Zajistěte, aby přední a zadní kolo mělo pouze pneumatiky se stejně upraveným profilem.

Výstraha

Nebezpečí úrazu Neschválené nebo nedoporučené pneumatiky a kola zhoršují jízdní vlastnosti.

– Používejte pouze pneumatiky a kola schválené a doporučené KTM s odpovídajícím indexem rychlosti.

Výstraha

Nebezpečí úrazu Nové pneumatiky mají nižší přilnavost k vozovce.

U nových pneumatik není běhoun pneumatiky ještě zdrsněný.

– Nové pneumatiky zajíždějte umírněným způsobem jízdy a jen pomalu zvětšujte náklon vozidla.

Počet km pro zajetí	200 km

Výstraha

Nebezpečí úrazu Při přehřátí vypadne funkce brzdové soustavy.

Neuvolňuje-li se nožní brzda, obrušuje se soustavně brzdové obložení.

– Pokud nechcete brzdit, dejte nohu z pedálu nožní brzdy.

Informace

Při provozu vašeho vozidla mějte na paměti, že jiní lidé se mohou cítit obtěžováni nadměrným hlukem.

– Ujistěte se, že autorizovaný servis KTM provedl před vydáním vozidla příslušnou předprodejní kontrolu.
  ✓ Při předání vozidla obdržíte doklad o vydání.
– Před první jízdou si pozorně pročtěte celý návod k obsluze.
– Seznamte se s ovládacími prvky.
– Nastavte motocykl podle svých potřeb tak, jak je popsáno v kapitole Ergonomie.
– Než uskutečníte větší jízdu, zvykněte si na vhodné ploše na chování motocyklu. Vyzkoušejte si také jednou jet co nejpomaleji, abyste získali více citu pro motocykl.
– Během jízdy držte řídítka pevně oběma rukama a nohy nechte na stupačkách.
– Záběh motoru.

9.2 Záběh motoru

– Během doby záběhu nepřekračujte uvedené otáčky motoru.

Předepsaná hodnota

Maximální otáčky motoru	
Během prvních: 1 000 km	6 500 ot/min
Po prvních: 1 000 km	10 250 ot/min

– Vyvarujte se jízdy na plný plyn!

9.3 Naložení vozidla

Výstraha

Nebezpečí úrazu Celková hmotnost a zatížení náprav ovlivňují jízdní vlastnosti.

Celková hmotnost se vypočítá takto: Motocykl připravený k provozu a plně natankovaný plus jezdec a příp. spolujezdec v ochranném obleku a přilbě plus příp. namontovaná zavazadla.

– Nepřekračujte nejvyšší přípustnou celkovou hmotnost ani nejvyšší přípustné zatížení náprav.

Výstraha

Nebezpečí úrazu Neodborná montáž kufrů, tankvaků nebo jiných zavazadel negativně ovlivňuje jízdní vlastnosti.

Neodborně namontované zavazadlo se během jízdy může sesmeknout.

– Namontujte a zajistěte veškerá zavazadla podle předpisu výrobce.
– Pravidelně kontrolujte upevnění vezeného zavazadla.

Výstraha

Nebezpečí úrazu Jsou-li zavazadla namontována, při vysoké rychlosti se mění jízdní chování.

– Přizpůsobte rychlost nákladu.
– Pokud je váš motocykl naložen kufry nebo jinými zavazadly, jeďte pomaleji.

Nejvyšší rychlost se zavazadlem 130 km/h

Výstraha

Nebezpečí úrazu Při přetížení se systém zavazadel poškodí.

– Když máte na motocyklu upevněná zavazadla, respektujte údaje výrobce o maximálním naložení.

Výstraha

Nebezpečí úrazu Posunutá zavazadla mají negativní vliv na viditelnost.

Pokud je zadní světlo zakryté, jste zejména ve tmě hůře vidět ostatními účastníky provozu jedoucími za Vámi.

– Pravidelně kontrolujte upevnění vezeného zavazadla.

Výstraha

Nebezpečí úrazu Velké naložení změní jízdní vlastnosti a prodlužuje brzdnou dráhu.

– Přizpůsobte rychlost nákladu.

Výstraha

Nebezpečí požáru Horké výfukové potrubí může popálit zavazadlo.

– Zavazadlo upevněte tak, aby nemohlo být popáleno nebo zašpiněno horkým výfukovým potrubím.

– Berete-li si s sebou zavazadlo, dbejte na jeho bezpečné upevnění co nejblíže středu vozidla a na rovnoměrné rozložení hmotnosti na přední a zadní kolo.
– Dodržujte maximální dovolenou hmotnost a zatížení náprav.

Předepsaná hodnota

Nejvyšší přípustná celková hmotnost	425 kg
Nejvyšší přípustné zatížení nápravy vpředu	165 kg
Nejvyšší přípustné zatížení nápravy vzadu	260 kg

10.1 Kontrola a ošetření před každým uvedením do provozu

Informace
Před každou jízdou zkontrolujte stav vozidla a jeho provozní bezpečnost.
Vozidlo musí být při provozu v technicky bezvadném stavu.

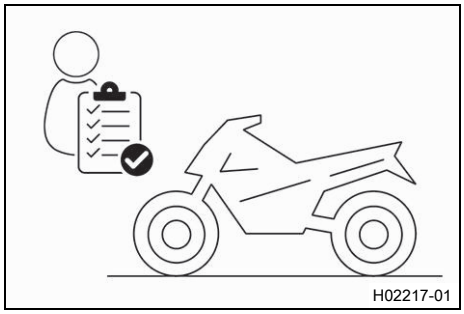

- Zkontrolujte hladinu motorového oleje. (str. 137)
- Zkontrolujte hladinu brzdové kapaliny brzdy předního kola. (str. 110)
- Zkontrolujte stav brzdové kapaliny u brzdy zadního kola. (str. 112)
- Zkontrolujte brzdová obložení a pojistku brzdového obložení brzdy předního kola. (str. 111)
- Zkontrolujte brzdová obložení a pojistku brzdového obložení brzdy zadního kola. (str. 114)
- Zkontrolujte funkci brzdové soustavy.
- Zkontrolujte hladinu chladicí kapaliny ve vyrovnávací nádrži. (str. 133)
- Zkontrolujte znečištění řetězu. (str. 102)
- Zkontrolujte napnutí řetězu. (str. 103)
- Zkontrolujte stav pneumatik. (str. 119)
- Zkontrolujte tlak v pneumatikách. (str. 120)
- Zkontrolujte nastavení a lehký chod všech ovládacích prvků.
- Zkontrolujte funkci elektrické soustavy.
- Zkontrolujte správné upevnění zavazadel.
- Zkontrolujte nastavení zpětných zrcátek.
- Zkontrolujte zásobu paliva.

10.2 Startování vozidla

Nebezpečí
Nebezpečí otravy Výfukové plyny jsou jedovaté a mohou způsobit bezvědomí a smrt.
- Při provozu motoru zajistěte vždy dostatečné větrání.
- Při startování nebo provozu motoru v uzavřeném prostoru používejte vhodné odsávání výfukových plynů.

Pozor
Nebezpečí úrazu Při vybité nebo chybějící 12V baterii se poškodí elektronické součásti a bezpečnostní zařízení.

Při vybité nebo vadné 12V baterii může docházet k poruchám v elektronice vozidla, zejména během procesu startování.

- Nikdy neprovozujte vozidlo s vybitou 12V baterií nebo bez 12V baterie.

Upozornění
Poškození motoru Vysoké otáčky při studeném motoru působí negativně na životnost motoru.
- Zahřívejte motor vždy při nízkých otáčkách.

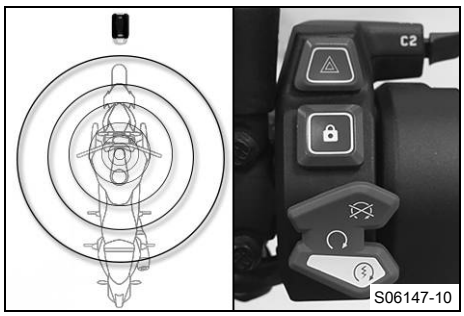

– Sundejte motocykl z bočního stojanu a posaďte se na motocykl.
– Dejte klíček RACE ON do dosahu zámku řízení.
– Ujistěte se, že se klíček RACE ON během jízdy nachází ve stanoveném dosahu.

Předepsaná hodnota

Maximální dosah klíčku RACE ON kolem zámku řízení	1,5 m

Informace
Nízké napětí baterie klíčku RACE ON a rušivé rádiové vlny mohou dosah snížit.
Když je příliš nízké napětí baterie klíčku RACE ON, položte některý z klíčků zapalování do oblasti zámku řízení (str. 20) a po nastartování jej opět bezpečně uschovejte.

– Ujistěte se, že se startovací tlačítko / nouzový vypínač nachází ve střední poloze.
– Zapněte zapalování, k tomu krátce stiskněte odemykací tlačítko (maximálně 1 sekundu).

Předepsaná hodnota

Aby nedocházelo k chybám v řídicí komunikaci, nevypínejte a nezapínejte zapalování v rychlém sledu.

✔ Řízení se odblokuje.
✔ Provede se kontrola funkcí sdruženého přístroje na palubní desce.
✔ Výstražná kontrolka ABS zhasne po rozjezdu.

Informace
Pokud se řízení neodblokuje, trochu řídítky pohněte.

– Zařaďte převodovku do polohy volnoběhu.
✔ Zobrazí se poloha volnoběhu **N**.

– Stiskněte startovací tlačítko/nouzový vypínač krátce do spodní polohy.

Informace
Startovací tlačítko / nouzový vypínač stiskněte do spodní polohy až poté, co se dokončí kontrola funkcí sdruženého přístroje na palubní desce.
Při startování nepřidávejte plyn.
Při neúspěšném pokusu o nastartování vyčkejte 15 sekund do dalšího startování.
Po 6 neúspěšných pokusech o nastartování již dále nestartujte, ale zkontrolujte vozidlo z hlediska jiných chybných funkcí.
Tento motocykl je vybaven bezpečnostním systémem startování. Motor lze spustit jen při zařazeném neutrálu nebo v případě, že je při zařazené rychlosti stlačena páčka spojky. Pokud se při vyklopeném bočním stojanu zařadí rychlost, zůstane motor stát.

10.3 Launch Control (doplňková výbava)

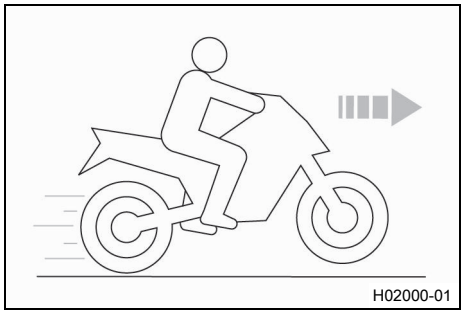

Launch Control je doplňková funkce elektroniky motoru.
Launch Control přizpůsobuje otáčky motoru tak, aby bylo dosaženo nejlepšího možného zrychlení.
Launch Control se pro rozjezd může použít maximálně třikrát po sobě. Po třetím rozjezdu se Launch Control dočasně deaktivuje, aby se motor, převodovka a chladicí systém chránil před přetížením.
Launch Control se deaktivuje také tehdy, když nejsou splněny všechny podmínky pro aktivaci.
Launch Control se opět uvolní v následujících případech: motor běží minimálně tři minuty, motor je 20 minut vypnutý nebo byla ujeta vzdálenost 1,5 km (0,93 mi).

10.4 Rozjezd

– Zatáhněte páčku spojky, zařaďte 1. rychlostní stupeň, páčku spojky pomalu uvolňujte a zároveň opatrně přidávejte plyn.

10.5 Rozjezd pomocí Launch Control (doplňková výbava)

Výstraha

Nebezpečí úrazu Launch Control umožňuje silné zrychlení, které může začátečník přecenit.

– Používejte Launch Control jen tehdy, máte-li příslušné zkušenosti.
– Nepoužívejte Launch Control ve veřejném silničním provozu.

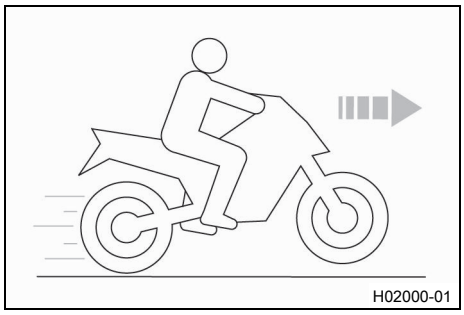

Podmínka

Aktivován je jízdní režim **TRACK** (doplňková výbava).
Zařazen je první rychlostní stupeň.
Kontrolka TC nesvítí.
Teplota chladicí kapaliny: > 60 °C
Ujetá celková vzdálenost: > 1 000 km

– Aktivujte Launch Control na sdruženém přístroji na palubní desce.
  ✔ Na úvodní obrazovce se zobrazí počet možných spuštění.
– Při stisknuté páčce spojky přidejte plný plyn.
  ✔ Otáčky motoru se nastaví.

6 500 ot/min

  ✔ Kontrolka TC rychle bliká.
– Uvolňujte páčku spojky plynule, ale dávkovaně.

10.6 QUICKSHIFTER+ (doplňková výbava)

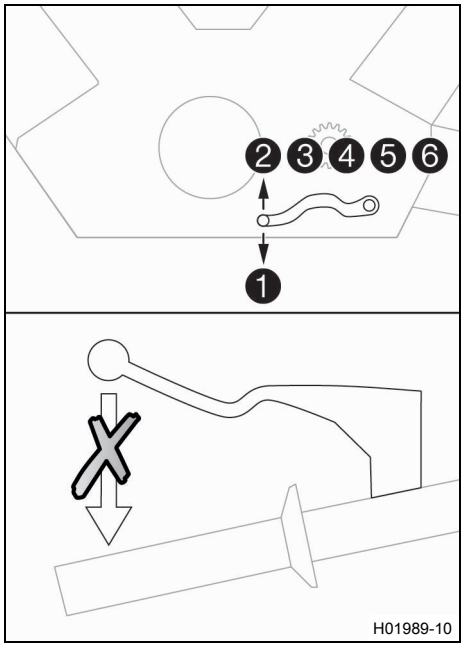

Je-li QUICKSHIFTER+ (doplňková výbava) aktivován, může se bez aktivace spojky zařadit vyšší nebo nižší rychlostní stupeň.

Jelikož se nemusí zavírat rukojeť plynu, je možná nepřerušovaná změna rychlostních stupňů.

QUICKSHIFTER+ podle polohy rozvodového hřídele pozná, zda se má zahájit řazení, a předá do řídicího systému motoru příslušný signál.

Je-li QUICKSHIFTER+ na sdruženém přístroji na palubní desce deaktivován, musí se při každém řazení jako obvykle aktivovat spojka.

10.7 Řazení, jízda

Výstraha

Nebezpečí úrazu Při skokových změnách zátěže se vozidlo může dostat mimo kontrolu.

- Vyhněte se náhlým změnám zátěže a rychlému brzdění.
- Přizpůsobte rychlost stavu vozovky.

Výstraha

Nebezpečí úrazu Řazení nižšího převodového stupně při vysokých otáčkách motoru zablokuje zadní kolo a přetáčí motor.

- Při vysokých otáčkách motoru nezařazujte na nižší stupeň.

Výstraha

Nebezpečí úrazu Nastavování na vozidle odpoutává pozornost od dopravní situace.

- Všechny činnosti nastavení provádějte v klidovém stavu vozidla.

Výstraha

Nebezpečí úrazu Spolujezdec může při nesprávném chování spadnout z motocyklu.

- Zajistěte, aby si spolujezdec správně sedl na sedačku pro spolujezdce, nohy dal na stupačky pro spolujezdce a pevně se držel řidiče nebo úchytů.
- Dodržuje předpisy o minimálním věku spolujezdce platné ve Vaší zemi.

Výstraha

Nebezpečí úrazu Riskantní způsob jízdy představuje velké riziko.

- Dodržujte předpisy jízdního provozu a jezděte defenzívně a předvídavě, abyste co nejdříve rozpoznali možná nebezpečí.

Výstraha

Nebezpečí úrazu Studené pneumatiky mají nižší přilnavost k vozovce.

– Při každé jízdě jeďte první kilometry s mírnou rychlostí do té doby, než pneumatiky dosáhnou své provozní teploty.

Výstraha

Nebezpečí úrazu Nové pneumatiky mají nižší přilnavost k vozovce.

U nových pneumatik není běhoun pneumatiky ještě zdrsněný.

– Nové pneumatiky zajíždějte umírněným způsobem jízdy a jen pomalu zvětšujte náklon vozidla.

Počet km pro zajetí	200 km

Výstraha

Nebezpečí úrazu Celková hmotnost a zatížení náprav ovlivňují jízdní vlastnosti.

Celková hmotnost se vypočítá takto: Motocykl připravený k provozu a plně natankovaný plus jezdec a příp. spolujezdec v ochranném obleku a přilbě plus příp. namontovaná zavazadla.

– Nepřekračujte nejvyšší přípustnou celkovou hmotnost ani nejvyšší přípustné zatížení náprav.

Výstraha

Nebezpečí úrazu Neodborná montáž kufrů, tankvaků nebo jiných zavazadel negativně ovlivňuje jízdní vlastnosti.

Neodborně namontované zavazadlo se během jízdy může sesmeknout.

– Namontujte a zajistěte veškerá zavazadla podle předpisu výrobce.
– Pravidelně kontrolujte upevnění vezeného zavazadla.

Výstraha

Nebezpečí úrazu Pád může vozidlo poškodit víc, než je na první pohled zřejmé.

– Po pádu zkontrolujte vozidlo jako před každým uvedením do provozu.

Upozornění

Poškození motoru Nefiltrovaný nasávaný vzduch působí negativně na životnost motoru.

Bez vzduchového filtru se do motoru dostane prach a nečistota.

– Vozidlo uvádějte do provozu pouze se vzduchovým filtrem.

Upozornění

Poškození motoru Při přehřátí se poškodí motor.

– Jestliže se objeví výstražný ukazatel teploty chladicí kapaliny, ihned podle podmínek provozu zastavte a vypněte motor.
– Nechejte motor a chladicí systém vychladnout.
– Zkontrolujte a popř. upravte na vychladlém chladicím systému stav chladicí kapaliny.

Upozornění

Poškození převodovky Při nesprávném použití QUICKSHIFTER+ se poškodí převodovka.

QUICKSHIFTER+ se může používat, jen když je funkce aktivovaná na sdruženém přístroji na palubní desce.

Při zatažené páčce spojky se QUICKSHIFTER+ neaktivuje.

– Používejte QUICKSHIFTER+ výhradně v uvedeném přípustném rozsahu otáček.

Informace
Pokud se při jízdě vyskytnou neobvyklé zvuky, ihned zastavte, vypněte motor a kontaktujte autorizovaný servis KTM.
Všechny údaje ke směru řazení se vztahují ke standardnímu schématu řazení.

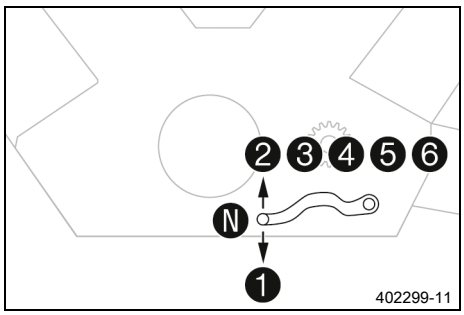

– Pokud to podmínky (stoupání, jízdní situace atd.) dovolují, zařaďte vyšší stupně.
– Uberte plyn, současně zatáhněte za páčku spojky, zařaďte další stupeň, uvolněte páčku spojky a přidejte plyn.

Informace
Poloha jednotlivých rychlostních stupňů je patrná na vyobrazení. Poloha volnoběhu se nachází mezi 1. a 2. rychlostním stupněm. 1. stupeň je stupeň pro rozjíždění nebo jízdu v horském terénu.

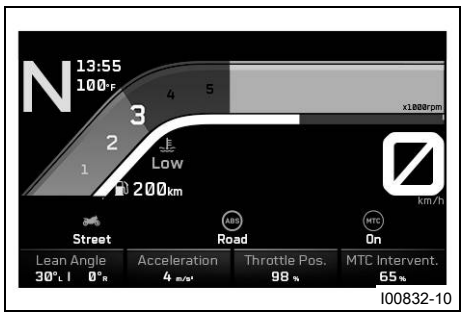

– Pokud motocykl nemá provozní teplotu, zrychlujte co nejmírněji.

Informace
Pokud motocykl nemá provozní teplotu, jsou maximální otáčky motoru omezeny na 6500 otáček. Pásmo otáček nad 6500 otáček je na sdruženém přístroji na palubní desce zvýrazněno modře.

– Po dosažení nejvyšší rychlosti plným vytočením otočné rukojeti plynu vraťte rukojeť na ¾ plynu. Rychlost se téměř nesníží, ale značně se sníží spotřeba paliva.
– Přidávejte jen tolik plynu, kolik dovoluje vozovka a povětrnostní poměry. Zejména v zatáčkách by se nemělo řadit a jen velmi opatrně přidávat plyn.
– Pro podřazení motocykl v případě potřeby přibrzděte a současně uberte plyn.
– Zatáhněte za páčku spojky a zařaďte nižší stupeň, pomalu uvolňujte spojku a přidávejte plyn nebo ještě jednou zařaďte.
– Pokud například na křižovatce zhasne motor, jenom zatáhněte za páčku spojky a stiskněte startovací tlačítko/nouzový vypínač do spodní polohy. Převodovka nemusí být uvedena do polohy volnoběhu.
– Pokud by měl motocykl delší dobu stát nebo být v provozu při otáčkách volnoběhu, vypněte motor.
– Pokud během jízdy začne svítit výstražná kontrolka tlaku oleje, musíte okamžitě zastavit a vypnout motor. Kontaktujte autorizovaný odborný servis KTM.
– Pokud během jízdy začne svítit kontrolka chybné funkce, kontaktujte co nejdříve autorizovaný odborný servis KTM.
– Pokud během jízdy začne svítit všeobecná výstražná kontrolka, zobrazuje displej po dobu 10 sekund příslušné hlášení.

Informace
Mimořádně důležitá hlášení jsou navíc uložena v menu **Warning**.

– Pokud se na sdruženém přístroji na palubní desce zobrazí výstražný symbol náledí, je možný výskyt náledí. Přizpůsobte rychlost změněnému stavu vozovky.

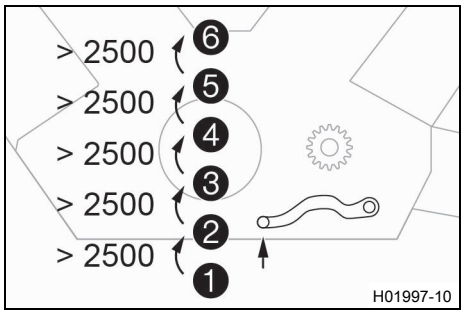

Podmínka

QUICKSHIFTER+ (doplňková výbava) aktivovaná.

– Je-li aktivovaná funkce QUICKSHIFTER+ na sdruženém přístroji na palubní desce, můžete v uvedeném rozsahu otáček zařadit vyšší rychlostní stupeň bez použití páčky spojky.

Informace

Minimální otáčky motoru v otáčkách za minutu před zařazením na vyšší stupeň jsou patrné na obrázku.

Plynule stiskněte páčku řazení až na doraz, aniž byste měnili polohu rukojeti plynu.

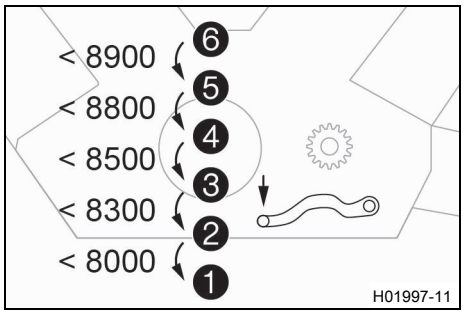

– Je-li na sdruženém přístroji na palubní desce aktivovaná funkce QUICKSHIFTER+, můžete v uvedeném rozsahu otáček zařadit nižší rychlostní stupeň bez použití páčky spojky.

Informace

Maximální otáčky motoru v otáčkách za minutu před zařazením na nižší stupeň jsou patrné na obrázku.

Plynule stiskněte páčku řazení až na doraz, aniž byste měnili polohu rukojeti plynu.

10.8 MSR (doplňková výbava)

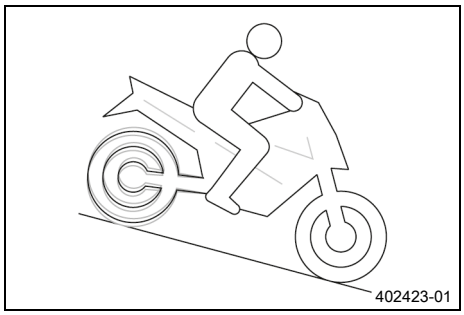

MSR je doplňková funkce řízení motoru.

Když je brzdný účinek motoru příliš velký, **MSR** zabrání tomu, aby se zadní kolo při jízdě vpřed zablokovalo nebo při náklonu vozidla podklouzlo.

Aby se zabránilo prokluzu zadního kola, otevře **MSR** škrtící klapky jen tolik, kolik je to nezbytně nutné.

Funkce **MSR** se využívá na površích, jejichž součinitel tření je příliš nízký k aktivaci tzv. „antihoppingové spojky“.

Pro další zvýšení jízdní bezpečnosti je **MSR** závislá na náklonu vozidla.

Informace

Při vypnutém ABS, vypnutém MTC s citlivostí na zatáčky nebo aktivovaném režimu ABS **Supermoto** není funkce **MSR** aktivovaná.

10.9 Brzdění

Výstraha
Nebezpečí úrazu Mokro a nečistoty ovlivňují brzdovou soustavu.
– Několikrát opatrně zabrzďte, aby se vysušily brzdové kotouče a brzdová obložení a odstranily se z nich nečistoty.

Výstraha
Nebezpečí úrazu Porézní tlakový bod přední nebo zadní brzdy snižuje brzdný účinek.
– Zkontrolujte brzdovou soustavu a nepokračujte v jízdě, dokud se problém neodstraní. (Váš autorizovaný servis KTM Vám rád pomůže.)

Výstraha
Nebezpečí úrazu Při přehřátí vypadne funkce brzdové soustavy.

Neuvolňuje-li se nožní brzda, obrušuje se soustavně brzdové obložení.

– Pokud nechcete brzdit, dejte nohu z pedálu nožní brzdy.

Výstraha
Nebezpečí úrazu Vyšší celková hmotnost prodlužuje brzdnou dráhu.
– Počítejte s delší brzdou dráhou, pokud povezete spolujezdce nebo zavazadla.

Výstraha
Nebezpečí úrazu Posypová sůl na silnicích má negativní vliv na brzdovou soustavu.
– Několikrát opatrně zabrzďte, aby se z brzdových kotoučů a brzdových obložení odstranila posypová sůl.

Výstraha
Nebezpečí úrazu ABS může v určitých situacích prodloužit brzdou dráhu.
– Přizpůsobte způsob brzdění jízdní situaci a stavu vozovky.

Výstraha
Nebezpečí úrazu Příliš silné brzdění blokuje kola.

Účinnost ABS je zaručena jen tehdy, je-li ABS zapnuté.

– Nechte ABS zapnuté, abyste využívali jeho ochranný účinek.

Výstraha
Nebezpečí úrazu Jízdní pomůcky mohou pravděpodobnost pádu snížit jen v rámci fyzikálních možností.

Jízdní situace, jako např. zavazadla s vysokým těžištěm, střídavé povrchy silnic, strmé sjezdy nebo plné brzdění bez rozpojení spojky nelze vždy kompenzovat.

– Přizpůsobte způsob jízdy stavu vozovky a svým jízdním dovednostem.

– Při brzdění uberte plyn a aktivujte zároveň brzdu předního i zadního kola.

Informace
S ABS můžete jak při plném brzdění tak i při menší přilnavosti k vozovce na písčitém, mokrém nebo kluzkém podkladu využít plnou sílu brzdění bez rizika, že se zablokují kola.

Výstraha
Nebezpečí úrazu Brzdný účinek motoru může zablokovat zadní kolo.
– Když provádíte nouzové nebo plné brzdění nebo brzdíte na kluzkém povrchu, zatáhněte spojku.

Výstraha
Nebezpečí úrazu Šikmá poloha nebo bočně svažitý terén snižuje maximální možné zpoždění.
– Pokud možno ukončete brzdění před začátkem zatáčky.

– Brzdění byste měli ukončit vždy před začátkem zatáčky. Přitom podle rychlosti zařaďte nižší rychlostní stupeň.
– Při dlouhých jízdách z kopce využívejte brzdný účinek motoru. Za tím účelem zařaďte o jeden nebo o dva nižší stupeň, avšak nepřetáčejte motor. Potřebujete tak podstatně méně brzdit a brzdy se tolik nepřehřívají.

10.10 Zastavení, parkování

Výstraha
Nebezpečí úrazu Neoprávněně jednající osoby ohrožují sebe i ostatní.

Pokud je v dosahu platný transpondér, může se vozidlo nastartovat.

– Pokud běží motor, nenechávejte vozidlo nikdy bez dozoru.
– Nenechávejte nikdy vozidlo bez dozoru, když se klíček RACE ON nebo černý klíček zapalování nachází v blízkosti vozidla.
– Zajistěte vozidlo před neoprávněnými osobami.
– Když necháváte vozidlo bez dozoru, zamkněte řízení.

Výstraha
Nebezpečí popálení Některé součásti vozidla jsou při provozu vozidla horké.
– Nedotýkejte se žádných součástí, jako výfukového systému, chladiče, motoru, tlumiče nárazů nebo brzdové soustavy, dokud tyto součásti nevychladnou.
– Před prováděním prací nechte součásti vozidla vychladnout.

Upozornění
Materiální škody Nesprávný postup při parkování poškodí vozidlo.

Když vozidlo samovolně odjede nebo spadne, mohou vzniknout značné škody.

Součásti určené pro odstavení vozidla jsou dimenzované jen na hmotnost vozidla.

– Odstavujte vozidlo na pevném a rovném podkladu.
– Zajistěte, aby si nikdo nesedal na vozidlo zaparkované na stojanu.

Upozornění
Nebezpečí požáru Horké součásti vozidla představují nebezpečí požáru nebo výbuchu.
– Vozidlo neodstavujte v blízkosti snadno hořlavých nebo výbušných látek.
– Než vozidlo zakryjete, nechte jej vychladnout.

– Zabrzděte motocykl.
– Zařaďte převodovku do polohy volnoběhu.
– Vypněte zapalování, k tomu krátce stiskněte tlačítko RACE ON ⚲ při zapnutém zapalování (maximálně 1 sekundu).

Informace
Pokud se motor vypne nouzovým vypínačem a zapalování zůstane zapnuté odemykacím tlačítkem, nepřeruší se elektrické napájení většiny elektrických spotřebičů. Vybíjí se tím 12V baterie. Motor proto vždy vypínejte odemykacím tlačítkem, nouzový vypínač slouží jen pro nouzové situace.

- Motocykl zaparkujte na pevném povrchu.
- Nohou posuňte boční stojan dopředu až na doraz a tíhu vozidla přeneste na stojan.
- Otočte řídítka až na doraz doleva a dlouze stiskněte tlačítko RACE ON (minimálně 2 sekundy).

✓ Řízení se zablokuje.

Informace
Pokud zámek řídítek nezaskočí, trochu řídítky pohněte.

10.11 Přeprava

Upozornění
Materiální škody Nesprávný postup při parkování poškodí vozidlo.

Když vozidlo samovolně odjede nebo spadne, mohou vzniknout značné škody.

Součásti určené pro odstavení vozidla jsou dimenzované jen na hmotnost vozidla.

- Odstavujte vozidlo na pevném a rovném podkladu.
- Zajistěte, aby si nikdo nesedal na vozidlo zaparkované na stojanu.

Upozornění
Nebezpečí požáru Horké součásti vozidla představují nebezpečí požáru nebo výbuchu.

- Vozidlo neodstavujte v blízkosti snadno hořlavých nebo výbušných látek.
- Než vozidlo zakryjete, nechte jej vychladnout.

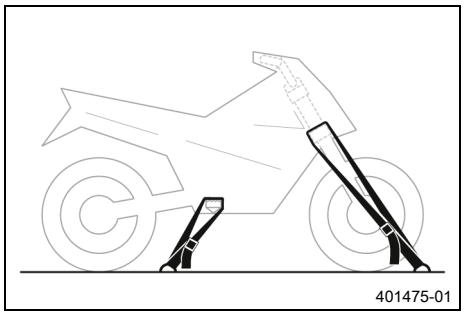

- Vypněte motor.
- Zajistěte motocykl upínacími popruhy nebo jinými vhodnými upínacími prostředky proti převržení nebo samovolnému odjetí.

10.12 Odtažení v případě poruchy

Upozornění
Nebezpečí poškození Vlečení tažným vozidlem není vhodné opatření pro vyproštění.

Při odtahování může dojít k poškození hnacího ústrojí nebo převodovky.

- Nepoužívejte odtahová zařízení, u kterých zůstávají kola porouchaného vozidla na vozovce a pohybuje se s nimi.
- Porouchané vozidlo přepravujte vždy na přívěsu nebo na ložné ploše přepravního vozidla.

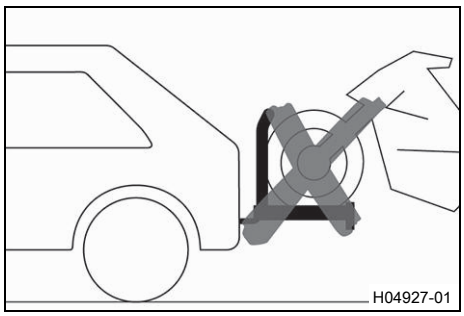

– Zkontrolujte, zda je porouchané vozidlo správně zajištěno na přívěsu nebo přepravním vozidle.
– Dodržujte místně platné předpisy pro vyprošťování poroucha-ných vozidel.

10.13 Tankování paliva

Nebezpečí

Nebezpečí požáru Palivo je snadno vznětlivé.

Palivo v palivové nádrži se při zahřátí rozpíná a při přeplnění může unikat.

– Netankujte do vozidla palivo v blízkosti otevřeného ohně nebo zapálených cigaret.
– Při tankování paliva vypněte motor.
– Ujistěte se, že se žádné palivo nerozlilo, zejména na horké části vozidla.
– Rozlité palivo ihned důkladně setřete.
– Řiďte se údaji o tankování paliva.

Výstraha

Nebezpečí otravy Palivo je zdraví škodlivé.

– Dávejte pozor, aby se vám palivo nedostalo do očí, na kůži nebo na oděv.
– V případě polknutí paliva ihned vyhledejte lékaře.
– Nenadýchejte se palivových výparů.
– Při kontaktu s kůží opláchněte postižené místo ihned velkým množstvím vody.
– Pokud se palivo dostalo do očí, ihned oči důkladně vypláchněte vodou a vyhledejte lékaře.
– Potřísníte-li si palivem oblečení, převlečte se.

Upozornění

Materiální škody Nedostatečná kvalita paliva předčasně opotřebuje palivový filtr.

V některých zemích nebo regionech se může stát, že za určitých okolností není k dispozici dostatečná kvalita a čistota paliva. Následkem jsou problémy v palivovém systému.

– Tankujte jen čisté palivo, které odpovídá uvedené normě. (Váš autorizovaný servis KTM Vám rád pomůže.)

Upozornění

Ohrožení životního prostředí Nesprávné zacházení s palivem ohrožuje životní prostředí.

– Nenechte palivo proniknout do podzemních vod, do půdy nebo do kanalizace.

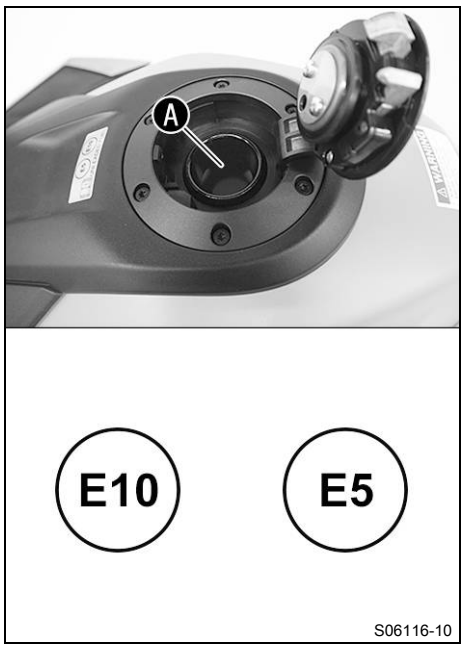

- Vypněte motor.
- Otevřete uzávěr palivové nádrže. (📖 str. 22)
- Palivo doplňujte do nádrže maximálně k spodní hraně Ⓐ plnicího hrdla.

Objem palivové nádrže celkem cca	17,5 l	Bezolovnatý benzín Super (ROZ 95) (📖 str. 162)

- Zavřete uzávěr palivové nádrže. (📖 str. 23)

11.1 Doplňující informace

Všechny další práce, které vyplývají ze servisních prací, se musí objednat zvlášť a jsou také zvlášť účtovány.
V závislosti na lokálních podmínkách použití mohou ve Vaší zemi platit odlišné servisní intervaly.
V důsledku neustálého technického vývoje se mohou měnit servisní intervaly i rozsah jednotlivých servisních prací. Nejnovější servisní plán je k dispozici autorizovaným prodejcům KTM pro elektronické ověření servisu.
Váš autorizovaný prodejce KTM Vám rád poradí.

11.2 Servisní práce

	po 1 000 km	každých 15 000 km	každých 30 000 km	každých 60 000 km	každých 12 měsíců	každých 24 měsíců	každých 48 měsíců
Přečtěte z paměti chyb pomocí diagnostického nástroje KTM. 🔧	○	●	●	●	●	●	●
Zkontrolujte řízení výfukových klapek pomocí diagnostického nástroje KTM. 🔧		●	●	●	●	●	●
Naprogramujte senzor rozvodového hřídele. 🔧	○	●	●	●	●	●	●
Zkontrolujte funkci elektrické soustavy.	○	●	●	●	●	●	●
Zkontrolujte brzdová obložení a pojistku brzdového obložení brzdy předního kola. (📖 str. 111)	○	●	●	●	●	●	●
Zkontrolujte brzdová obložení a pojistku brzdového obložení brzdy zadního kola. (📖 str. 114)	○	●	●	●	●	●	●
Zkontrolujte brzdové kotouče. (📖 str. 109)	○	●	●	●	●	●	●
Zkontrolujte brzdová vedení, zda jsou utěsněná a nejsou poškozená.	○	●	●	●	●	●	●
Zkontrolujte hladinu brzdové kapaliny brzdy předního kola. (📖 str. 110)	○	●	●	●	●		
Vyměňte brzdovou kapalinu brzdy předního kola. 🔧						●	●
Zkontrolujte stav brzdové kapaliny u brzdy zadního kola. (📖 str. 112)	○	●	●	●	●		
Vyměňte brzdovou kapalinu brzdy zadního kola. 🔧						●	●
Zkontrolujte/doplňte hladinu kapaliny hydraulické spojky. (📖 str. 106)		●	●	●	●		
Vyměňte kapalinu hydraulické spojky. 🔧						●	●
Vyměňte motorový olej a olejový filtr, vyčistěte olejové sítko. 🔧 (📖 str. 137)	○	●	●	●	●	●	●
Zkontrolujte/vyčistěte olejovou trysku k mazání spojky. 🔧	○	●	●	●			
Zkontrolujte všechny hadice (např. palivové, chladicí, odvzdušňovací, drenážní, ...) a manžety ohledně trhlin, těsnosti a správného uložení. 🔧		●	●	●	●	●	●
Vypusťte drenážní hadice. 🔧	○	●	●	●	●	●	●
Zkontrolujte kabely, zda nejsou poškozené a jsou uložené bez ohybů (demontovaná palivová nádrž). 🔧		●	●	●	●	●	●
Zkontrolujte rám. 🔧			●	●			
Zkontrolujte kyvnou vidlici. 🔧			●	●			
Zkontrolujte ložisko kyvné vidlice. 🔧		●	●	●			
Zkontrolujte vůli připojení pružné vzpěry. 🔧		●	●	●			
Zkontrolujte vůli ložiska hlavy řízení. 🔧	○	●	●	●			
Zkontrolujte ložiska kol. 🔧		●					
Kontrola těsnění pružné vzpěry a vidlice. Provádějte servis vidlice a pružné vzpěry podle potřeby, možnosti a účelu použití. 🔧	○	●	●	●	●	●	●

	po 1 000 km	každých 15 000 km	každých 30 000 km	každých 60 000 km	každých 12 měsíců	každých 24 měsíců	každých 48 měsíců
Zkontrolujte stav pneumatik. (📖 str. 119)	○	●	●	●	●	●	●
Zkontrolujte tlak v pneumatikách. (📖 str. 120)	○	●	●	●	●	●	●
Zkontrolujte řetěz, řetězové kolo, pastorek a vedení řetězu. (📖 str. 104)		●	●	●	●	●	●
Zkontrolujte napnutí řetězu. (📖 str. 103)	○	●	●	●	●	●	●
Změřte vůli ložisek kol, namažte ložiska kol a náboj zadního kola. 🔧			●	●			
Zkontrolujte předepsaný utahovací moment u matic zadního kola (pravá strana). 🔧	○	●	●	●	●	●	●
Zkontrolujte těsnost výfukové soustavy. 🔧	○	●	●	●	●	●	●
Namažte všechny pohyblivé součásti (např. boční stojan, ruční páčky, řetěz, ...) a zkontrolujte jejich lehký chod. 🔧	○	●	●	●	●	●	●
Vyměňte zapalovací svíčky. 🔧			●	●			
Zkontrolujte vůli ventilů (demontovaný vzduchový filtr a zapalovací svíčky). 🔧				●			
Vyměňte membránové ventily systému sekundárního vzduchu. 🔧				●			
Vyměňte vzduchový filtr, vyčistěte schránku vzduchového filtru. 🔧		●	●	●			
Zkontrolujte tlak paliva. 🔧		●	●	●	●	●	●
Zkontrolujte nastavení světlometu. (📖 str. 130)	○	●	●	●			
Zkontrolujte pevné utažení přístupných šroubů a matic důležitých pro bezpečnost. 🔧	○	●	●	●	●	●	●
Vyčistěte prachové manžety na vidlici. 🔧 (📖 str. 95)		●	●	●			
Zkontrolujte hladinu chladicí kapaliny ve vyrovnávací nádrži. (📖 str. 133)	○	●	●	●	●	●	
Zkontrolujte mrazuvzdornost. 🔧	○	●	●	●	●	●	
Vyměňte chladicí kapalinu. 🔧							●
Zkontrolujte funkci ventilátoru chladiče. 🔧	○	●	●	●	●	●	●
Závěrečná kontrola: Zkontrolujte provozní bezpečnost vozidla a proveďte zkušební jízdu. 🔧	○	●	●	●	●	●	●
Po zkušební jízdě přečtěte chybovou paměť pomocí diagnostického nástroje KTM. 🔧	○	●	●	●	●	●	●
Resetujte servisní ukazatel diagnostickým nástrojem KTM. 🔧	○	●	●	●	●	●	●
Elektronicky ověřte servis. 🔧	○	●	●	●	●	●	●

○ jednorázový interval

● periodický interval

12.1 Vidlice/pružná vzpěra

Vidlice a pružná vzpěra nabízí mnoho možností, jak podvozek příslušně přizpůsobit stylu jízdy a naložení.

Informace
Doporučení pro nastavení podvozku jsou shrnuta v tabulce ❶. Tabulka je umístěna na spodní straně sedačky řidiče.
Tyto nastavovací hodnoty jsou orientačními hodnotami a měly by být vždy východiskem pro nastavení podvozku. Pokud se nastavené hodnoty budou lišit od orientačních hodnot, mohou se zejména při vysoké rychlosti zhoršit jízdní vlastnosti.

12.2 Nastavení tlumení při stlačování tlumiče na vidlici

Informace
Hydraulické tlumení při stlačování tlumiče určuje chování při napružení vidlice.

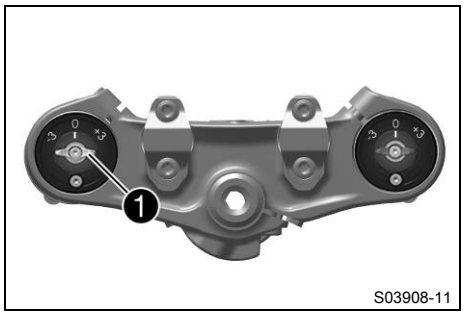

– Bílý nastavovací šroub ❶ dotáhněte ve směru hodinových ručiček až na doraz.

Informace
Nastavovací šroub ❶ se nachází na horním konci levé vidlice.
Tlumení při stlačování tlumiče se nachází v levém ramenu vidlice **COMP** (bílý nastavovací šroub). Tlumení při roztahování tlumiče se nachází v pravém ramenu vidlice **REB** (červený nastavovací šroub).

– Otáčejte proti směru hodinových ručiček o tolik kliknutí, která odpovídají typu vidlice.

Předepsaná hodnota

Tlumení při stlačování tlumiče	
Komfort	20 kliknutí
Standard	12 kliknutí
Sport	5 kliknutí

Informace
Otáčení ve směru hodinových ručiček zvyšuje tlumení, otáčení proti směru hodinových ručiček snižuje tlumení při stlačení pružin vidlice.

12.3 Nastavení tlumení při roztahování tlumiče vidlice

Informace
Hydraulické tlumení při roztahování tlumiče určuje chování při uvolnění pružin vidlice.

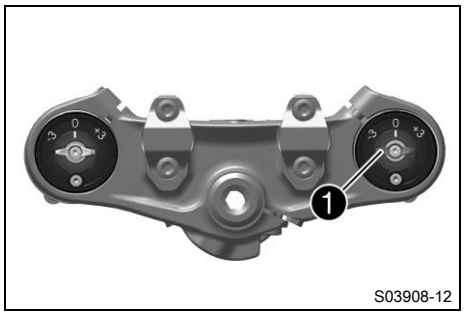

– Červený nastavovací šroub ❶ dotáhněte ve směru hodinových ručiček až na doraz.

Informace
Nastavovací šroub ❶ se nachází na horním konci pravé vidlice.
Tlumení při roztahování tlumiče se nachází v pravé vidlici **REB** (červený nastavovací šroub). Tlumení při stlačování tlumiče se nachází v levé vidlici **COMP** (bílý nastavovací šroub).

– Otáčejte proti směru hodinových ručiček o tolik kliknutí, která odpovídají typu vidlice.

Předepsaná hodnota

Tlumení při roztahování tlumiče	
Komfort	20 kliknutí
Standard	12 kliknutí
Sport	7 kliknutí

Informace
Otáčení ve směru hodinových ručiček zvyšuje tlumení, otáčení proti směru hodinových ručiček snižuje tlumení při uvolnění pružin vidlice.

12.4 Nastavení předpětí pružiny vidlice

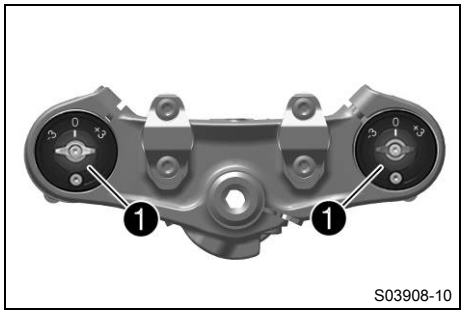

– Požadované předepnutí pružiny nastavte pomocí nastavovacích šroubů ❶.

Informace
Nastavení na obou ramenech vidlice proveďte tak, aby bylo stejné.

– Nastavení proveďte podle příslušného typu vidlice.

Předepsaná hodnota

Předepnutí pružiny – Preload Adjuster	
Komfort	**- 3**
Standard	**0**
Sport	**+3**
Plné užitné zatížení	**+3**

Informace

Otáčení po směru hodinových ručiček zvyšuje předpětí pružiny, otáčení proti směru hodinových ručiček snižuje předpětí pružiny.

Nastavení předpětí pružiny nemá žádný vliv na nastavení tlumení při roztahování.

Zásadně by ale při větším předpětí pružiny mělo být nastaveno i vyšší tlumení při roztahování.

12.5 Tlumení při stlačování tlumiče pružné vzpěry

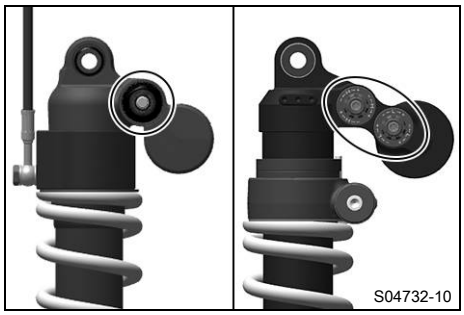

Tlumení při stlačování tlumiče pružné vzpěry je rozděleno na dvě oblasti, Highspeed a Lowspeed.

Highspeed a Lowspeed se vztahuje k pohybu pružné vzpěry při zatížení pružiny a ne k rychlosti motocyklu při jízdě.

Nastavení tlumení Highspeed se projeví např. při jízdě přes asfaltovou hranu, zadní kolo přitom rychle propruží.

Nastavení tlumení Lowspeed se projeví např. při jízdě přes dlouhé terénní vlny, zadní kolo přitom propruží pomalu.

Tyto dvě oblasti lze nastavit odděleně, přechod mezi Highspeed a Lowspeed je však plynulý. Následkem toho se změny v oblasti přetlakového stupně Highspeed projeví i v oblasti Lowspeed a naopak.

12.6 Nastavení předepnutí pružiny na pružné vzpěře

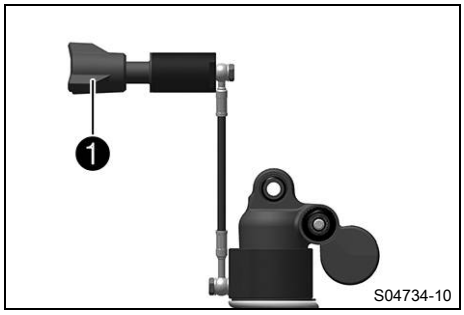

- Pro zvýšení předpětí pružiny otočte ručním kolečkem ❶ na pravé straně vozidla ve směru hodinových ručiček.
- Pro snížení předpětí pružiny otočte ručním kolečkem ❶ na pravé straně vozidla proti směru hodinových ručiček.

Předepsaná hodnota

Předpětí pružiny	
Standard	0
Maximální	15
Minimální	−5

12.7 Nastavení tlumení Lowspeed pružné vzpěry v tlaku

Pozor

Nebezpečí úrazu Pokud se pružná vzpěra neodborně demontuje, mohou se odmrštit její součásti.

Pružná vzpěra je naplněna vysoce stlačeným dusíkem.

- Dodržujte uvedený popis. (Váš autorizovaný servis KTM Vám rád pomůže.)

Informace

Nastavení tlumení Lowspeed působí při pomalém až normálním stlačení pružiny pružné vzpěry.

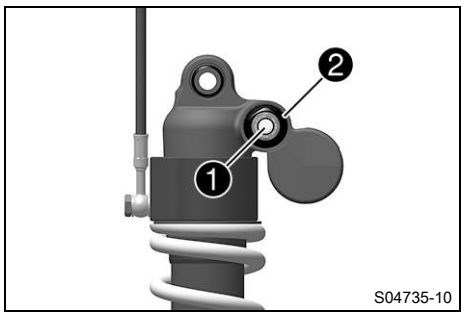

– Šroubovákem otočte regulační šroub ❶ ve směru hodinových ručiček až k poslednímu citelnému kliknutí.

Informace
Nepovolujte závit ❷!

– Otáčejte proti směru hodinových ručiček o tolik kliknutí, která odpovídají typu pružné vzpěry.

Předepsaná hodnota

Tlumení při stlačování tlumiče Lowspeed	
Komfort	20 kliknutí
Standard	15 kliknutí
Sport	12 kliknutí

Informace
Otáčení ve směru hodinových ručiček zvyšuje pružení, otáčení proti směru hodinových ručiček snižuje pružení.

12.8 Nastavení tlumení Highspeed pružné vzpěry v tlaku

Pozor
Nebezpečí úrazu Pokud se pružná vzpěra neodborně demontuje, mohou se odmrštit její součásti.

Pružná vzpěra je naplněna vysoce stlačeným dusíkem.

– Dodržujte uvedený popis. (Váš autorizovaný servis KTM Vám rád pomůže.)

Informace
Nastavení tlumení Highspeed působí při rychlém stlačení pružiny pružné vzpěry.

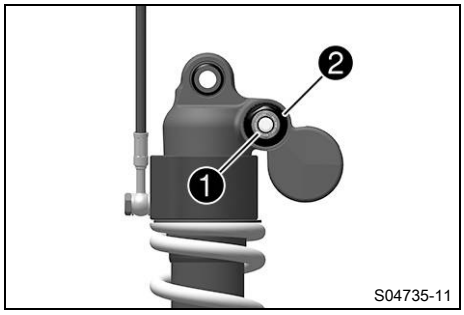

– Nástrčným klíčem otočte regulační šroub ❶ ve směru hodinových ručiček až na doraz.

Informace
Nepovolujte závit ❷!

– Otáčejte proti směru hodinových ručiček o tolik otáček, které odpovídají typu pružné vzpěry.

Předepsaná hodnota

Tlumení při stlačování tlumiče Highspeed	
Komfort	2 ot.
Standard	1,5 ot.
Sport	1,5 ot.

Informace
Otáčení ve směru hodinových ručiček zvyšuje pružení, otáčení proti směru hodinových ručiček snižuje pružení.

12.9 Nastavení tlumení při roztahování tlumiče pružné vzpěry

Pozor

Nebezpečí úrazu Pokud se pružná vzpěra neodborně demontuje, mohou se odmrštit její součásti.

Pružná vzpěra je naplněna vysoce stlačeným dusíkem.

– Dodržujte uvedený popis. (Váš autorizovaný servis KTM Vám rád pomůže.)

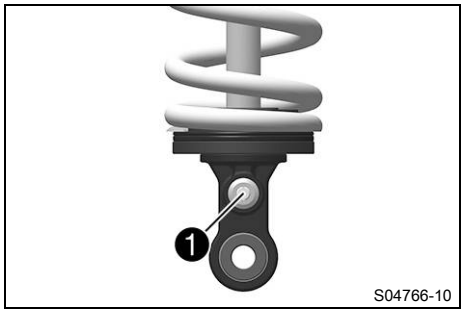

– Otáčejte regulačním šroubem ❶ ve směru pohybu hodinových ručiček až k poslednímu citelnému kliknutí.
– Otáčejte proti směru hodinových ručiček o tolik kliknutí, která odpovídají typu pružné vzpěry.

Předepsaná hodnota

Tlumení při roztahování tlumiče	
Komfort	20 kliknutí
Standard	15 kliknutí
Sport	10 kliknutí

Informace

Otáčení ve směru hodinových ručiček zvyšuje tlumení, otáčení proti směru hodinových ručiček snižuje tlumení při uvolnění pružin vidlice.

13.1 Zdvihnutí motocyklu zvedacím zařízením vzadu

Upozornění

Nebezpečí poškození Odstavené vozidlo se může samovolně rozjet nebo převrátit.

– Odstavujte vozidlo na pevném a rovném podkladu.

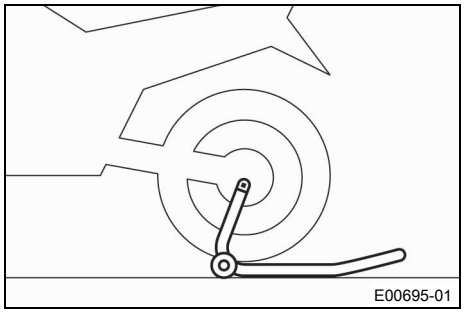

– Do zvedacího zařízení vsaďte vzadu adaptér.

Montážní stojan pro zadní kolo s jednoramennou vidlicí (61329955000)

– Motocykl postavte kolmo k zemi, do nápravy kola umístěte zvedací zařízení a motocykl zdvihněte.

13.2 Sejmutí motocyklu ze zvedacího zařízení vzadu

Upozornění

Nebezpečí poškození Odstavené vozidlo se může samovolně rozjet nebo převrátit.

– Odstavujte vozidlo na pevném a rovném podkladu.

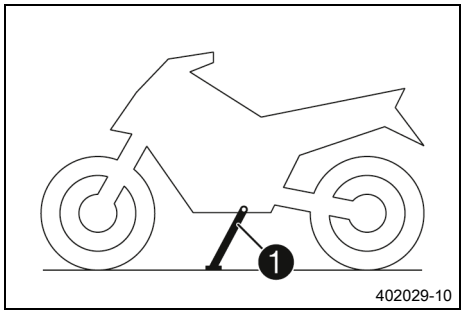

– Zajistěte motocykl proti převrhnutí.
– Odstraňte zvedací zařízení vzadu a vozidlo postavte na boční stojan ❶.

13.3 Zdvihnutí motocyklu předním zvedacím zařízením

Upozornění

Nebezpečí poškození Odstavené vozidlo se může samovolně rozjet nebo převrátit.

– Odstavujte vozidlo na pevném a rovném podkladu.

Přípravná práce

– Zdvihněte motocykl zvedacím zařízením vzadu. (📖 str. 94)

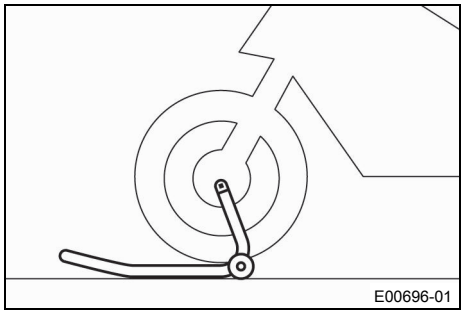

Hlavní práce

– Řídítka nastavte rovně. Vyrovnejte zvedací zařízení vpředu vzhledem k vidlicím.

Zvedací zařízení pro přední kolo malé (61129965100)

Informace
Motocykl zdvihejte vždy nejprve vzadu.

– Zvedněte motocykl vpředu.

13.4 Sejmutí motocyklu z předního zvedacího zařízení

Upozornění

Nebezpečí poškození Odstavené vozidlo se může samovolně rozjet nebo převrátit.

– Odstavujte vozidlo na pevném a rovném podkladu.

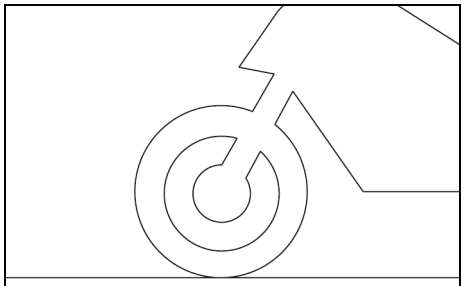

– Zajistěte motocykl proti převrhnutí.
– Odstraňte přední zvedací zařízení.

13.5 Čištění prachových manžet na vidlici

Přípravná práce

– Zdvihněte motocykl zvedacím zařízením vzadu. (str. 94)
– Zdvihněte motocykl předním zvedacím zařízením. (str. 94)

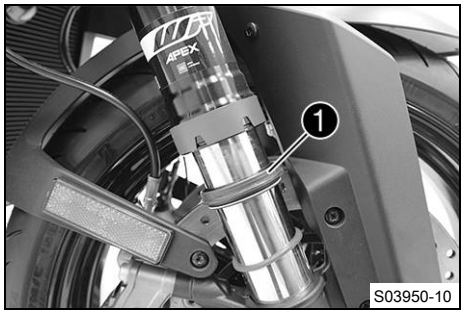

Hlavní práce

– Posuňte dolů prachové manžety ❶ na obou vidlicích.

Informace

Prachové manžety mají stírat prach a hrubou nečistotu z vnitřků vidlic. Časem se nečistoty mohou dostat za prachové manžety. Pokud tyto nečistoty neodstraníte, může dojít k netěsnosti olejových těsnících kroužků, které se nacházejí za manžetami.

Výstraha

Nebezpečí úrazu Olej nebo tuk na brzdových kotoučích snižuje brzdný účinek.

– Udržujte brzdové kotouče vždy bez oleje a tuku.
– V případě potřeby vyčistěte brzdové kotouče čističem na brzdy.

– Vyčistěte a naolejujte prachové manžety a vnitřky obou vidlic.

Univerzální olej ve spreji (str. 164)

– Zatlačte prachové manžety zpět do výchozí polohy.
– Odstraňte nadbytečný olej.

Následná práce

– Sejměte motocykl z předního zvedacího zařízení. (str. 95)
– Sejměte motocykl ze zvedacího zařízení vzadu. (str. 94)

13.6 Demontáž sedačky spolujezdce

Podmínka

Motocykl stojí.
Motor je vypnutý.
Zapalování je zapnuté nebo je vypnuté méně než 1 minutu.

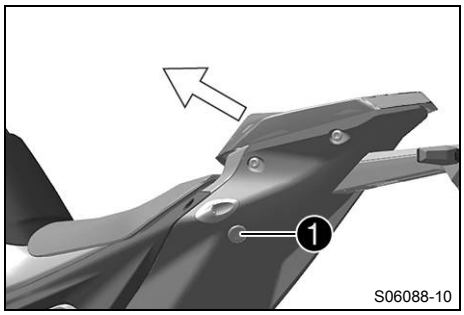

- Stiskněte tlačítko ❶ uvolnění sedačky.
- Sedačku spolujezdce vpředu nazdvihněte, táhněte směrem k palivové nádrži a nahoru vyjměte.

13.7 Montáž sedačky spolujezdce

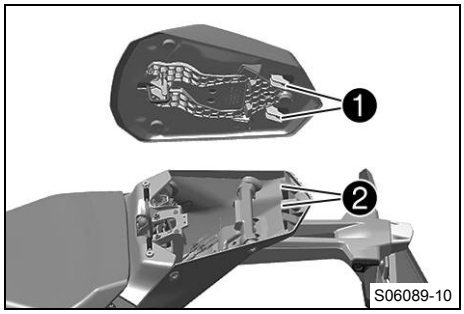

- Háčky na sedačce spolujezdce ❶ zavěste do třmenů na vzpěře.

Informace
Dávejte pozor na uložení kabelu vyhřívání sedačky.

- Stlačte sedačku spolujezdce vpředu dolů a současně ji posuňte dozadu.
- Do zámku zaveďte zajišťovací čep ❷ a sedačku spolujezdce stlačte vpředu dolů, až slyšitelným kliknutím zapadne zajišťovací čep.
- Zkontrolujte, zda je sedačka spolujezdce správně namontovaná.

13.8 Demontáž sedačky řidiče

Přípravná práce

- Demontujte sedačku spolujezdce. (📖 str. 96)

Hlavní práce

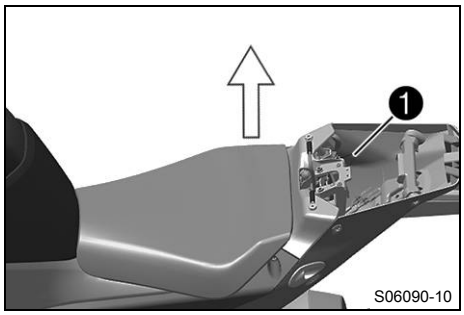

- Sedačku řidiče uvolněte smyčkou ❶ pod sedačkou spolujezdce.
- Sedačku řidiče vzadu nazdvihněte a sejměte.

13.9 Montáž sedačky řidiče

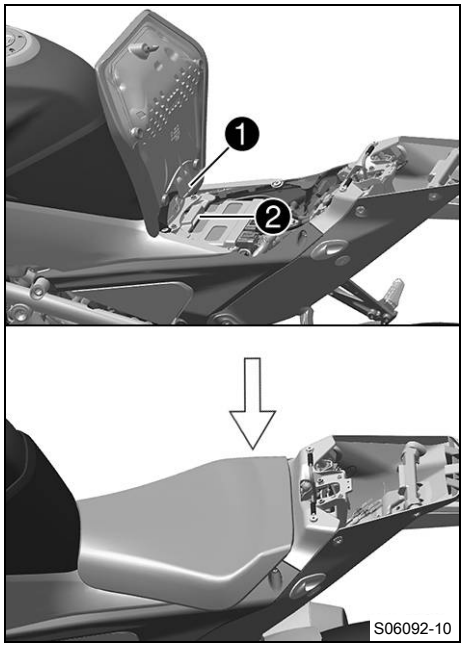

Hlavní práce

- Vybrání ❶ na sedačce řidiče zavěste do vedení ❷, vzadu ji snižte a posuňte směrem dopředu.
- Zaveďte zajišťovací čep do zámku a stlačte sedačku řidiče vzadu dolů.
  - ✔ Zajišťovací čep se slyšitelným kliknutím zapadne.
- Zkontrolujte, zda je sedačka řidiče správně namontovaná.

Následná práce

- Namontujte sedačku spolujezdce. (📖 str. 96)

13.10 Demontáž spojleru palivové nádrže vlevo

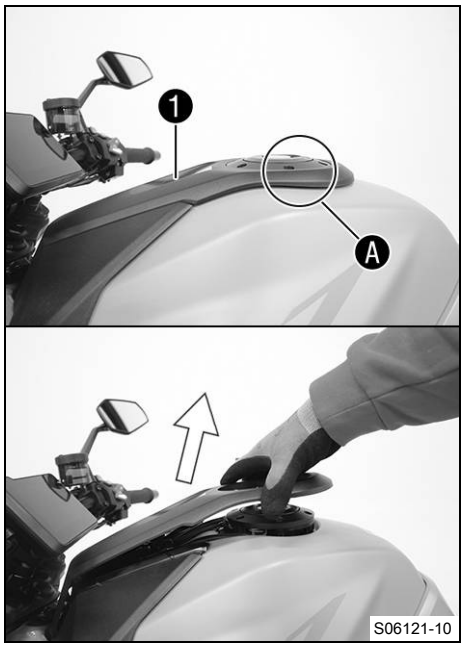

- Nazdvihněte kryt palivové nádrže ❶ v oblasti Ⓐ a sejměte ho směrem nahoru.

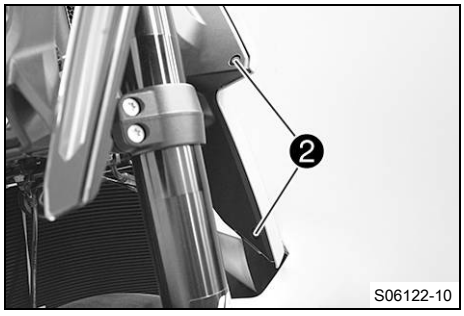

– Vyšroubujte šrouby ❷.

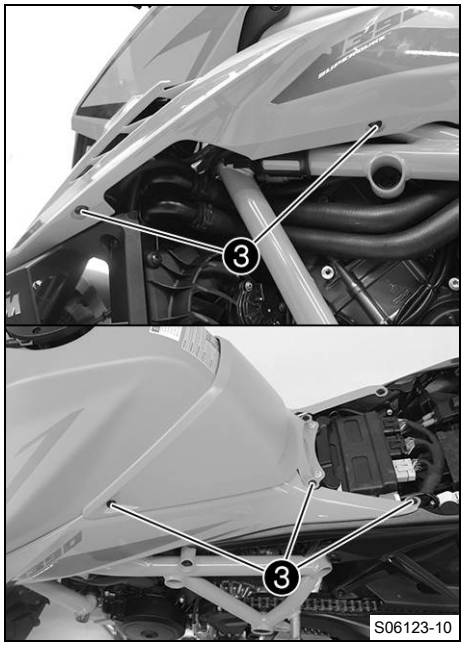

– Vyšroubujte šrouby ❸.
– Vyvěste levý vnější spojler palivové nádrže a sejměte jej ke straně.

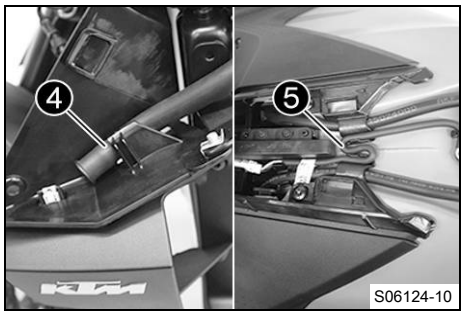

– Vyvěste hadici ❹ a kabel ❺.

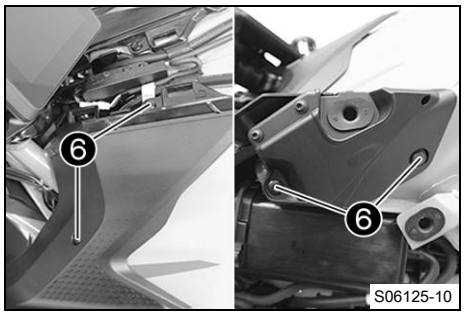

– Odstraňte šrouby ❻ a vyjměte vnitřní spojler palivové nádrže.

13.11 Montáž spojleru palivové nádrže vlevo

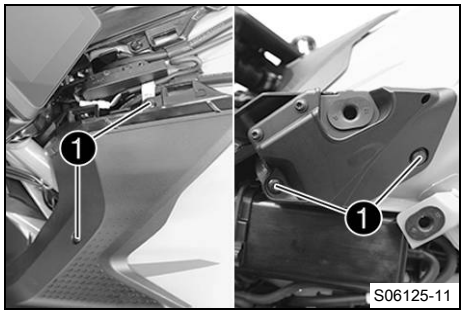

– Umístěte vnitřní spojler palivové nádrže.

Informace
Dbejte na správné uložení kabelů a hadic.

– Našroubujte šrouby ❶ a pevně je utáhněte.

Předepsaná hodnota

Šroub kapoty	M5	3,5 Nm

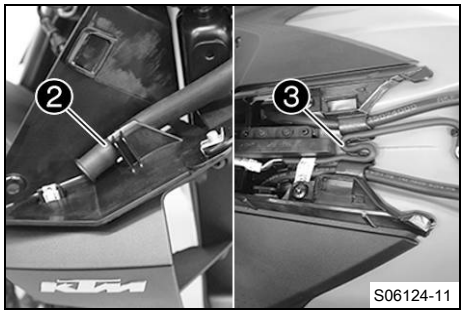

– Zavěste hadici ❷ a kabel ❸.

Informace
Dbejte na správné uložení kabelů a hadic.

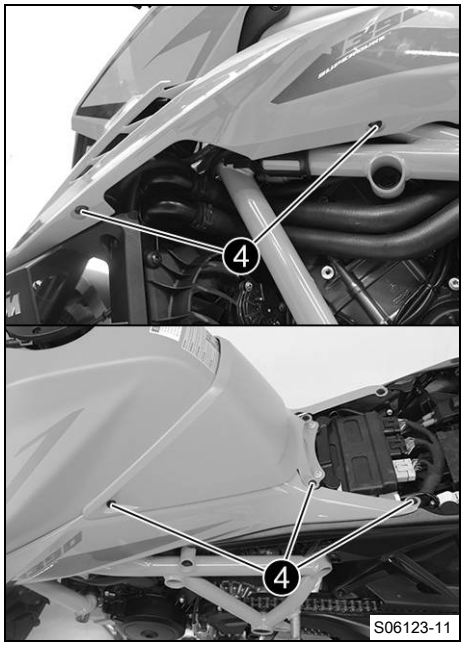

– Umístěte a zavěste vnější spojler palivové nádrže.
– Našroubujte šrouby ❹ a pevně je utáhněte.

Předepsaná hodnota

Šroub kapoty	M5	3,5 Nm

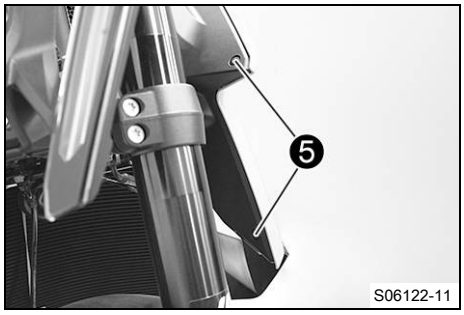

– Našroubujte šrouby ❺ a pevně je utáhněte.

Předepsaná hodnota

Šroub kapoty	M5	3,5 Nm

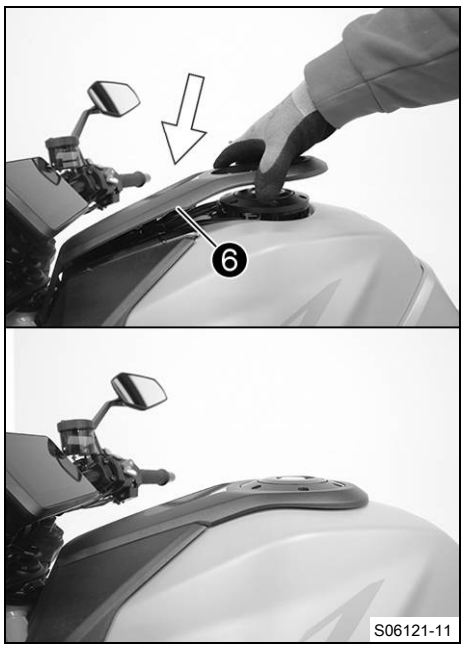

– Nasaďte kryt palivové nádrže ❻ na uzávěr palivové nádrže a zatlačte ho zepředu směrem dozadu.

13.12 Demontáž tlumicí koncovky výfuku

Výstraha

Nebezpečí popálení Výfukový systém je při provozu vozidla horký.

– Před prováděním prací nechte výfukový systém vychladnout.

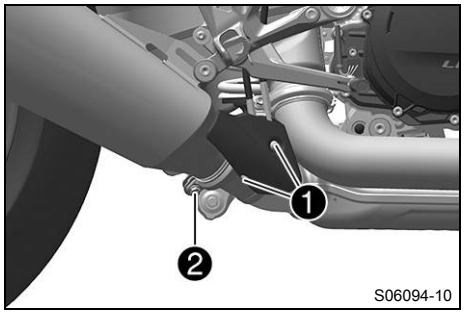

– Vyšroubujte šrouby ❶ a sejměte kryt.
– Vyšroubujte šroub ❷ a sejměte objímku výfuku.

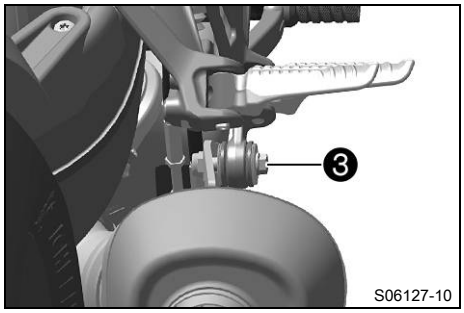

– Vyšroubujte šroub ❸ s podložkou.

Výstraha

Nebezpečí úrazu Pohyblivé díly výfukové klapky představují nebezpečí úrazu.

– Nedotýkejte se výfukové klapky, když je sejmutá tlumicí koncovka výfuku.
– Zajistěte, aby se při ovládání výfukové klapky nemohl nikdo přiskřípnout.

– Sejměte tlumicí koncovku výfuku.

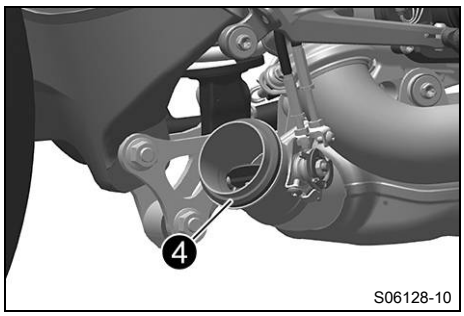

– Vyjměte těsnicí kroužek ❹.

13.13 Montáž tlumicí koncovky výfuku

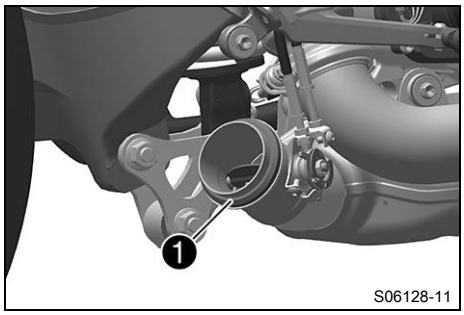

Výstraha

Nebezpečí úrazu Pohyblivé díly výfukové klapky představují nebezpečí úrazu.

– Nedotýkejte se výfukové klapky, když je sejmutá tlumicí koncovka výfuku.
– Zajistěte, aby se při ovládání výfukové klapky nemohl nikdo přiskřípnout.

– Namontujte těsnicí kroužek ❶.

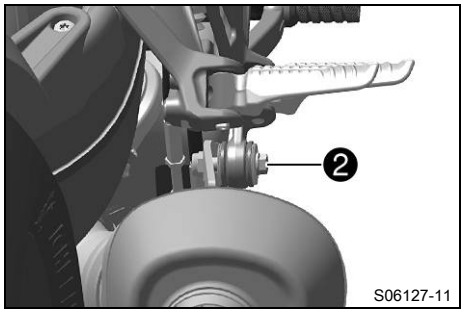

– Umístěte tlumicí koncovku výfuku.
– Našroubujte šroub ❷ s podložkou, ale ještě jej pevně neutahujte.

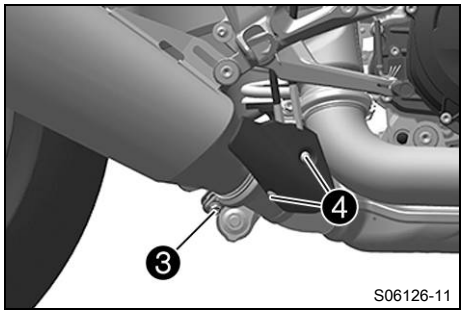

– Usaďte objímku výfuku.
– Našroubujte šroub ❸ a pevně ho dotáhněte.

Předepsaná hodnota

Šroub objímky výfuku u tlumicí koncovky výfuku	M8	12 Nm

– Pevně utáhněte šroub ❷.

Předepsaná hodnota

Zbývající šrouby podvozku	M8	25 Nm

– Umístěte tepelný kryt.
– Našroubujte šrouby ❹ a pevně je utáhněte.

Předepsaná hodnota

Šroub tepelného krytu na tlumicí koncovce výfuku	M5	4 Nm

13.14 Kontrola znečištění řetězu

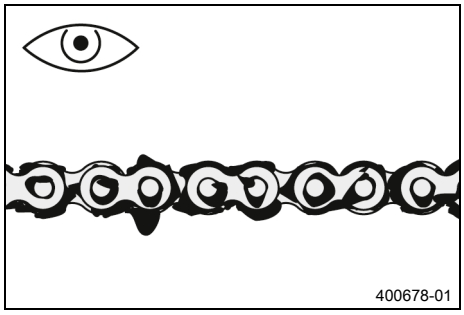

– Zkontroluje, zda nejsou na řetězu hrubé nečistoty.
  » Pokud je řetěz silně znečištěný:
    – Vyčistěte řetěz. (📖 str. 102)

13.15 Čištění řetězu

Výstraha

Nebezpečí úrazu Mazivo na pneumatikách snižuje jejich přilnavost k vozovce.

– Odstraňte mazivo z pneumatik vhodným čisticím prostředkem.

Výstraha

Nebezpečí úrazu Olej nebo tuk na brzdových kotoučích snižuje brzdný účinek.

– Udržujte brzdové kotouče vždy bez oleje a tuku.
– V případě potřeby vyčistěte brzdové kotouče čističem na brzdy.

Upozornění

Ohrožení životního prostředí Problematické látky způsobují škody na životním prostředí.

– Likvidujte oleje, tuky, filtry, palivo, čisticí prostředky, brzdovou kapalinu atd. řádně a v souladu s platnými předpisy.

Informace

Životnost řetězu závisí z velké části na péči, kterou mu věnujete.
Pravidelné čištění zvyšuje životnost řetězu.

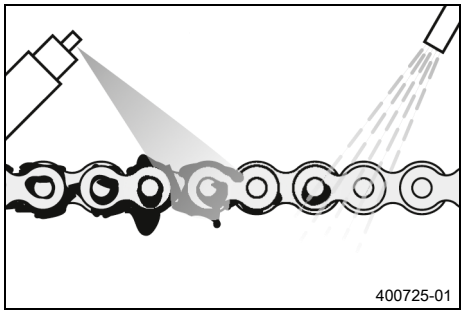

Přípravná práce

– Zdvihněte motocykl zvedacím zařízením vzadu. (📖 str. 94)

Hlavní práce

– Hrubou nečistotu opláchněte jemným proudem vody.
– Zbytky spotřebovaného maziva odstraňte prostředkem na čištění řetězů.

Prostředek na čištění řetězu (📖 str. 164)

– Po vyschnutí naneste řetězový sprej.

Sprej na řetězy Street (📖 str. 164)

Následná práce

– Sejměte motocykl ze zvedacího zařízení vzadu. (📖 str. 94)

13.16 Kontrola napnutí řetězu

Výstraha

Nebezpečí úrazu Nesprávné napnutí řetězu poškodí součásti a má za následek nehody.

Pokud je řetěz napnutý příliš silně, opotřebuje se rychleji řetěz, řetězový pastorek, řetězové kolo a ložiska v převodovce a v zadním kole. Některé součásti se při přetížení mohou přetrhnout nebo prasknout.

Je-li řetěz příliš volný, může spadnout z řetězového pastorku nebo z řetězového kola. Následkem je zablokování zadního kola nebo poškození motoru.

– Kontrolujte pravidelně napnutí řetězu.
– Nastavte napnutí řetězu podle předepsané hodnoty.

Přípravná práce

– Zdvihněte motocykl zvedacím zařízením vzadu. (📖 str. 94)

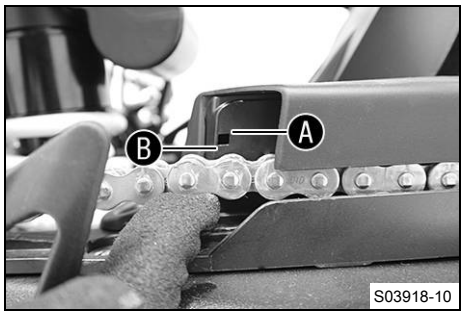

Hlavní práce

– Zařaďte převodovku do polohy volnoběhu.
– U protiskluzového krytu řetězu v oblasti značek Ⓐ a Ⓑ zatlačte řetěz nahoru a zjistěte napnutí řetězu.

Informace

Spodní část řetězu musí být přitom napnutá.
Řetězy se neopotřebovávají vždy stejnoměrně, opakujte toto měření na různých místech řetězu.

Horní hrana řetězu se nachází mezi značkami Ⓐ a Ⓑ.

» Pokud napnutí řetězu nesouhlasí s předepsanou hodnotou:
  – Nastavte napnutí řetězu. (📖 str. 104)

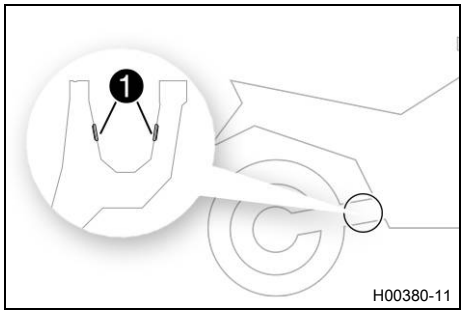

– Zkontrolujte ochranné krytky ❶ ohledně poškození a pevného utažení.
» Pokud jsou ochranné krytky poškozené nebo uvolněné:
  – Vyměňte ochranné krytky.

Ochranná krytka kyvné vidlice (61304041100)

Následná práce

– Sejměte motocykl ze zvedacího zařízení vzadu. (📖 str. 94)

13.17 Nastavení napnutí řetězu

Výstraha

Nebezpečí úrazu Nesprávné napnutí řetězu poškodí součásti a má za následek nehody.

Pokud je řetěz napnutý příliš silně, opotřebuje se rychleji řetěz, řetězový pastorek, řetězové kolo a ložiska v převodovce a v zadním kole. Některé součásti se při přetížení mohou přetrhnout nebo prasknout.

Je-li řetěz příliš volný, může spadnout z řetězového pastorku nebo z řetězového kola. Následkem je zablokování zadního kola nebo poškození motoru.

– Kontrolujte pravidelně napnutí řetězu.
– Nastavte napnutí řetězu podle předepsané hodnoty.

Přípravná práce

– Zdvihněte motocykl zvedacím zařízením vzadu. (📖 str. 94)
– Zkontrolujte napnutí řetězu. (📖 str. 103)

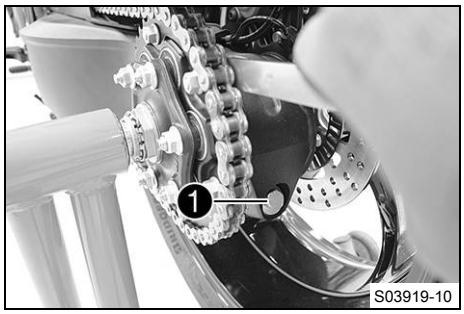

Hlavní práce

– Povolte šroub ❶.
– Nastavte napnutí řetězu otáčením těla náboje.

Přídržný klíč (61329085000)
Rukojeť pro přídržný klíč (60012060000)

Informace

Otáčení po směru hodinových ručiček zvyšuje napnutí řetězu, otáčení proti směru hodinových ručiček snižuje napnutí řetězu.
Potřebné nářadí se nachází v palubním nářadí.

– Zkontrolujte napnutí řetězu. (📖 str. 103)
  ✔ Napnutí řetězu souhlasí s předepsanou hodnotou.

Informace

Řetězy se neopotřebovávají vždy stejnoměrně, opakujte toto měření na různých místech řetězu.

– Pevně utáhněte šroub ❶.
  Předepsaná hodnota

Šroub excentru	M16	70 Nm

– Sejměte motocykl ze zvedacího zařízení vzadu. (📖 str. 94)

13.18 Kontrola řetězu, řetězového kola, pastorku a vedení řetězu

Přípravná práce

– Zdvihněte motocykl zvedacím zařízením vzadu. (📖 str. 94)

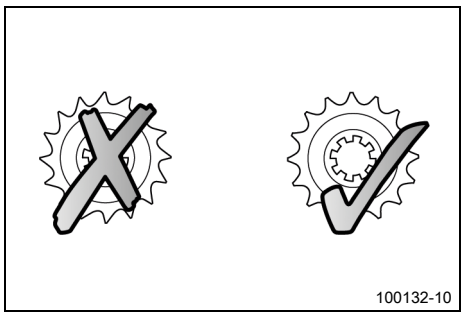

Hlavní práce

– Zkontrolujte opotřebení řetězu, řetězového kola a pastorku.
  » Pokud je řetěz, řetězové kolo nebo pastorek obroušený:
    – Vyměňte řetězovou sadu.

Informace
Pastorek, řetězové kolo a řetěz byste měli vždy vyměňovat současně.

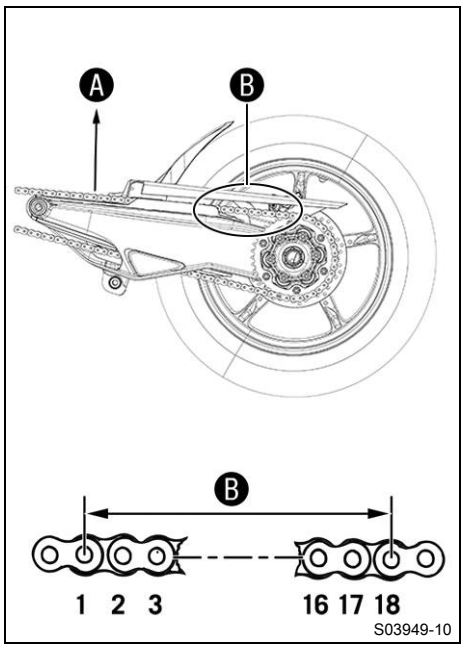

– Zařaďte převodovku do polohy volnoběhu.
– V horní části řetězu zatáhněte uvedenou hmotností A.

Předepsaná hodnota

Závaží pro měření opotřebení řetězu	15 kg

– Na horní části řetězu změřte délku B, která zahrnuje 18 řetězových kladek.

Informace
Řetězy se neopotřebovávají vždy stejnoměrně, opakujte toto měření na různých místech řetězu.

Maximální vzdálenost B 18 řetězových kladek v nejdelším místě řetězu	272 mm

» Pokud je vzdálenost B větší než zadaný rozměr:
  – Vyměňte řetězovou sadu.

Informace
Pokud nasazujete nový řetěz, měli byste vyměnit současně i řetězové kolo a pastorek.
Nové řetězy se na starém, obroušeném řetězovém kole nebo pastorku opotřebovávají rychleji.
Z bezpečnostních důvodů nemá řetěz žádný zámek.

– Zkontrolujte opotřebení protiskluzového krytu řetězu.
  » Jestliže je protiskluzový kryt řetězu silně opotřebený:
    – Vyměňte protiskluzový kryt řetězu.
– Zkontrolujte pevné usazení protiskluzového krytu řetězu.
  » Pokud je protiskluzový kryt řetězu uvolněný:
    – Utáhněte šrouby protiskluzového krytu řetězu.

Předepsaná hodnota

Šroub protiskluzového krytu řetězu	M5	5 Nm

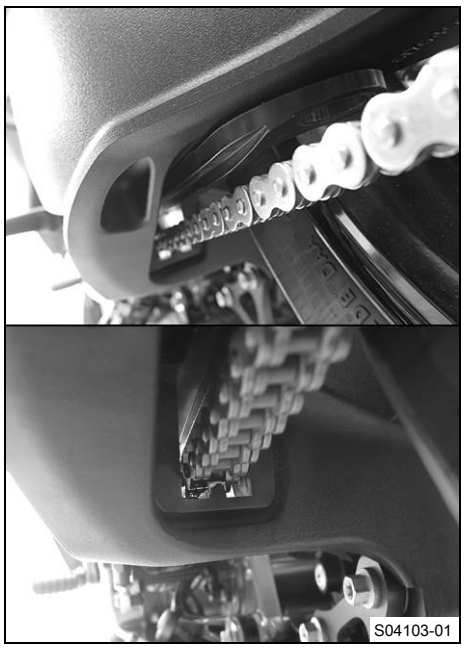

– Zkontrolujte opotřebení kluzné plochy řetězu.
  » Pokud se spodní hrana řetězu nachází ve výši kluzné plochy řetězu nebo pod ní:
    – Vyměňte kluznou plochu řetězu.
– Zkontrolujte pevné utažení kluzné plochy řetězu.
  » Pokud je kluzná plocha řetězu uvolněná:
    – Utáhněte šroub kluzné plochy řetězu.

    Předepsaná hodnota

Zbývající šrouby podvozku	M8	25 Nm

Následná práce

– Sejměte motocykl ze zvedacího zařízení vzadu. (str. 94)

13.19 Kontrola/doplnění hladiny kapaliny hydraulické spojky

Výstraha

Podráždění kůže Brzdová kapalina je zdraví škodlivá.

– Uschovávejte brzdovou kapalinu mimo dosah dětí.
– Noste vhodný ochranný oděv a ochranné brýle.
– Dávejte pozor, aby se vám brzdová kapalina nedostala do očí, na kůži nebo na oděv.
– V případě polknutí brzdové kapaliny ihned vyhledejte lékaře.
– Při kontaktu s kůží opláchněte postižené místo velkým množstvím vody.
– Pokud se brzdová kapalina dostala do očí, ihned oči důkladně vypláchněte vodou a vyhledejte lékaře.
– Pokud se brzdová kapalina dostala na oděv, vyměňte jej.

Upozornění

Ohrožení životního prostředí Problematické látky způsobují škody na životním prostředí.

– Likvidujte oleje, tuky, filtry, palivo, čisticí prostředky, brzdovou kapalinu atd. řádně a v souladu s platnými předpisy.

Informace

Hladina spojkové kapaliny stoupá s narůstajícím opotřebením lamel spojky.
Zabraňte styku lakovaných částí s brzdovou kapalinou, brzdová kapalina působí na lak agresivně.

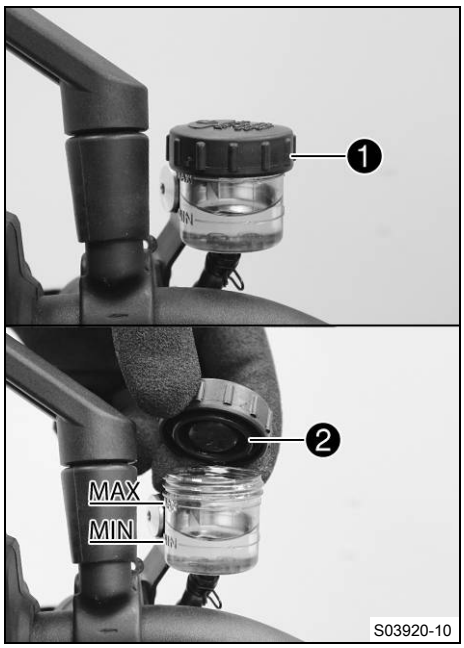

– Uveďte do vodorovné polohy zásobní nádržku kapaliny pro hydraulickou spojku umístěnou na řídítkách.
– Zkontrolujte hladinu kapaliny.

Hladina kapaliny musí dosahovat mezi značku **MIN** a **MAX**.

» Pokud hladina kapaliny neodpovídá předepsané hodnotě:
  – Odstraňte šroubovací uzávěr ❶ s membránou ❷ a podložkou.
  – Zkorigujte stav spojkové kapaliny u hydraulické spojky.

Brzdová kapalina DOT 4 / DOT 5.1 (📖 str. 162)

  – Našroubujte šroubovací uzávěr ❶ s membránou ❷ a podložkou a pevně jej utáhněte.

Informace
Rozlitou nebo přeteklou brzdovou kapalinu ihned smyjte vodou.

14.1 Antiblokovací systém (ABS)

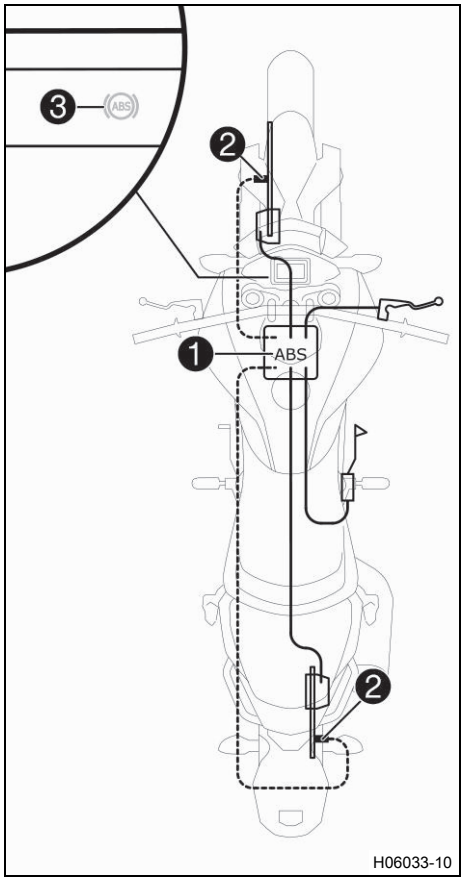

Modul ABS ❶ se skládá z hydraulické jednotky, řídicí jednotky ABS a zpětného čerpadla, a je namontovaný pod palivovou nádrží. U předního a zadního kola je vždy jeden snímač otáček kola ❷.

Výstraha

Nebezpečí úrazu Změny na vozidle zhoršují funkci ABS.

- Neprovádějte žádné změny zdvihu pružiny.
- Pro brzdovou soustavu používejte výhradně náhradní díly schválené a doporučené firmou KTM.
- Používejte pouze pneumatiky a kola schválené a doporučené KTM s odpovídajícím indexem rychlosti.
- Udržujte předepsaný tlak v pneumatikách.
- Zajistěte, aby byly servisní práce a opravy prováděny odborně. (Váš autorizovaný servis KTM Vám rád pomůže.)

ABS je bezpečnostní systém, který v rámci fyzikálních mezí zamezí blokování kol při jízdě rovně a v zatáčkách.

Výstraha

Nebezpečí úrazu Jízdní pomůcky mohou pravděpodobnost pádu snížit jen v rámci fyzikálních možností.

Jízdní situace, jako např. zavazadla s vysokým těžištěm, střídavé povrchy silnic, strmé sjezdy nebo plné brzdění bez rozpojení spojky nelze vždy kompenzovat.

- Přizpůsobte způsob jízdy stavu vozovky a svým jízdním dovednostem.

Výstraha

Nebezpečí úrazu Nesprávně zvolený režim ABS značně ztěžuje kontrolu nad vozidlem.

Režimy ABS jsou určeny vždy jen pro určité podmínky.

- Zvolte vždy režim ABS, který odpovídá danému terénu.

Regulace ABS závisí na jízdním režimu. ABS má dva provozní režimy, režim ABS **Road** a režim ABS **Supermoto**.
V režimu ABS **Road** reguluje ABS obě kola.
V režimu ABS **Supermoto** se neprovádí regulace ABS na zadním kole.

Informace

Regulace v zatáčkách je aktivovaná jen při režimu ABS **Road**.

ABS pracuje se dvěma na sobě nezávislými brzdnými okruhy (brzdy předního kola a brzdy zadního kola). Jakmile řídicí jednotka ABS rozpozná náchylnost k blokování kola, začne ABS pra-

covat tak, že reguluje brzdný tlak. Proces regulace je cítit lehkým pulzováním páky ruční brzdy resp. nožní brzdy.

Po zapnutí zapalování se musí rozsvítit výstražná kontrolka ABS ❸ a po rozjezdu musí zhasnout. Pokud kontrolka po rozjezdu nezhasne nebo svítí během jízdy, signalizuje to chybu v ABS. ABS potom není aktivované a kola se mohou při procesu brzdění zablokovat. Brzdová soustava samotná zůstává funkční i nadále, pouze odpadá regulace ABS.

Výstražná kontrolka ABS se může také rozsvítit v případě, že se při extrémní jízdní situaci výrazně liší otáčky předního a zadního kola, např. při tzv „wheelie“ nebo při protáčejícím se zadním kole. ABS se tím vypne.

Pro opětovnou aktivaci ABS zastavte vozidlo a vypněte zapalování. Pokud se vozidlo uvede znovu do provozu, ABS se znovu aktivuje. Výstražná kontrolka ABS zhasne po rozjezdu.

14.2 Kontrola brzdových kotoučů

Výstraha

Nebezpečí úrazu Opotřebované brzdové kotouče snižují brzdný účinek.

– Zajistěte, aby byly opotřebované brzdové kotouče neodkladně vyměněny. (Váš autorizovaný servis KTM Vám rád pomůže.)

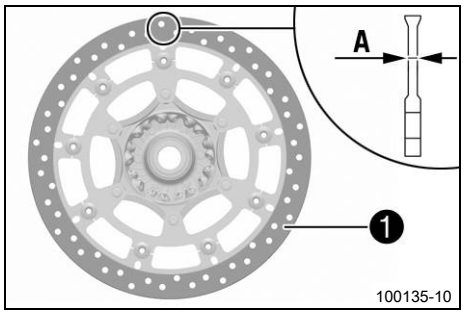

– Zkontrolujte tloušťku brzdových kotoučů vpředu a vzadu, na více místech brzdového kotouče, zda odpovídá rozměru Ⓐ.

Informace

Tloušťka brzdových kotoučů se zmenšuje v důsledku opotřebení v oblasti dosedací plochy brzdových obložení ❶.

Brzdové kotouče - mez opotřebení	
vpředu	4,5 mm
vzadu	4,5 mm

» Pokud je tloušťka brzdových kotoučů nižší než předepsaná hodnota:
  – Vyměňte brzdové kotouče brzdy předního kola. 🔧
  – Vyměňte brzdový kotouč brzdy zadního kola. 🔧

– Zkontrolujte brzdové kotouče vpředu a vzadu, zda nejsou poškozené, popraskané nebo zdeformované.

» Pokud brzdový kotouč vykazuje poškození, popraskání nebo deformaci:
  – Vyměňte brzdové kotouče brzdy předního kola. 🔧
  – Vyměňte brzdový kotouč brzdy zadního kola. 🔧

14.3 Kontrola hladiny brzdové kapaliny brzdy předního kola

Výstraha

Nebezpečí úrazu Při nedostatečné hladině brzdové kapaliny dojde k poruše brzdové soustavy.

Pokud hladina brzdové kapaliny klesne pod značku **MIN**, je netěsná brzdová soustava nebo jsou opotřebovaná brzdová obložení.

– Zkontrolujte brzdovou soustavu a nepokračujte v jízdě, dokud se problém neodstraní. (Váš autorizovaný servis KTM Vám rád pomůže.)

Výstraha

Nebezpečí úrazu Přestárlá nebo nevhodná brzdová kapalina zhoršuje funkci brzdové soustavy.

– Zajistěte, aby byla brzdová kapalina přední a zadní brzdy vyměňována podle údajů předepsaných v servisním plánu. (Váš autorizovaný servis KTM Vám rád pomůže.)
– Dbejte na to, aby byla použita pouze čistá, schválená brzdová kapalina z těsně uzavřené nádoby. (Váš autorizovaný servis KTM Vám rád pomůže.)

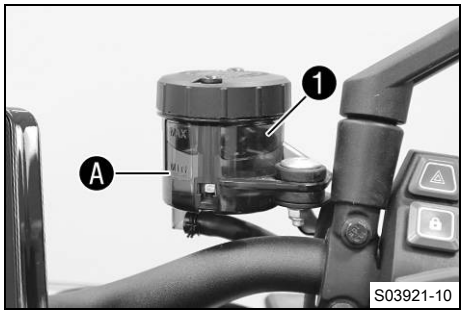

– Uveďte do vodorovné polohy vyrovnávací nádrž brzdové kapaliny, která je namontovaná na řídítkách.
– Zkontrolujte hladinu brzdové kapaliny ve vyrovnávací nádrži brzdové kapaliny 1.
  » Pokud hladina brzdové kapaliny klesla pod značku **MIN** A:
    – Doplňte brzdovou kapalinu do brzdy předního kola. 🔧 (📖 str. 110)

14.4 Doplnění brzdové kapaliny do brzdy předního kola 🔧

Výstraha

Nebezpečí úrazu Při nedostatečné hladině brzdové kapaliny dojde k poruše brzdové soustavy.

Pokud hladina brzdové kapaliny klesne pod značku **MIN**, je netěsná brzdová soustava nebo jsou opotřebovaná brzdová obložení.

– Zkontrolujte brzdovou soustavu a nepokračujte v jízdě, dokud se problém neodstraní. (Váš autorizovaný servis KTM Vám rád pomůže.)

Výstraha

Podráždění kůže Brzdová kapalina je zdraví škodlivá.

– Uschovávejte brzdovou kapalinu mimo dosah dětí.
– Noste vhodný ochranný oděv a ochranné brýle.
– Dávejte pozor, aby se vám brzdová kapalina nedostala do očí, na kůži nebo na oděv.
– V případě polknutí brzdové kapaliny ihned vyhledejte lékaře.
– Při kontaktu s kůží opláchněte postižené místo velkým množstvím vody.
– Pokud se brzdová kapalina dostala do očí, ihned oči důkladně vypláchněte vodou a vyhledejte lékaře.
– Pokud se brzdová kapalina dostala na oděv, vyměňte jej.

Výstraha

Nebezpečí úrazu Přestárlá nebo nevhodná brzdová kapalina zhoršuje funkci brzdové soustavy.

– Zajistěte, aby byla brzdová kapalina přední a zadní brzdy vyměňována podle údajů předepsaných v servisním plánu. (Váš autorizovaný servis KTM Vám rád pomůže.)
– Dbejte na to, aby byla použita pouze čistá, schválená brzdová kapalina z těsně uzavřené nádoby. (Váš autorizovaný servis KTM Vám rád pomůže.)

Upozornění

Ohrožení životního prostředí Problematické látky způsobují škody na životním prostředí.

– Likvidujte oleje, tuky, filtry, palivo, čisticí prostředky, brzdovou kapalinu atd. řádně a v souladu s platnými předpisy.

Informace

Zabraňte styku lakovaných částí s brzdovou kapalinou, brzdová kapalina působí na lak agresivně.

Přípravná práce

– Zkontrolujte brzdová obložení a pojistku brzdového obložení brzdy předního kola. (📖 str. 111)

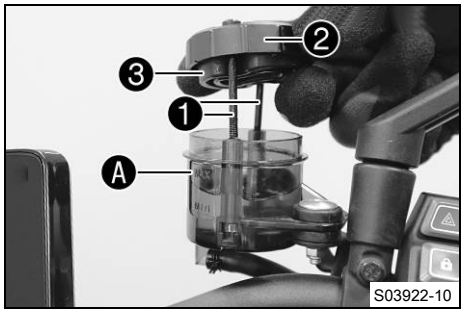

Hlavní práce

– Uveďte do vodorovné polohy vyrovnávací nádrž brzdové kapaliny, která je namontovaná na řídítkách.
– Vyšroubujte šrouby ❶.
– Sejměte víčko ❷ s membránou ❸.
– Doplňte brzdovou kapalinu až po značku **MAX** Ⓐ.

Brzdová kapalina DOT 4 / DOT 5.1 (📖 str. 162)

– Nasaďte víčko ❷ s membránou ❸.
– Našroubujte šrouby ❶ a pevně je utáhněte.

Předepsaná hodnota

Víko vyrovnávací nádrže brzdové kapaliny přední brzdy	-	1 Nm

Informace

Rozlitou nebo přeteklou brzdovou kapalinu ihned smyjte vodou.

14.5 Kontrola brzdových obložení a pojistky brzdového obložení brzdy předního kola

Výstraha

Nebezpečí úrazu Opotřebovaná brzdová obložení snižují brzdný účinek.

– Zajistěte, aby byla opotřebovaná brzdová obložení neodkladně vyměněna. (Váš autorizovaný servis KTM Vám rád pomůže.)

Výstraha

Nebezpečí úrazu Poškozené brzdové kotouče snižují brzdný účinek.

Když se brzdová obložení vymění příliš pozdě, obrušují nosiče brzdového obložení brzdový kotouč. Následkem je výrazné snížení brzdného účinku a zničení brzdových kotoučů.

– Pravidelně kotrolujte brzdová obložení.

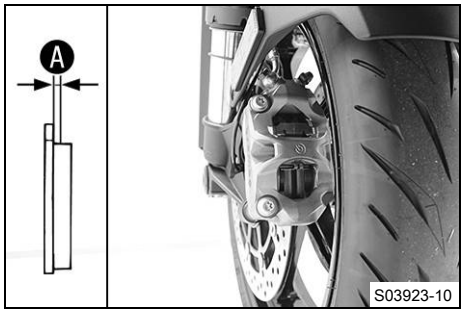

– Na obou třmenech kotoučové brzdy zkontrolujte tloušťku Ⓐ všech brzdových obložení.

Minimální tloušťka obložení Ⓐ	≥ 1 mm

» Pokud je tloušťka nižší než minimální tloušťka obložení:
  – Vyměňte brzdová obložení brzdy předního kola. 🔧

– Zkontrolujte všechna brzdová obložení na obou třmenech kotoučové brzdy, zda nevykazují poškození nebo praskliny.
» Pokud se vyskytuje poškození nebo praskliny:
  – Vyměňte brzdová obložení brzdy předního kola. 🔧

– Zkontrolujte pojistku brzdových obložení.
» Pokud nejsou brzdová obložení správně zajištěna:
  – Zajistěte brzdová obložení, popř. použijte nové díly.

14.6 Kontrola hladiny brzdové kapaliny u brzdy zadního kola

Výstraha

Nebezpečí úrazu Při nedostatečné hladině brzdové kapaliny dojde k poruše brzdové soustavy.

Pokud hladina brzdové kapaliny klesne pod značku **MIN**, je netěsná brzdová soustava nebo jsou opotřebovaná brzdová obložení.

– Zkontrolujte brzdovou soustavu a nepokračujte v jízdě, dokud se problém neodstraní. (Váš autorizovaný servis KTM Vám rád pomůže.)

Výstraha

Nebezpečí úrazu Přestárlá nebo nevhodná brzdová kapalina zhoršuje funkci brzdové soustavy.

– Zajistěte, aby byla brzdová kapalina přední a zadní brzdy vyměňována podle údajů předepsaných v servisním plánu. (Váš autorizovaný servis KTM Vám rád pomůže.)
– Dbejte na to, aby byla použita pouze čistá, schválená brzdová kapalina z těsně uzavřené nádoby. (Váš autorizovaný servis KTM Vám rád pomůže.)

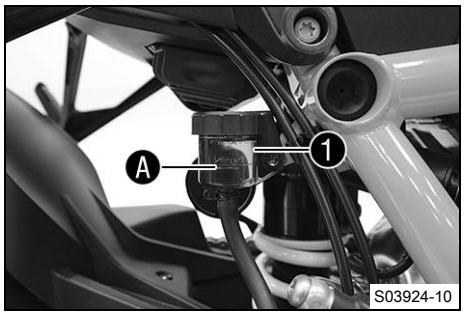

– Postavte vozidlo do svislé polohy.
– Zkontrolujte hladinu brzdové kapaliny ve vyrovnávací nádrži brzdové kapaliny ❶.
» Pokud je hladina kapaliny na značce **MIN** Ⓐ:
  – Doplňte brzdovou kapalinu do brzdy zadního kola. 🔧 (📖 str. 113)

14.7 Doplnění brzdové kapaliny do brzdy zadního kola

Výstraha

Nebezpečí úrazu Při nedostatečné hladině brzdové kapaliny dojde k poruše brzdové soustavy.

Pokud hladina brzdové kapaliny klesne pod značku **MIN**, je netěsná brzdová soustava nebo jsou opotřebovaná brzdová obložení.

– Zkontrolujte brzdovou soustavu a nepokračujte v jízdě, dokud se problém neodstraní. (Váš autorizovaný servis KTM Vám rád pomůže.)

Výstraha

Podráždění kůže Brzdová kapalina je zdraví škodlivá.

– Uschovávejte brzdovou kapalinu mimo dosah dětí.
– Noste vhodný ochranný oděv a ochranné brýle.
– Dávejte pozor, aby se vám brzdová kapalina nedostala do očí, na kůži nebo na oděv.
– V případě polknutí brzdové kapaliny ihned vyhledejte lékaře.
– Při kontaktu s kůží opláchněte postižené místo velkým množstvím vody.
– Pokud se brzdová kapalina dostala do očí, ihned oči důkladně vypláchněte vodou a vyhledejte lékaře.
– Pokud se brzdová kapalina dostala na oděv, vyměňte jej.

Výstraha

Nebezpečí úrazu Přestárlá nebo nevhodná brzdová kapalina zhoršuje funkci brzdové soustavy.

– Zajistěte, aby byla brzdová kapalina přední a zadní brzdy vyměňována podle údajů předepsaných v servisním plánu. (Váš autorizovaný servis KTM Vám rád pomůže.)
– Dbejte na to, aby byla použita pouze čistá, schválená brzdová kapalina z těsně uzavřené nádoby. (Váš autorizovaný servis KTM Vám rád pomůže.)

Upozornění

Ohrožení životního prostředí Problematické látky způsobují škody na životním prostředí.

– Likvidujte oleje, tuky, filtry, palivo, čisticí prostředky, brzdovou kapalinu atd. řádně a v souladu s platnými předpisy.

Informace

Zabraňte styku lakovaných částí s brzdovou kapalinou, brzdová kapalina působí na lak agresivně.

Přípravná práce

– Zkontrolujte brzdová obložení a pojistku brzdového obložení brzdy zadního kola. (📖 str. 114)

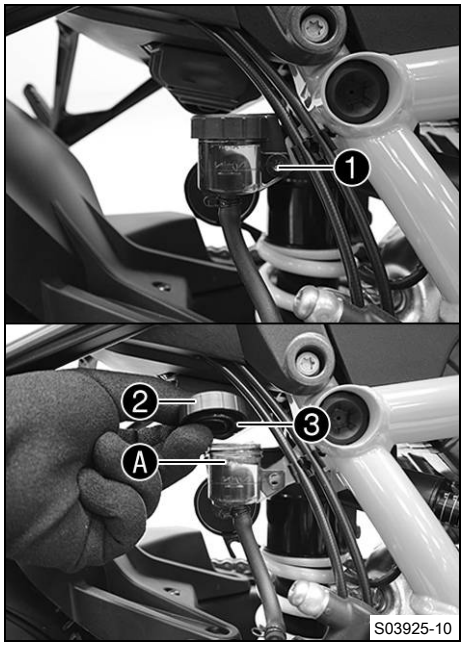

Hlavní práce

– Postavte vozidlo do svislé polohy.
– Vyšroubujte šroub ❶ s pojistkou šroubovacího víčka.

Informace
Dbejte na to, aby nádržka zůstala ve svislé poloze a nevytekla žádná brzdová kapalina.

– Vyšroubujte šroubovací víčko ❷ s podložkou a membránou ❸.
– Doplňte brzdovou kapalinu až po značku MAX Ⓐ.

Brzdová kapalina DOT 4 / DOT 5.1 (📖 str. 162)

– Našroubujte víčko ❷ s podložkou a membránou ❸ a pevně jej utáhněte.
– Nasaďte pojistku šroubovacího víčka, našroubujte šroub ❶ a pevně ho utáhněte.

Předepsaná hodnota

Šroub vyrovnávací nádržky brzdové kapaliny brzdy zadního kola	M5	3,5 Nm Loctite®243™

Informace
Rozlitou nebo přeteklou brzdovou kapalinu ihned smyjte vodou.

14.8 Kontrola brzdových obložení a pojistky brzdového obložení brzdy zadního kola

Výstraha
Nebezpečí úrazu Opotřebovaná brzdová obložení snižují brzdný účinek.
– Zajistěte, aby byla opotřebovaná brzdová obložení neodkladně vyměněna. (Váš autorizovaný servis KTM Vám rád pomůže.)

Výstraha
Nebezpečí úrazu Poškozené brzdové kotouče snižují brzdný účinek.

Když se brzdová obložení vymění příliš pozdě, obrušují nosiče brzdového obložení brzdový kotouč. Následkem je výrazné snížení brzdného účinku a zničení brzdových kotoučů.

– Pravidelně kontrolujte brzdová obložení.

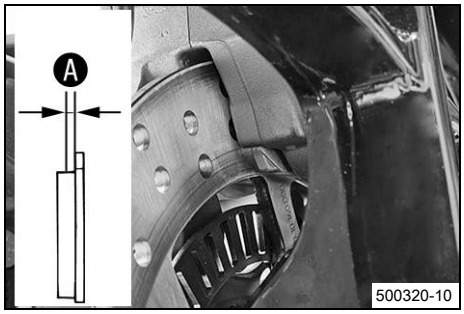

– Zkontrolujte tloušťku Ⓐ brzdových obložení.

Minimální tloušťka obložení Ⓐ	≥ 1 mm

» Pokud je tloušťka nižší než minimální tloušťka obložení:
  – Vyměňte obložení brzdy zadního kola. 🔧
– Zkontrolujte brzdová obložení, zda nejsou poškozená nebo popraskaná.
» Pokud se vyskytuje poškození nebo praskliny:
  – Vyměňte obložení brzdy zadního kola. 🔧
– Zkontrolujte pojistku brzdových obložení.

» Pokud nejsou brzdová obložení správně zajištěna:
  – Zajistěte brzdová obložení, popř. použijte nové díly.

15.1 Demontáž předního kola

Přípravná práce

– Zdvihněte motocykl zvedacím zařízením vzadu. (📖 str. 94)
– Zdvihněte motocykl předním zvedacím zařízením. (📖 str. 94)

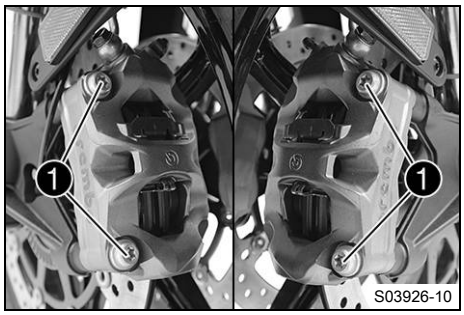

Hlavní práce

– Vyšroubujte šrouby ❶ z obou třmenů kotoučové brzdy.
– Brzdová obložení tlačte zpět pomocí lehkého bočního naklopení třmenů kotoučové brzdy na brzdový kotouč. Třmeny kotoučové brzdy opatrně odtáhněte dozadu od brzdových kotoučů a zavěste je ke straně.

Informace
Při vyjmutých třmenech kotoučové brzdy netiskněte páčku ruční brzdy.

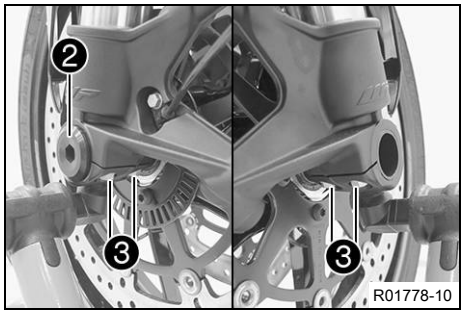

– Povolte šroub ❷ a šrouby ❸.
– Rukou zatlačte na šroub ❷, aby se výsuvný čep vysunul z koncovky vidlice. Vyšroubujte šroub ❷.

Výstraha
Nebezpečí úrazu Poškozené brzdové kotouče snižují brzdný účinek.
– Kolo vždy odkládejte tak, aby se nepoškodily brzdové kotouče.

– Podržte přední kolo a vyjměte výsuvný čep. Vyjměte přední kolo z vidlice.

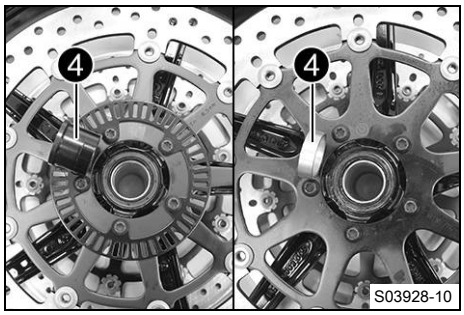

– Odstraňte distanční objímky ❹.

15.2 Montáž předního kola

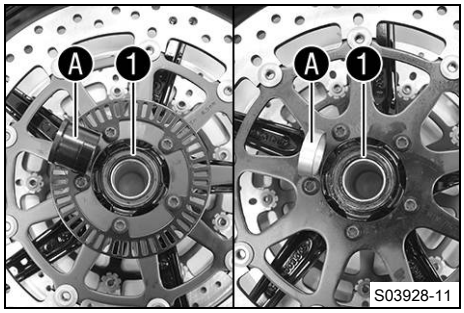

– Zkontrolujte ložisko kola, zda není poškozené nebo opotřebované.
  » Pokud je ložisko kola poškozené nebo opotřebované:
    – Vyměňte ložisko předního kola.
– Vyčistěte a namažte radiální těsnící kroužky hřídele ❶ a třecí plochy Ⓐ distančních objímek.

Mazivo s dlouhodobým účinkem (📖 str. 164)

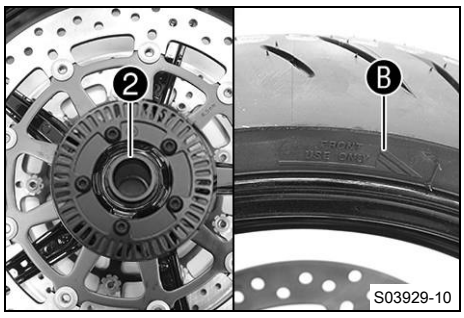

– Širokou distanční objímku ❷ nasaďte po směru chodu vlevo.

Informace
Šipka Ⓑ udává směr chodu předního kola.
Kolečko snímače otáček kola se nachází vlevo po směru otáčení kola.

– Úzkou distanční objímku nasaďte po směru chodu vpravo.

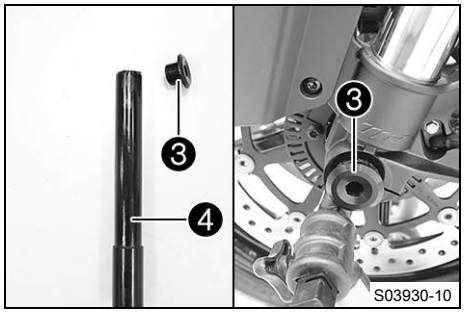

Výstraha
Nebezpečí úrazu Olej nebo tuk na brzdových kotoučích snižuje brzdný účinek.
– Udržujte brzdové kotouče vždy bez oleje a tuku.
– V případě potřeby vyčistěte brzdové kotouče čističem na brzdy.

– Vyčistěte šroub ❸ a výsuvný čep ❹.
– Namažte výsuvný čep ❹ lehce tukem.

Mazivo s dlouhodobým účinkem (📖 str. 164)

– Nasaďte přední kolo do vidlice, srovnejte polohu a nasaďte výsuvný čep.
– Našroubujte šroub ❸ a pevně ho dotáhněte.

Předepsaná hodnota

Šroub výsuvného čepu kola vpředu	M25x1,5	45 Nm závit namazaný tukem

Tip
Dočasně utáhněte jeden ze šroubů koncovek vidlice tak, aby se osa neotáčela.
Před zatížením pružiny opět šroub koncovky vidlice povolte, aby se mohla vyrovnat ramena vidlice.

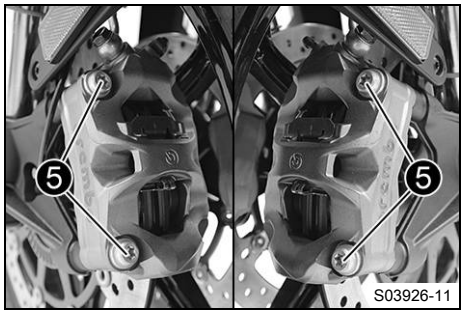

– Umístěte třmen kotoučové brzdy a přitom dbejte na správné usazení brzdových obložení.
– Našroubujte šrouby ❺ na oba třmeny kotoučové brzdy, ale ještě je pevně neutahujte.
– Několikrát stiskněte páčku ruční brzdy, až brzdová obložení dosednou na brzdový kotouč a vznikne tlakový bod. Zajistěte stisknutou páčku ruční brzdy.
✔ Třmeny kotoučové brzdy se vyrovnají.
– Utáhněte šrouby ❺ na obou třmenech kotoučové brzdy.

Předepsaná hodnota

Šroub třmenu přední kotoučové brzdy	M10	45 Nm Loctite®243™

– Odstraňte zajištění páčky ruční brzdy.
– Sejměte motocykl z předního zvedacího zařízení. (📖 str. 95)
– Sejměte motocykl ze zvedacího zařízení vzadu. (📖 str. 94)

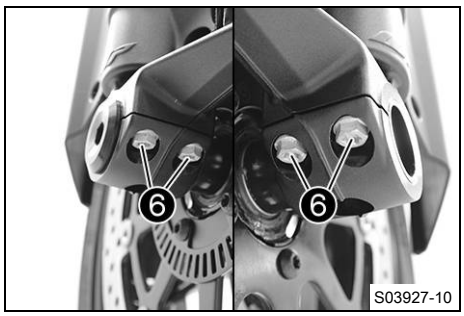

– Stiskněte brzdu předního kola a několikrát silně stlačte pružinu vidlice.
  ✔ Vidlice se srovnají.
– Utáhněte šrouby ❻.

Předepsaná hodnota

Šroub koncovky vidlice	M8	15 Nm

15.3 Demontáž zadního kola

Přípravná práce

– Zdvihněte motocykl zvedacím zařízením vzadu. (📖 str. 94)
– Demontujte tlumicí koncovku výfuku. 🔧 (📖 str. 100)

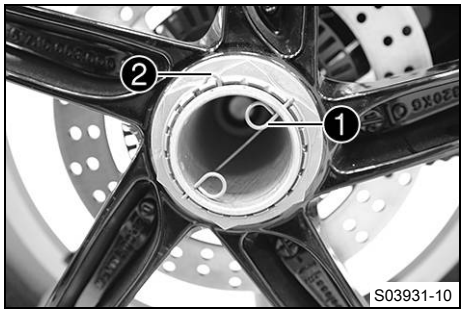

Hlavní práce

– Vyjměte vnitřní pojistný drát ❶.
– Vyjměte vnější pojistný drát ❷.

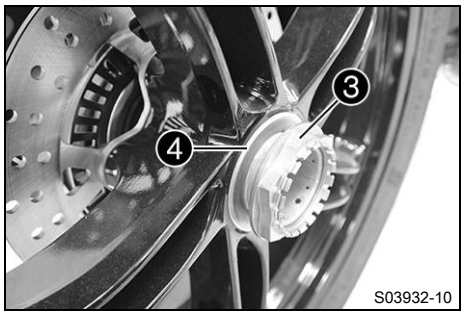

– Požádejte pomocníka, aby zabrzdil brzdu zadního kola.
– Povolte matici ❸ a vyjměte ji i s podložkou ❹.
– Vyjměte zadní kolo.

15.4 Montáž zadního kola

Výstraha

Nebezpečí úrazu Olej nebo tuk na brzdových kotoučích snižuje brzdný účinek.

– Udržujte brzdové kotouče vždy bez oleje a tuku.
– V případě potřeby vyčistěte brzdové kotouče čističem na brzdy.

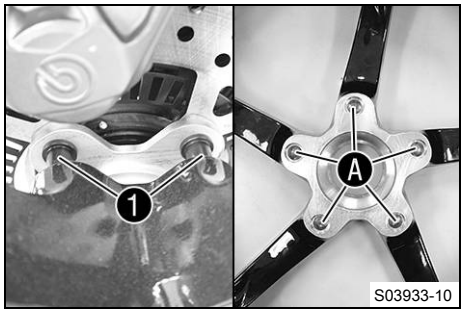

Hlavní práce

– Zkontrolujte uložení zadního kola, zda není poškozené nebo opotřebované.
  » Pokud je uložení zadního kola poškozené nebo opotřebované:
    – Vyměňte ložisko zadního kola. 🔧
– Vyčistěte a namažte závit nápravy kola a nápravové matice.

Mazivo s dlouhodobým účinkem (📖 str. 164)

– Nasuňte zadní kolo na nápravu kola.

✔ Unášecí čepy ❶ zapadají do otvorů Ⓐráfku.

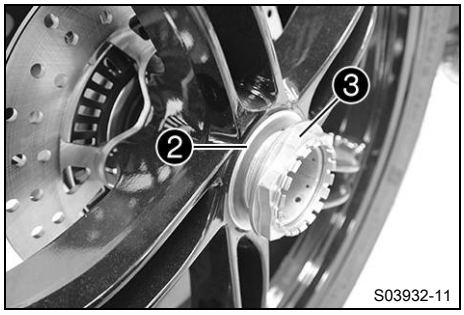

– Přimontujte podložku ❷ a matici ❸.
– Požádejte pomocníka, aby zabrzdil brzdu zadního kola.
– Utáhněte matici ❸.

Předepsaná hodnota

Matice zadní nápravy kola	M50x1,5	250 Nm Závit namazaný tukem / pojistný drát zapečetěn zajišťovacím lakem

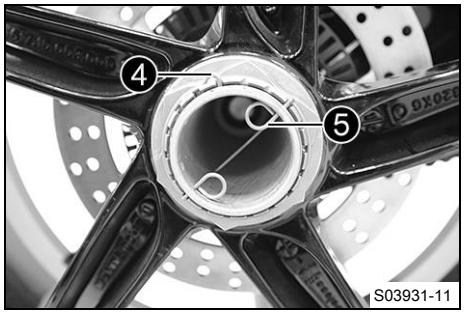

– Namontujte vnější pojistný drát ❹.
– Namontujte vnitřní pojistný drát ❺.

✔ Vývody pojistných drátů zapadnou do otvorů nápravy kola.

Následná práce

– Sejměte motocykl ze zvedacího zařízení vzadu. (📖 str. 94)
– Namontujte tlumicí koncovku výfuku. 🔧 (📖 str. 101)

15.5 Kontrola stavu pneumatik

Výstraha

Nebezpečí úrazu Pokud během jízdy praskne pneumatika, stane se vozidlo nekontrolovatelným.

– Zajistěte okamžitou výměnu poškozené nebo ojeté pneumatiky. (Váš autorizovaný servis KTM Vám rád pomůže.)

Výstraha

Nebezpečí pádu Různé profily pneumatik na předním a zadním kole negativně ovlivňují jízdní vlastnosti.

Různé profily pneumatik mohou podstatně zhoršit kontrolu nad vozidlem.

– Zajistěte, aby přední a zadní kolo mělo pouze pneumatiky se stejně upraveným profilem.

Výstraha

Nebezpečí úrazu Neschválené nebo nedoporučené pneumatiky a kola zhoršují jízdní vlastnosti.

– Používejte pouze pneumatiky a kola schválené a doporučené KTM s odpovídajícím indexem rychlosti.

Výstraha

Nebezpečí úrazu Nové pneumatiky mají nižší přilnavost k vozovce.

U nových pneumatik není běhoun pneumatiky ještě zdrsněný.

– Nové pneumatiky zajíždějte umírněným způsobem jízdy a jen pomalu zvětšujte náklon vozidla.

Počet km pro zajetí 200 km

Informace
Typ pneumatik, jejich stav a tlak v pneumatikách ovlivňují chování vozidla při jízdě a brzdění.
Ojeté pneumatiky se nepříznivě projeví zejména při jízdě na mokrém podkladu.

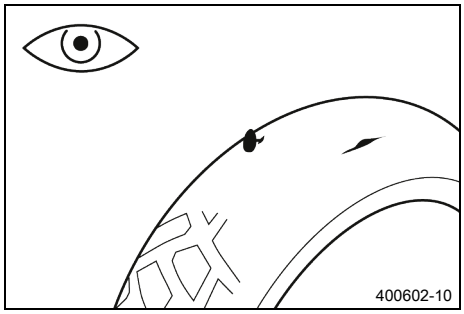

– Zkontrolujte přední i zadní pneumatiku, zda na nich nejsou zářezy, zaražené předměty nebo jiná poškození.
  » Pokud má pneumatika zářezy, vtlačené předměty nebo vykazuje jiná poškození:
    – Vyměňte pneumatiku. 🔧
– Zkontrolujte hloubku profilu.

Informace
Dodržujte minimální hloubku profilu určenou zákonem ve vaší zemi.

Minimální hloubka profilu	≥ 2 mm

» Pokud je minimální hloubka profilu nižší než uvedená hodnota:
  – Vyměňte pneumatiku. 🔧

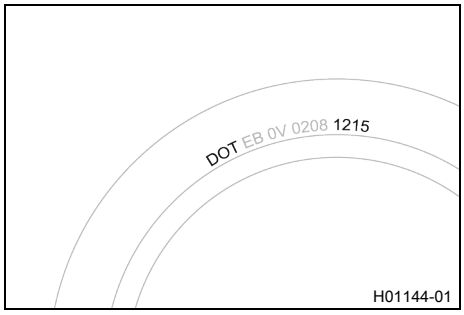

– Zkontrolujte stáří pneumatik.

Informace
Datum výroby pneumatik je obvykle obsaženo v popisu pneumatiky a je vyjádřeno posledními čtyřmi číslicemi označení **DOT**. První dvě číslice označují týden výroby a poslední dvě číslice rok výroby.
KTM doporučuje vyměnit pneumatiky nejpozději po 5 letech, nezávisle na skutečném opotřebení.

» Pokud je pneumatika starší než 5 let:
  – Vyměňte pneumatiku. 🔧

15.6 Kontrola tlaku v pneumatikách

Informace
Příliš nízký tlak vzduchu v pneumatikách vede k abnormálnímu opotřebení a k přehřívání pneumatiky.
Správný tlak vzduchu v pneumatikách zaručuje optimální jízdní komfort a maximální životnost pneumatiky.

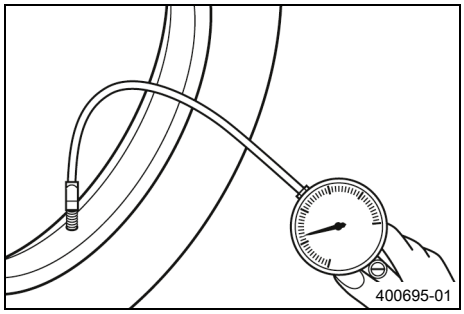

– Odstraňte ochrannou čepičku.
– Tlak vzduchu kontrolujte při studených pneumatikách.

Tlak vzduchu v pneumatikách při jízdě sólo	
vpředu: studená pneumatika	2,5 bar
vzadu: studená pneumatika	2,5 bar

Tlak vzduchu v pneumatikách se spolujezdcem / při plném užitném zatížení	
vpředu: studená pneumatika	2,5 bar

vzadu: studená pneumatika	2,9 bar

» Pokud tlak v pneumatikách neodpovídá předepsané hodnotě:
  – Upravte tlak v pneumatikách.

– Namontujte ochranný kryt.

15.7 Použití spreje na opravu pneumatiky

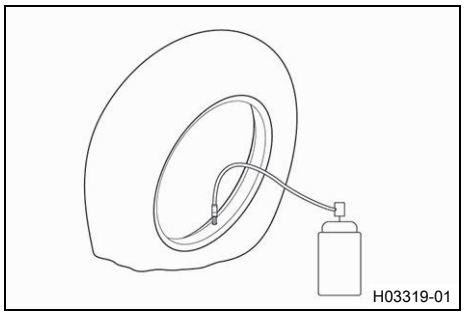

Výstraha

Nebezpečí úrazu Nesprávné použití spreje na opravu pneumatiky vede ke ztrátě tlaku opravené pneumatiky.

Ne každé poškození lze opravit pomocí spreje na opravu pneumatiky.

– Řiďte se pokyny a údaji od výrobce spreje na opravu pneumatiky.
– Po opravě pneumatiky pomocí spreje jeďte pomalu a opatrně.
– Jeďte nanejvýš do nejbližšího servisu, kde si nechte vyměnit pneumatiku.

Oprava defektu pomocí spreje na opravu pneumatiky by se měla provádět pouze v případě nouze.
Místo opravy se doporučuje přeprava vozidla do nejbližšího servisu.

Upozornění

Materiální škody Sprej na opravu pneumatiky poškozuje snímač tlaku v pneumatice.

– Mějte na paměti, že po použití spreje na opravu pneumatiky bude možná nutné vyměnit snímač tlaku v pneumatice.

16.1 Světlo pro denní svícení (DRL)

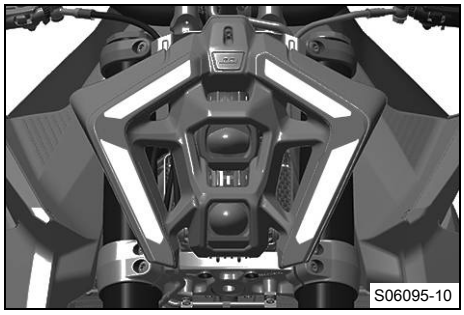

Výstraha

Nebezpečí úrazu Světlo pro denní svícení není při zhoršené viditelnosti náhradou za potkávací světlo.

Při viditelnosti značně snížené mlhou, sněžením nebo deštěm může být automatické přepínání mezi světlem pro denní svícení a potkávacím světlem k dispozici jen omezeně.

- Zajistěte, aby byl vždy zvolen vhodný způsob osvětlení.
- Před zahájením jízdy nebo při stání případně v menu vypněte světlo pro denní svícení, aby bylo permanentně zapnuté potkávací světlo.
- Zajistěte, aby bylo denní svícení diagnostickým nástrojem deaktivováno, když není tato položka nabídky k dispozici, ale jsou vyžadována potkávací světla. (Váš autorizovaný servis KTM Vám rád pomůže.)
- Dodržujte zákonné předpisy o svícení při denním světle.

Světlo pro denní svícení (DRL) /obrysové světlo je zabudované v hlavním světlometu. Světlo pro denní svícení svítí jasněji než obrysové světlo.

Světlo pro denní svícení se smí zapnout jen při dobrých světelných podmínkách.

Ovládání převezme senzor okolního světla ve sdruženém přístroji na palubní desce. Pokud jsou dobré světelné podmínky, vypne se potkávací a obrysové světlo a zapne se světlo pro denní svícení.

Při vypnutém světle pro denní svícení svítí potkávací světlo a obrysové světlo.

U dálkového světla nebo světelné houkačky se světlo pro denní svícení automaticky přepne na obrysové světlo.

16.2 Demontáž 12V baterie

Výstraha

Nebezpečí úrazu Kyselina a plyny z baterie způsobují těžká poleptání.

- Uschovávejte 12V baterie mimo dosah dětí.
- Používejte vhodný ochranný oděv a ochranné brýle.
- Vyhněte se kontaktu s kyselinou a plyny z baterie.
- Udržujte 12V baterii z dosahu jisker nebo otevřeného ohně.
- Nabíjejte 12V baterie jen v dobře větraných prostorách.
- Při kontaktu s kůží opláchněte postižené místo ihned velkým množstvím vody.
- Pokud se kyselina nebo plyny z baterie dostanou do očí, vyplachujte oči alespoň 15 minut vodou a ihned vyhledejte lékaře.

Pozor

Nebezpečí úrazu Při vybité nebo chybějící 12V baterii se poškodí elektronické součásti a bezpečnostní zařízení.

Při vybité nebo vadné 12V baterii může docházet k poruchám v elektronice vozidla, zejména během procesu startování.

– Nikdy neprovozujte vozidlo s vybitou 12V baterií nebo bez 12V baterie.

Přípravná práce

– Demontujte sedačku spolujezdce. (📖 str. 96)
– Demontujte sedačku řidiče. (📖 str. 96)

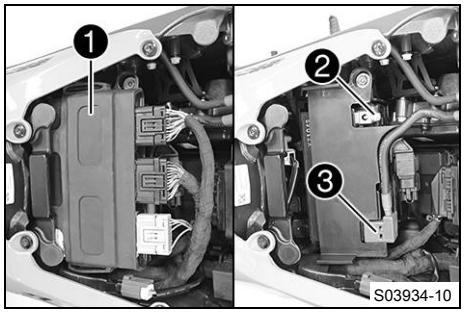

Hlavní práce

– Demontujte řídicí jednotku ❶ a zavěste ji ke straně.
– Odpojte od 12V baterie kabel k zápornému pólu ❷.
– Odstraňte kryt z kladného pólu ❸ a odpojte z 12V baterie kabel ke kladnému pólu.

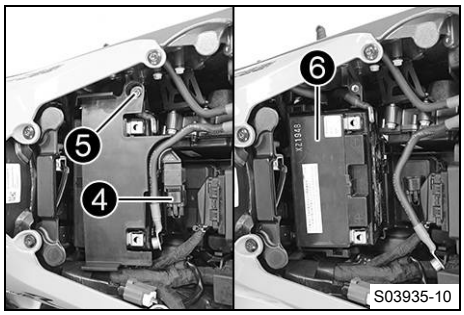

– Rozpojte konektory ❹.
– Vyšroubujte šroub ❺ a sejměte kryt baterie.
– Vyjměte 12V baterii ❻ z prostoru pro baterii.

16.3 Montáž 12V baterie

Výstraha

Nebezpečí úrazu Kyselina a plyny z baterie způsobují těžká poleptání.

– Uschovávejte 12V baterie mimo dosah dětí.
– Používejte vhodný ochranný oděv a ochranné brýle.
– Vyhněte se kontaktu s kyselinou a plyny z baterie.
– Udržujte 12V baterii z dosahu jisker nebo otevřeného ohně.
– Nabíjejte 12V baterie jen v dobře větraných prostorách.
– Při kontaktu s kůží opláchněte postižené místo ihned velkým množstvím vody.
– Pokud se kyselina nebo plyny z baterie dostanou do očí, vyplachujte oči alespoň 15 minut vodou a ihned vyhledejte lékaře.

Pozor

Nebezpečí úrazu Při vybité nebo chybějící 12V baterii se poškodí elektronické součásti a bezpečnostní zařízení.

Při vybité nebo vadné 12V baterii může docházet k poruchám v elektronice vozidla, zejména během procesu startování.

– Nikdy neprovozujte vozidlo s vybitou 12V baterií nebo bez 12V baterie.

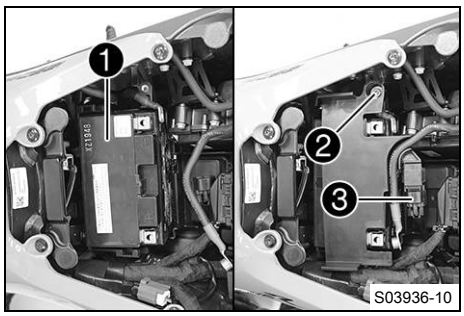

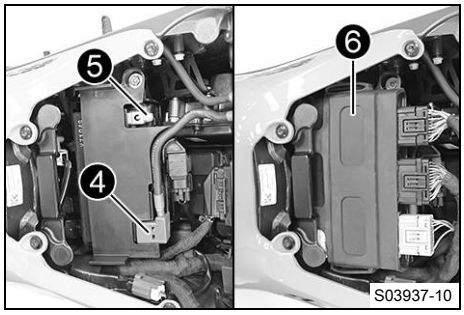

Hlavní práce

– Vsaďte 12V baterii ❶ do prostoru pro baterii.

12V baterie (YTZ14S) (📖 str. 153)

– Nasaďte kryt baterie do správné polohy, našroubujte šroub ❷ a utáhněte ho.

Předepsaná hodnota

Zbývající šrouby podvozku	M5	5 Nm

– Spojte konektory ❸.

– Přiložte kabel ke kladnému pólu, našroubujte šroub a pevně jej utáhněte.

Předepsaná hodnota

Šroub pólu baterie	M6	4,5 Nm

– Namontujte kryt kladného pólu ❹.

– Uložte kabel k zápornému pólu ❺, našroubujte šroub a pevně ho utáhněte.

Předepsaná hodnota

Šroub pólu baterie	M6	4,5 Nm

– Nastavte řídicí jednotku ❻ do správné polohy.

Následná práce

– Namontujte sedačku řidiče. (📖 str. 97)

– Namontujte sedačku spolujezdce. (📖 str. 96)

– Nastavte čas a datum.

16.4 Nabíjení 12V baterie 🔧

Výstraha

Nebezpečí úrazu Kyselina a plyny z baterie způsobují těžká poleptání.

– Uschovávejte 12V baterie mimo dosah dětí.

– Používejte vhodný ochranný oděv a ochranné brýle.

– Vyhněte se kontaktu s kyselinou a plyny z baterie.

– Udržujte 12V baterii z dosahu jisker nebo otevřeného ohně.

– Nabíjejte 12V baterie jen v dobře větraných prostorách.

– Při kontaktu s kůží opláchněte postižené místo ihned velkým množstvím vody.

– Pokud se kyselina nebo plyny z baterie dostanou do očí, vyplachujte oči alespoň 15 minut vodou a ihned vyhledejte lékaře.

Upozornění

Ohrožení životního prostředí 12 V baterie obsahují látky škodlivé pro životní prostředí.

– Nelikvidujte 12 V baterie v domovním odpadu.

– Odevzdejte 12 V baterie do sběrného místa starých baterií.

Upozornění

Ohrožení životního prostředí Problematické látky způsobují škody na životním prostředí.

– Likvidujte oleje, tuky, filtry, palivo, čisticí prostředky, brzdovou kapalinu atd. řádně a v souladu s platnými předpisy.

Informace

I když je 12V baterie bez zátěže, ztrácí každý den náboj.

Pro životnost 12V baterie je velmi důležitý stav nabití a způsob nabíjení.

Rychlonabíjení s vyšším proudem se negativně projeví na životnosti baterie.

V případě překročení nabíjecího proudu, napětí nebo doby nabíjení uniká elektrolyt přes bezpečnostní ventily. 12V baterie tím ztrácí kapacitu.

Pokud došlo při startování k vybití 12V baterie, je nutné 12V baterii ihned nabít.

Při delším stání ve vybitém stavu dochází k hlubokému vybití a sulfataci a 12V baterie se zničí.

12V baterie je bezúdržbová. Kontrola stavu kyseliny odpadá.

Pokud se 12V baterie nebude dobíjet nabíječkou baterie KTM, je nutno 12V baterii pro dobíjení demontovat. Přepětím by se jinak mohly poškodit elektronické součástí. Nabíjejte 12V baterii dle údajů na obalu baterie.

Přípravná práce

– Demontujte sedačku spolujezdce. (📖 str. 96)
– Demontujte sedačku řidiče. (📖 str. 96)

Hlavní práce

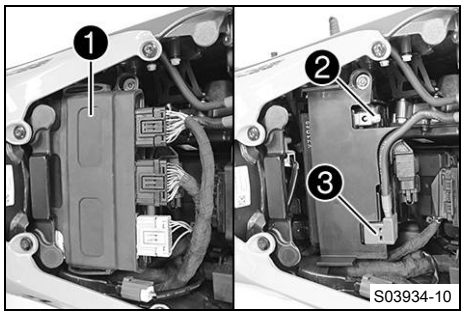

– Stáhněte řídicí jednotku motoru ❶ z držáku a zavěste ji ke straně.
– Odpojte z 12V baterie kabel k zápornému pólu ❷, abyste předešli škodám na palubní elektronice.
– Sejměte kryt kladného pólu ❸.

– Připojte k 12V baterii nabíječku. Připojte nabíječku k síťové přípojce.

Nabíječka baterie **TecMATE Optimate PRO** EU (A61029974044)

Alternativa 1

Nabíječka baterie **TecMATE Optimate PRO** USA/CA. (A61029974144)

Alternativa 2

Nabíječka baterie **TecMATE Optimate PRO** UK (A61029974244)

Touto nabíječkou není možné přebití 12V baterie.

Informace

Po procesu nabíjení může nabíječka zůstat na vozidle a zajišťuje udržení napětí baterie během udržovacího cyklu nabíjení.

– Po nabití odpojte nabíječku od síťové přípojky a od 12V baterie.

Předepsaná hodnota

Pokud s motocyklem nejezdíte, pravidelně 12V baterii dobíjejte.	3 měsíce

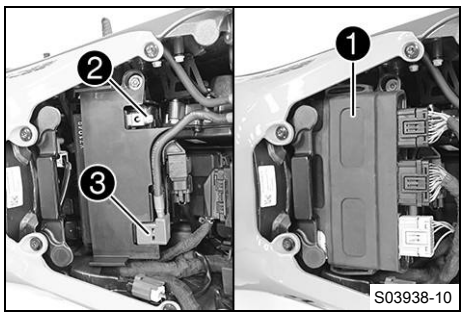

- Namontujte kryt kladného pólu ❸.
- Uložte kabel k zápornému pólu ❷, našroubujte šroub a pevně ho utáhněte.

  Předepsaná hodnota

Šroub pólu baterie	M6	4,5 Nm

- Umístěte řídicí jednotku motoru ❶.

Následná práce

- Namontujte sedačku řidiče. (📖 str. 97)
- Namontujte sedačku spolujezdce. (📖 str. 96)
- Nastavte čas a datum. (📖 str. 60)

16.5 Výměna baterie klíčku RACE ON

Výstraha

Nebezpečí úrazu Knoflíkové baterie mohou při nesprávném použití prasknout.

Spolknuté knoflíkové baterie způsobí vážné chemické popálení, které může během 2 hodin vést ke smrti.

- Uchovávejte knoflíkové baterie a klíček RACE ON mimo dosah dětí.
- Zajistěte, aby nikdo nemohl spolknout knoflíkové baterie nebo aby se jinak nedostaly do těla.
- Pokud by přesto někdo knoflíkovou baterii spolkl nebo se jinak dostala do těla, ihned vyhledejte lékaře.
- Nevystavujte knoflíkové baterie extrémním teplotám nebo mechanickému zatížení.

  Přípustná teplota −20 … 50 °C
- Nepoškoďte klíček RACE ON např. řezáním nebo stlačením.
- Nepoužívejte klíček RACE ON, když je poškozený nebo když nelze zavřít přihrádku na baterii.
- Baterii v klíčku RACE ON vyměňujte jen za jinou uvedeného typu.

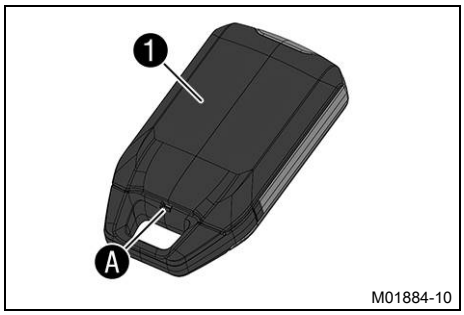

- Pro otevření krytu ❶ klíčku RACE ON zaveďte do otvoru Ⓐ tenký tupý předmět a opatrně zvedněte kryt.

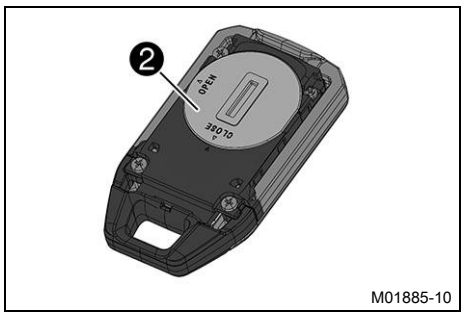

M01885-10

– Pomocí mince otočte kryt baterie ❷ proti směru hodinových ručiček až na doraz a sejměte jej.

Předepsaná hodnota

Dejte pozor, aby O-kroužek zůstal na místě.

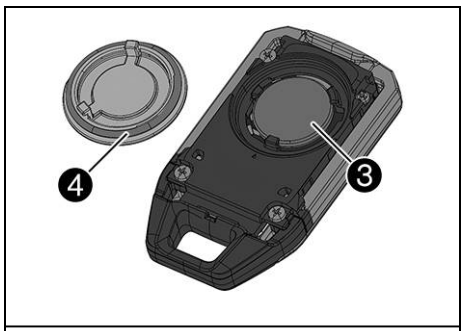

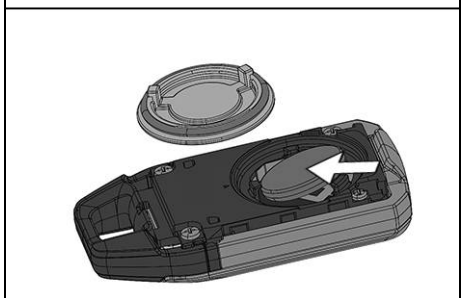
M01886-10

– Odstraňte baterii klíčku RACE ON ❸.
– Nasaďte do klíčku RACE ON novou baterii, popisem nahoru.

Baterie klíčku (CR 2032) (📖 str. 153)

Informace
Dva menší přidržovací výstupky jsou zkosené, takže lze baterii klíčku RACE ON snadno zasunout do držáku.

– Namontujte kryt baterie s O-kroužkem ❹ a zavřete jej pomocí mince ve směru hodinových ručiček.
– Nasaďte kryt klíčku RACE ON, až zapadne.

16.6 Výměna hlavní pojistky

Výstraha
Nebezpečí požáru Nesprávné pojistky přetěžují elektrickou soustavu.
– Používejte jen pojistky s předepsanou hodnotou ampérů.
– Žádné pojistky nepřemosťujte ani neopravujte.

Přípravná práce
– Demontujte sedačku spolujezdce. (📖 str. 96)
– Demontujte sedačku řidiče. (📖 str. 96)

Hlavní práce
– Sejměte ochranný kryt ❶.

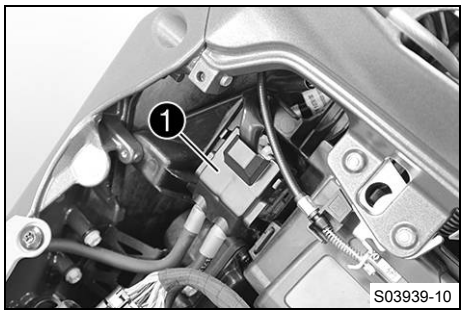

S03939-10

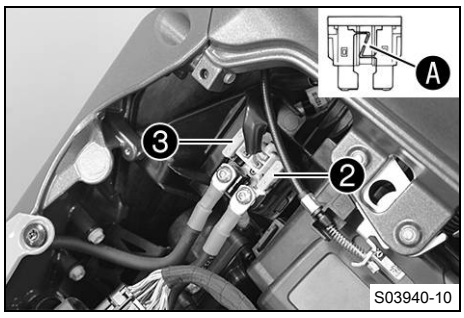

– Vyjměte vadnou hlavní pojistku ❷.

Informace
Vadná pojistka má přerušený tavný drát Ⓐ.
Ve startovacím relé je zastrčena náhradní pojistka ❸.
Hlavní pojistkou jsou jištěny všechny elektrické spotřebiče vozidla.

– Nasaďte novou hlavní pojistku.

Pojistka (58011109130) (📖 str. 153)

– Zkontrolujte funkci elektrické soustavy.
– Namontujte ochranné kryty ❶.

Tip
Do startovacího relé doplňte nové náhradní pojistky, aby byly v případě potřeby k dispozici.

Následná práce
– Namontujte sedačku řidiče. (📖 str. 97)
– Namontujte sedačku spolujezdce. (📖 str. 96)
– Nastavte čas a datum.

16.7 Výměna pojistek v pojistkové skříňce

Výstraha
Nebezpečí požáru Nesprávné pojistky přetěžují elektrickou soustavu.
– Používejte jen pojistky s předepsanou hodnotou ampérů.
– Žádné pojistky nepřemosťujte ani neopravujte.

Informace
Pojistková skříňka s pojistkami jednotlivých elektrických spotřebičů se nachází pod sedačkou.

Přípravná práce
– Demontujte sedačku spolujezdce. (📖 str. 96)
– Demontujte sedačku řidiče. (📖 str. 96)

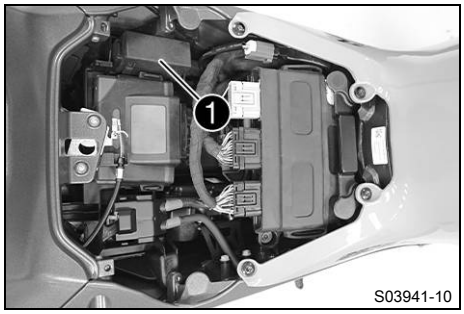

Hlavní práce
– Otevřete víko pojistkové skříňky ❶.

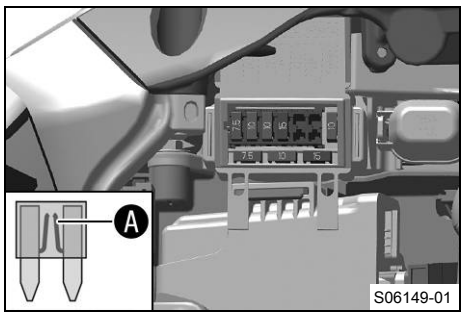

– Zkontrolujte pojistky.

Informace
Vadná pojistka má přerušený tavný drát A.

– Vyjměte vadnou pojistku.

Předepsaná hodnota

Pojistka **1** - 7,5 A - zdroj napětí řídicích jednotek a součástí
Pojistka **2** - 10 A – ACC1
Pojistka **3**- 10 A – řídicí jednotka, zapalování, elektronické vstřikování paliva, lambda sonda
Pojistka **4** - 15 A – ACC2, USB zdířka, HCU
Pojistka **5** - neobsazená
Pojistka **6** - neobsazená
Pojistka **res** - 7,5A - náhradní pojistky
Pojistka **res** - 10A - náhradní pojistky
Pojistka **res** - 15 A - náhradní pojistka

– Použijte náhradní pojistku s odpovídající hodnotou.

Pojistka (75011088075) (📖 str. 153)
Pojistka (75011088010) (📖 str. 153)
Pojistka (75011088015) (📖 str. 153)

Tip
Vložte novou náhradní pojistku, abyste ji měli v případě potřeby k dispozici.

– Zkontrolujte funkci elektrických spotřebičů.
– Zavřete víko pojistkové skříňky 1.

Následná práce
– Namontujte sedačku řidiče. (📖 str. 97)
– Namontujte sedačku spolujezdce. (📖 str. 96)

16.8 Výměna pojistek ABS

Výstraha
Nebezpečí požáru Nesprávné pojistky přetěžují elektrickou soustavu.
– Používejte jen pojistky s předepsanou hodnotou ampérů.
– Žádné pojistky nepřemosťujte ani neopravujte.

Informace
Dvě pojistky pro ABS se nacházejí pod sedačkou. Těmito pojistkami je jištěno zpětné čerpadlo a hydraulická jednotka ABS. Třetí pojistka, kterou je jištěna řídicí jednotka ABS, se nachází ve skříňce s pojistkami.

Přípravná práce
– Demontujte sedačku spolujezdce. (📖 str. 96)
– Demontujte sedačku řidiče. (📖 str. 96)

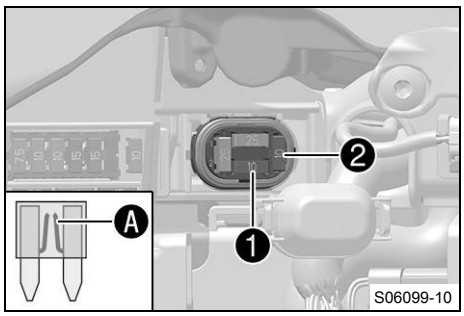

Výměna pojistky hydraulické jednotky ABS:

– Odstraňte ochrannou čepičku a vyjměte pojistku ❶.

Informace
Vadná pojistka má přerušený tavný drát Ⓐ.

– Použijte náhradní pojistku s odpovídající hodnotou.

Pojistka (75011088010) (📖 str. 153)

Tip
Do pojistkové skříňky vložte novou náhradní pojistku ❷, abyste ji měli v případě potřeby k dispozici.

– Namontujte ochrannou krytku.

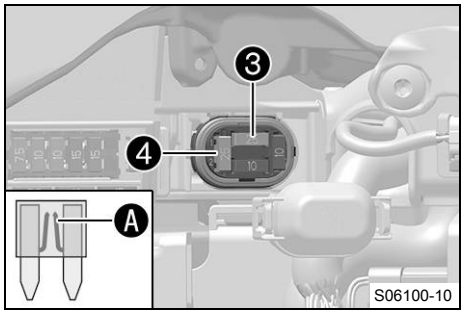

Výměna pojistky zpětného čerpadla ABS:

– Odstraňte ochrannou čepičku a vyjměte pojistku ❸.

Informace
Vadná pojistka má přerušený tavný drát Ⓐ.

– Použijte náhradní pojistku s odpovídající hodnotou.

Pojistka (75011088025) (📖 str. 153)

Tip
Do pojistkové skříňky vložte novou náhradní pojistku ❹, abyste ji měli v případě potřeby k dispozici.

– Namontujte ochrannou krytku.

Následná práce

– Namontujte sedačku řidiče. (📖 str. 97)
– Namontujte sedačku spolujezdce. (📖 str. 96)

16.9 Kontrola nastavení světlometu

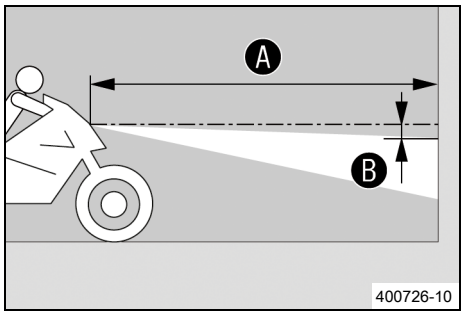

– Postavte vozidlo na vodorovnou plochu před světlou stěnu a ve výši středu světlometu potkávacího světla udělejte na stěnu značku.
– Další značku udělejte ve vzdálenosti Ⓑ pod první značkou.

Předepsaná hodnota

Vzdálenost Ⓑ	5 cm

– Postavte vozidlo před stěnu ve vzdálenosti Ⓐ a zapněte potkávací světlo.

Předepsaná hodnota

Vzdálenost Ⓐ	5 m

– Nyní se na motocykl posadí řidič, případně i se spolujezdcem a zavazadlem.
– Zkontrolujte nastavení světlometu.

Rozmezí světla a tmy musí být u motocyklu připraveného pro jízdu s řidičem, případně i se spolujezdcem a zavazadlem, přesně na dolní značce.

» Pokud rozmezí světla a tmy nesouhlasí s předepsanou hodnotou:
  – Nastavte dosah světlometu. (📖 str. 131)

16.10 Nastavení dosahu světlometu

Přípravná práce

– Zkontrolujte nastavení světlometu. (📖 str. 130)

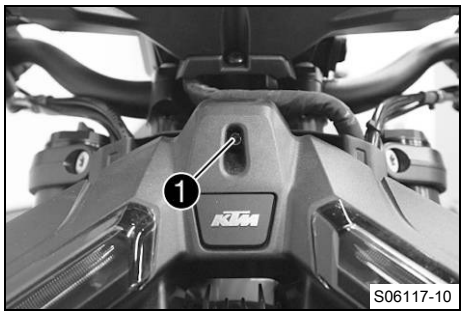

Hlavní práce

– Regulačním šroubem ❶ nastavte dosah světlometu.

Informace
Otáčení ve směru hodinových ručiček zvyšuje dosah světla, otáčení proti směru hodinových ručiček snižuje dosah světla.
Dodatečné naložení bude možná vyžadovat opravu dosahu světla světlometu.
Šroub ❶ jistí i světlomet. Zajistěte, aby byl šroub vždy dostatečně zašroubovaný.

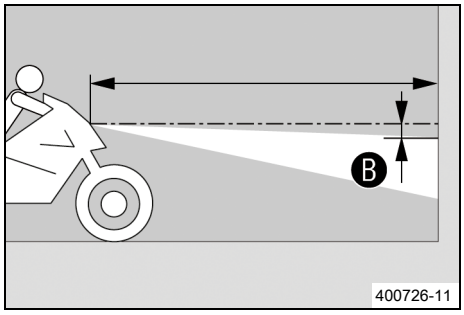

– Nastavte světlomet na značku Ⓑ.

Předepsaná hodnota

Rozmezí světla a tmy musí u motocyklu připraveného pro jízdu s řidičem, případně i se spolujezdcem a zavazadlem ležet přímo na dolní značce Ⓑ.

16.11 Připojení USB kabelu

Informace
Zdířka USB se nachází vlevo u sdruženého přístroje na palubní desce.

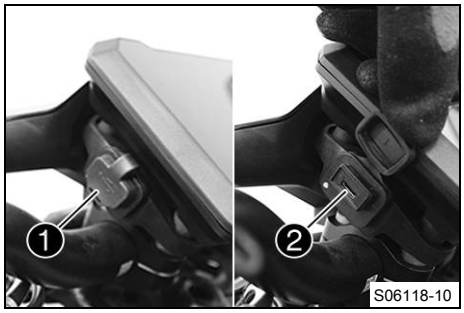

– Otevřete kryt zdířky USB ❶.
– Připojte vhodný USB kabel k USB zdířce ❷.
– Připojte USB kabel k zařízení.
– Uložte USB kabel na řidítkách a zajistěte ho kabelovými příchytkami.

Předepsaná hodnota

Použijte co možná nejkratší USB kabel.
Připojené přístroje vždy zajistěte navíc proti vlhkosti.
Uložte kabel tak, aby se nemohl poškodit, a zajistěte ho.

16.12 Odpojení USB kabelu

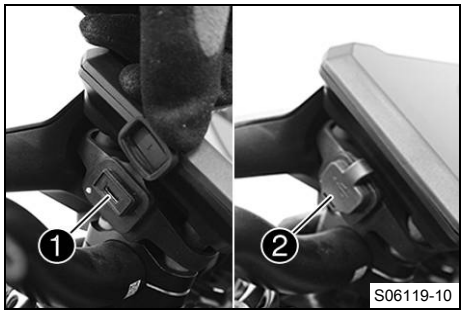

- Odpojte USB kabel od přístroje.
- Odpojte USB kabel z USB zdířky ❶.
- Zavřete kryt zdířky USB ❷.

16.13 Diagnostický konektor

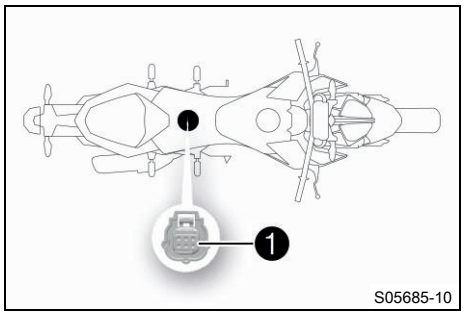

Diagnostický konektor ❶ se nachází pod sedačkou řidiče.

16.14 ACC1 a ACC2 vpředu

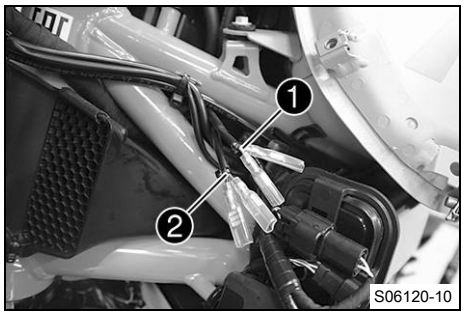

Místo montáže

- Zdroje napětí ACC1 ❶ a ACC2 ❷ vpředu se nacházejí za spojlerem palivové nádrže vlevo mezi můstky vidlice.

16.15 ACC1 a ACC2 vzadu

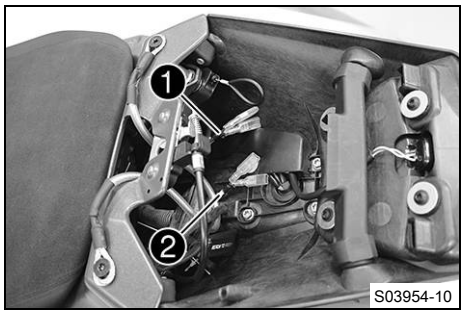

Zdroje napětí ACC1 ❶ a ACC2 ❷ vzadu se nacházejí pod sedačkou.

17.1 Kontrola hladiny chladicí kapaliny ve vyrovnávací nádrži

Výstraha

Nebezpečí opaření Chladicí kapalina je při provozu motocyklu horká a je pod tlakem.

- Je-li motor nebo chladicí systém zahřátý na provozní teplotu, neotvírejte chladič, ani hadice chladiče nebo jiné součásti chladicího systému.
- Než otevřete chladič, hadice chladiče nebo jiné součásti chladicího systému, nechte chladicí systém a motor vychladnout.
- Při opaření ihned podržte postižené místo pod vlažnou vodou.

Výstraha

Nebezpečí otravy Chladicí kapalina je zdraví škodlivá.

- Uschovávejte chladicí kapalinu mimo dosah dětí.
- Dávejte pozor, aby se vám chladicí kapalina nedostala do očí, na kůži nebo na oděv.
- V případě polknutí chladicí kapaliny ihned vyhledejte lékaře.
- Při kontaktu s kůží opláchněte postižené místo ihned velkým množstvím vody.
- Pokud se chladicí kapalina dostala do očí, ihned oči důkladně vypláchněte vodou a vyhledejte lékaře.
- Pokud se chladicí kapalina dostala na oděv, vyměňte jej.

Podmínka

Motor je studený.
Chladič je zcela naplněný.

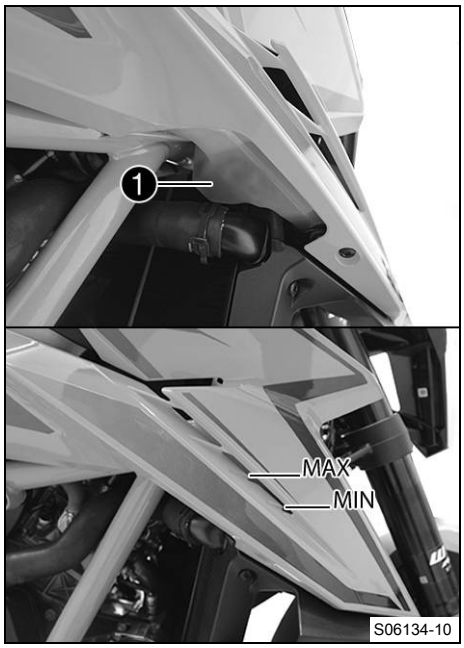

- Postavte motocykl na vodorovnou plochu.
- Zkontrolujte hladinu chladicí kapaliny ve vyrovnávací nádrži ❶.

Hladina chladicí kapaliny musí být mezi **MIN** a **MAX**.

» Pokud ve vyrovnávací nádrži není žádná chladicí kapalina:
  - Zkontrolujte těsnění chladicího systému. 🔧

Informace
Neprovozujte motocykl!

  - Nalijte chladicí kapalinu / odvzdušněte chladicí systém. 🔧

» Pokud hladina chladicí kapaliny ve vyrovnávací nádrži nesouhlasí s předepsanou hodnotou, ale nádrž ještě není prázdná:
  - Upravte hladinu chladicí kapaliny ve vyrovnávací nádrži. (📖 str. 134)

17.2 Úprava hladiny chladicí kapaliny ve vyrovnávací nádrži

Výstraha

Nebezpečí opaření Chladicí kapalina je při provozu motocyklu horká a je pod tlakem.

- Je-li motor nebo chladicí systém zahřátý na provozní teplotu, neotvírejte chladič, ani hadice chladiče nebo jiné součásti chladicího systému.
- Než otevřete chladič, hadice chladiče nebo jiné součásti chladicího systému, nechte chladicí systém a motor vychladnout.
- Při opaření ihned podržte postižené místo pod vlažnou vodou.

Výstraha

Nebezpečí otravy Chladicí kapalina je zdraví škodlivá.

- Uschovávejte chladicí kapalinu mimo dosah dětí.
- Dávejte pozor, aby se vám chladicí kapalina nedostala do očí, na kůži nebo na oděv.
- V případě polknutí chladicí kapaliny ihned vyhledejte lékaře.
- Při kontaktu s kůží opláchněte postižené místo ihned velkým množstvím vody.
- Pokud se chladicí kapalina dostala do očí, ihned oči důkladně vypláchněte vodou a vyhledejte lékaře.
- Pokud se chladicí kapalina dostala na oděv, vyměňte jej.

Podmínka

Motor je studený.

Chladič je zcela naplněný.

Přípravná práce

- Zkontrolujte hladinu chladicí kapaliny ve vyrovnávací nádrži. (📖 str. 133)

Hlavní práce

- Sejměte víčko ❶ vyrovnávací nádrže.
- Nalijte chladicí kapalinu až ke značce **MAX**.

Chladicí kapalina (📖 str. 162)

- Namontujte víčko ❶ vyrovnávací nádrže.

18.1 Ride Mode

I00785-10

Možné stavy

- **Street** – Homologovaný výkon s vyrovnanou reakcí, kontrola trakce motocyklu toleruje normální prokluz zadního kola.
- **Rain** – Omezený homologovaný výkon pro lepší jízdní chování, kontrola trakce motocyklu toleruje menší prokluz zadního kola.
- **Sport** – Homologovaný výkon s velmi přímou reakcí, kontrola trakce motocyklu toleruje vyšší prokluz zadního kola.
- **Track** (doplňková výbava) – Reakci a kontrolu trakce motocyklu lze individuálně nastavit.
- **Performance** (doplňková výbava) – Reakci a kontrolu trakce motocyklu lze individuálně nastavit.

Výstraha

Nebezpečí úrazu Nesprávně zvolený jízdní režim značně ztěžuje kontrolu nad vozidlem.

Jízdní režimy jsou určeny vždy jen pro určité podmínky.

– Vždy zvolte jízdní režim vhodný pro příslušný podklad, počasí a jízdní situaci.

Na sdruženém přístroji na palubní desce lze v podmenu **Ride Mode** volit různá nastavení vozidla. K dispozici je **Street**, **Rain**, **Sport**, **Track** (doplňková výbava) a **Performance** (doplňková výbava).
Posledně zvolený jízdní režim je zobrazen na displeji.
Jízdní režim lze také změnit během jízdy při zavřené rukojeti plynu.

18.2 Kontrola trakce motocyklu (doplňková výbava) (Kontrola trakce s citlivostí na zatáčky – MTC)

I00793-10

Kontrola trakce motocyklu (MTC) (doplňková výbava) snižuje točivý moment motoru při ztrátě trakce zadního kola. V závislosti na jízdním režimu (str. 135) jsou při aktivované kontrole trakce přípustné různé úrovně prokluzu.

Informace

Při vypnuté kontrole trakce motocyklu se při velkém zrychlení nebo na povrchu s malou přilnavostí může zadní kolo protáčet – nebezpečí pádu.
Po zapnutí zapalování je kontrola trakce motocyklu opět aktivovaná.

Kontrolu trakce motocyklu lze zapínat nebo vypínat na sdruženém přístroji na palubní desce v podmenu **MTC** (doplňková výbava).

Informace

Pokud kontrola trakce motocyklu reguluje, bliká kontrolka TC.
Pokud je kontrola trakce motocyklu vypnutá, svítí kontrolka TC.

18.3 Režim Anti Wheelie (doplňková výbava)

I00789-10

Anti Wheelie Mode je doplňková funkce elektroniky vozidla.
Režim Anti Wheelie zabraňuje zvednutí předního kola při zrychlení.

18.4 Přizpůsobení prokluzu (doplňková výbava)

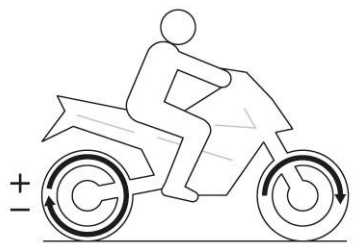

I00800-10

Přizpůsobení prokluzu je funkce kontroly trakce motocyklu.
Přizpůsobení prokluzu umožňuje sladit kontrolu trakce motocyklu s požadovanou charakteristikou v devíti stupních.
Stupeň 1 umožňuje nejvyšší prokluz zadního kola, stupeň 9 nejnižší prokluz.
Přizpůsobení prokluzu lze nastavit během jízdy při zavřeném menu pomocí tlačítka **UP** nebo **DOWN**.

Informace
Přizpůsobení prokluzu je k dispozici jen v jízdním režimu **TRACK** (doplňková výbava).

18.5 Throttle Response (doplňková výbava)

I00787-10

Možné stavy

- TRACK – Maximálně přímá reakce
- SPORT – Velmi přímá reakce.
- STREET – Vyrovnaná reakce.

Charakteristiku přívodu plynu lze upravovat na sdruženém přístroji na palubní desce v podmenu **Throttle Response**.
Throttle Response lze také nastavit během jízdy při zavřené rukojeti plynu.

Informace
Throttle Response je k dispozici jen v jízdním režimu **TRACK** (doplňková výbava).

19.1 Kontrola hladiny motorového oleje

Informace
Spotřeba oleje je závislá na způsobu jízdy a jízdních podmínkách.

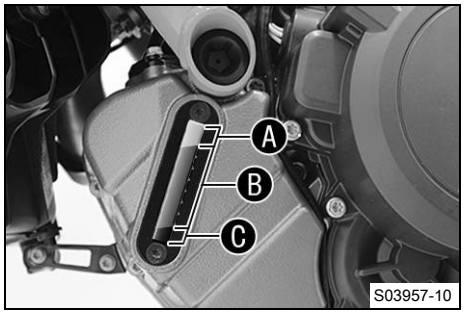

Podmínka
Motor je zahřátý na provozní teplotu.

Přípravná práce
– Postavte motocykl kolmo na vodorovnou plochu.

Hlavní práce
– Průzorem motorového oleje zkontrolujte hladinu motorového oleje.

Informace
Po zastavení motoru nejprve minutu počkejte a teprve potom zkontrolujte hladinu.

Hladina motorového oleje by měla být v horní oblasti Ⓑ průzoru motorového oleje.

» Pokud je hladina motorového oleje v průzoru motorového oleje v oblasti Ⓐ:
  – Nedoplňujte motorový olej.
» Pokud je hladina motorového oleje v průzoru motorového oleje v oblasti Ⓑ:
  – Motorový olej lze doplnit.
» Pokud je hladina motorového oleje v průzoru motorového oleje v oblasti Ⓒ:
  – Doplňte motorový olej. (📖 str. 140)

19.2 Výměna motorového oleje a olejového filtru, vyčištění olejových sítek 🔧

Výstraha
Nebezpečí opaření Motorový a převodový olej je při provozu motocyklu horký.
– Používejte vhodný ochranný oděv a ochranné rukavice.
– Při opaření ihned podržte postižené místo pod vlažnou vodou.

Upozornění
Ohrožení životního prostředí Problematické látky způsobují škody na životním prostředí.
– Likvidujte oleje, tuky, filtry, palivo, čisticí prostředky, brzdovou kapalinu atd. řádně a v souladu s platnými předpisy.

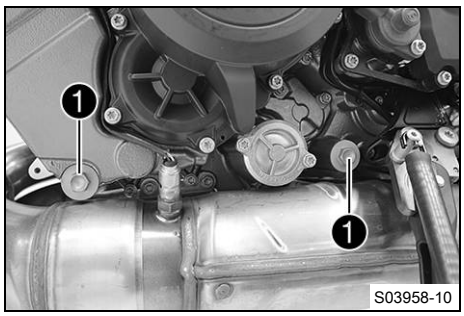

Hlavní práce

- Postavte motocykl na vodorovné ploše na boční stojan.
- Připravte pod motor vhodnou nádobu.
- Aby nedošlo k vytékání oleje přes výfukovou soustavu, použijte případně vhodný trychtýř.
- Vyšroubujte vypouštěcí šrouby oleje ❶ s magnety, O-kroužky a olejovými sítky.

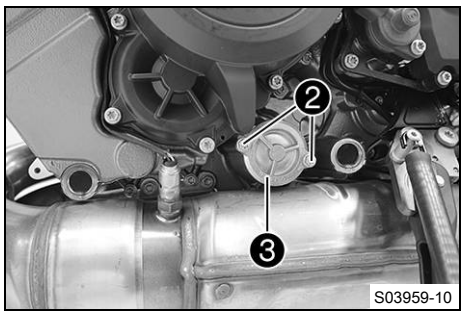

- Vyšroubujte šrouby ❷. Sejměte víko olejového filtru ❸ s O-kroužkem.

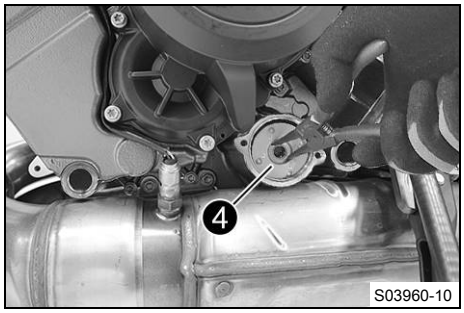

- Vytáhněte olejový filtr ❹ z pouzdra filtru.

Kleště na pojistné kroužky (51012011000)

- Nechte zcela vytéci motorový olej.
- Důkladně vyčistěte jednotlivé části a těsnicí plochy.

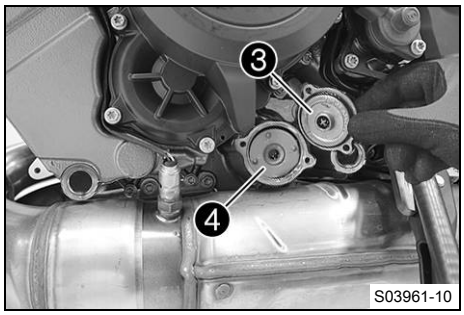

- Nasaďte nový olejový filtr ❹.

Informace
Olejový filtr nasazujte jen ručně.

- Naolejujte O-kroužek víka olejového filtru. Namontujte víko olejového filtru ❸.

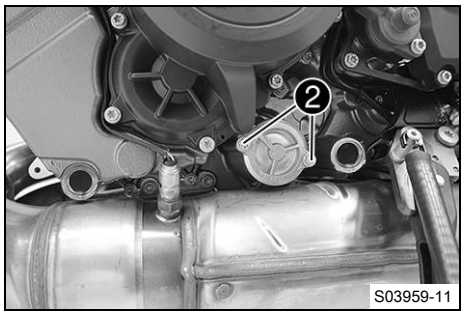

- Našroubujte šrouby ❷ a pevně je utáhněte.

Předepsaná hodnota

Zbývající šrouby motoru	M5	6 Nm

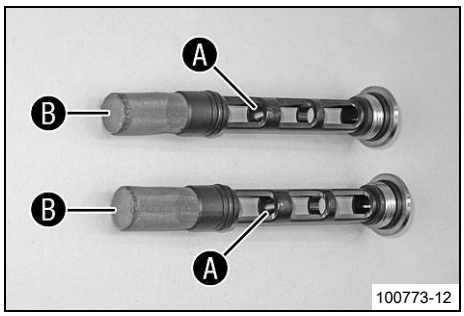

– Důkladně vyčistěte magnety Ⓐ a olejová sítka Ⓑ vypouštěcích šroubů oleje.

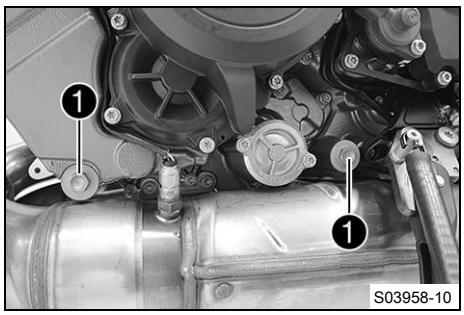

– Našroubujte a pevně utáhněte vypouštěcí šrouby oleje ❶ s magnety, O-kroužky a olejovými sítky.

Předepsaná hodnota

Šroub vypouštění oleje	M20x1,5	20 Nm

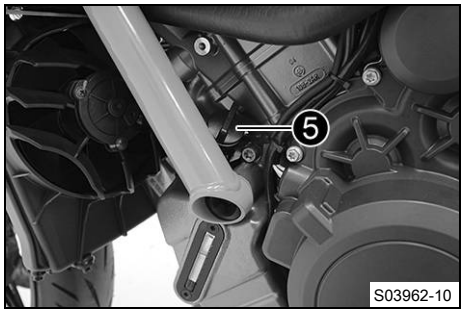

– Připravte si celkové plnicí množství.

Motorový olej Teplota okolí: ≥ 0 °C	3,50 l	Motorový olej (SAE 10W/50) (📖 str. 163)
Motorový olej Teplota okolí: < 0 °C		Motorový olej (SAE 5W/40) (📖 str. 163)

– Celkové množství oleje nalijte ve dvou krocích.
– Vyšroubujte šroub pro plnění oleje ❺ s O-kroužkem a nalijte první dílčí množství.

Motorový olej (1. dílčí množství) cca Teplota okolí: ≥ 0 °C	3,0 l	Motorový olej (SAE 10W/50) (📖 str. 163)
Motorový olej (1. dílčí množství) cca Teplota okolí: < 0 °C		Motorový olej (SAE 5W/40) (📖 str. 163)

– Našroubujte šroub pro plnění oleje ❺ s O-kroužkem.

Nebezpečí

Nebezpečí otravy Výfukové plyny jsou jedovaté a mohou způsobit bezvědomí a smrt.

– Při provozu motoru zajistěte vždy dostatečné větrání.
– Při startování nebo provozu motoru v uzavřeném prostoru používejte vhodné odsávání výfukových plynů.

– Nastartujte motor a zkontrolujte, zda těsní.
– Vypněte motor.

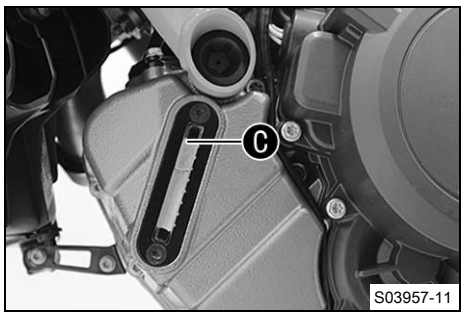

– Vyšroubujte šroub pro plnění oleje s O-kroužkem a nalijte druhé dílčí množství až k horní značce C v průzoru motorového oleje.

Motorový olej (2. dílčí množství) cca Teplota okolí: ≥ 0 °C	0,50 l	Motorový olej (SAE 10W/50) (📖 str. 163)
Motorový olej (2. dílčí množství) cca Teplota okolí: < 0 °C		Motorový olej (SAE 5W/40) (📖 str. 163)

– Našroubujte šroub pro plnění oleje s O-kroužkem.

Nebezpečí

Nebezpečí otravy Výfukové plyny jsou jedovaté a mohou způsobit bezvědomí a smrt.

– Při provozu motoru zajistěte vždy dostatečné větrání.
– Při startování nebo provozu motoru v uzavřeném prostoru používejte vhodné odsávání výfukových plynů.

– Nastartujte motor a zkontrolujte, zda těsní.

Následná práce

– Zkontrolujte hladinu motorového oleje. (📖 str. 137)

19.3 Doplnění motorového oleje

Informace

Příliš málo motorového oleje nebo méně kvalitní motorový olej vede k předčasnému opotřebení motoru. Příliš vysoká hladina motorového oleje může poškodit motor.

Podmínka

Motor je zahřátý na provozní teplotu.

Přípravná práce

– Postavte motocykl kolmo na vodorovnou plochu.
– Zkontrolujte hladinu motorového oleje. (📖 str. 137)

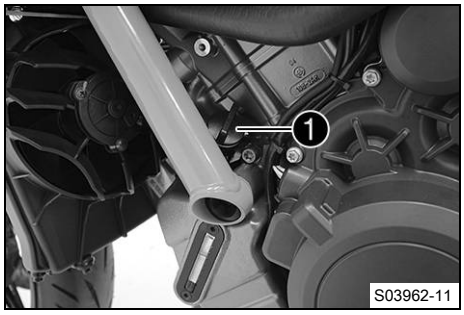

Hlavní práce

– Vyšroubujte šroub pro plnění oleje 1 s O-kroužkem.

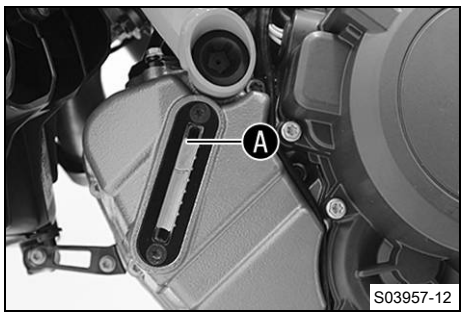

– Nalijte motorový olej k horní značce Ⓐ v průzoru motorového oleje.

Podmínka

Teplota okolí: ≥ 0 °C

Motorový olej (SAE 10W/50) (📖 str. 163)

Podmínka

Teplota okolí: < 0 °C

Motorový olej (SAE 5W/40) (📖 str. 163)

Informace

Pro optimální účinnost motorového oleje se nedoporučuje mísit různé druhy motorových olejů.

KTM doporučuje případně provést výměnu motorového oleje.

– Našroubujte šroub pro plnění oleje s O-kroužkem.

Nebezpečí

Nebezpečí otravy Výfukové plyny jsou jedovaté a mohou způsobit bezvědomí a smrt.

– Při provozu motoru zajistěte vždy dostatečné větrání.
– Při startování nebo provozu motoru v uzavřeném prostoru používejte vhodné odsávání výfukových plynů.

– Nastartujte motor a zkontrolujte, zda těsní.

Následná práce

– Zkontrolujte hladinu motorového oleje. (📖 str. 137)

20.1 Mytí motocyklu

Upozornění

Materiální škody Při nesprávném použití vysokotlakého čističe se poškodí nebo zničí součásti.

Voda při vysokém tlaku vnikne do elektrických součástí, konektorů, bovdenů, ložisek, atd.

Příliš vysoký tlak způsobuje poruchy a zničení součástí.

– Nikdy nesměrujte vodní paprsek na elektrické součásti, konektory, bovdeny nebo ložiska.
– Mezi tryskou vysokotlakého čističe a součástí udržujte určitou minimální vzdálenost.

minimální vzdálenost	60 cm

Upozornění

Ohrožení životního prostředí Problematické látky způsobují škody na životním prostředí.

– Likvidujte oleje, tuky, filtry, palivo, čisticí prostředky, brzdovou kapalinu atd. řádně a v souladu s platnými předpisy.

Informace

Myjte motocykl pravidelně, zůstane tak dlouhou dobu zachována jeho hodnota i optický vzhled.

Během mytí nevystavujte motocykl přímému slunci.

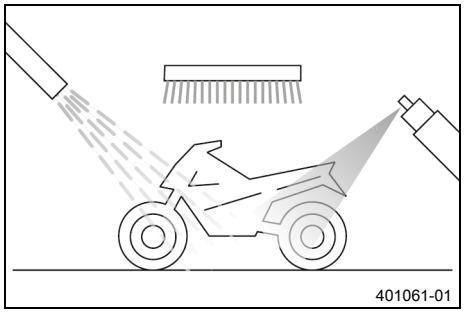

– Zavřete výfukový systém, aby se zabránilo vniknutí vody.
– Hrubé nečistoty odstraňte jemným proudem vody.
– Silně znečištěná místa postříkejte běžným čisticím prostředkem na motorová vozidla a poté ještě vyčistěte štětcem.

Čistič motocyklů (📖 str. 164)

Informace

Použijte teplou vodu, do které jste přidali běžný čisticí prostředek na motocykly, a měkkou houbu.

Čisticí prostředek na motocykly nikdy nenanášejte na suché vozidlo, vždy ho nejprve opláchněte vodou.

Pokud se vozidlo provozovalo na posypové soli, po skončení jízdy použijte pro umytí studenou vodu. Teplá voda zesiluje účinky soli.

– Po důkladném opláchnutí jemným proudem vody by měl motocykl dobře vyschnout.
– Sejměte uzávěr výfukového systému.

Výstraha

Nebezpečí úrazu Mokro a nečistoty ovlivňují brzdovou soustavu.

– Několikrát opatrně zabrzďte, aby se vysušily brzdové kotouče a brzdová obložení a odstranily se z nich nečistoty.

– Po mytí se kousek projeďte, aby motor dosáhl provozní teploty.

Informace

Díky teplu se odpaří voda i z nepřístupných míst v motoru a brzdové soustavě.

– Po vychladnutí motocyklu namažte všechna kluzná místa a ložiska.
– Vyčistěte řetěz. (📖 str. 102)
– Lesklé kovové součásti (s výjimkou brzdových kotoučů a výfukového systému) ošetřete prostředkem na ochranu proti korozi.

Konzervační prostředek na laky, kov a gumu (📖 str. 164)

– Lakované části ošetřete jemným prostředkem na ošetření laku.

Čisticí sprej na laky, plast a chrom (📖 str. 164)

Informace
Plastové díly, které jsou při dodávce matné, neleštěte, protože by se mohla zhoršit kvalita materiálu.

– Plastové díly a díly s práškovým nástřikem ošetřete jemným čisticím a ošetřujícím prostředkem.

Speciální čisticí prostředek pro lesklé a matné laky, kovové a plastové plochy (📖 str. 164)

– Naolejujte zámek řízení a zámek sedačky.

Univerzální olej ve spreji (📖 str. 164)

20.2 Kontrola a ošetření pro zimní provoz

Informace
Pokud se motocykl používá i v zimě, je třeba počítat s posypem solí na silnicích. Musí se proto provést ochranná opatření proti agresivní posypové soli.
Pokud se vozidlo provozovalo na posypové soli, po skončení jízdy použijte pro umytí studenou vodu. Teplá voda zesiluje účinky soli.

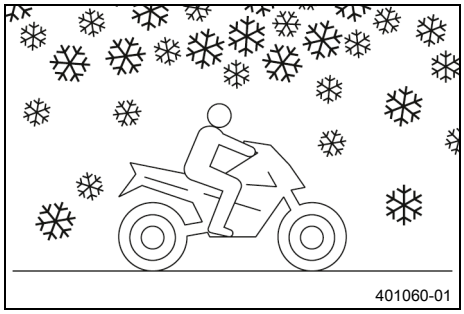

– Umyjte motocykl. (📖 str. 142)
– Vyčistěte brzdy.

Informace
Po KAŽDÉ jízdě na posolených silnicích musíte vychladlé a namontované třmeny kotoučové brzdy a brzdová obložení důkladně umýt studenou vodou a následně je musíte nechat dobře vyschnout.
Po jízdách na posolených silnicích je nutné motocykl důkladně umýt studenou vodou a dobře vysušit.

– Motor, kyvnou vidlici a všechny ostatní holé nebo pozinkované součásti (kromě brzdových kotoučů) ošetřete ochranným prostředkem proti korozi na bázi vosku.

Informace
Na brzdové kotouče se nesmí dostat žádný prostředek na ochranu proti korozi. Silně by se tím snížil brzdný účinek.

– Vyčistěte řetěz. (📖 str. 102)

21.1 Uložení

Informace

Nebude-li se motocykl provozovat delší dobu, doporučujeme provést další opatření.

Před odstavením motocyklu zkontrolujte funkčnost a stav opotřebení všech částí motocyklu. Pokud jsou potřeba servisní práce, opravy nebo úpravy, měly by být provedeny v době odstavení (menší vytížení servisů). Odpadnou tak dlouhé čekací doby na začátku nové sezóny.

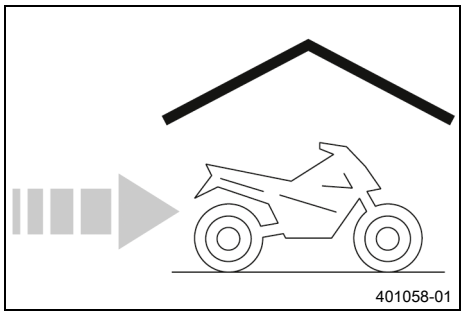

- Při posledním tankování před odstavením motocyklu přidejte do paliva aditivum.

Aditivum paliva (📖 str. 164)

- Natankujte palivo. (📖 str. 85)

Tip

Naplňte kompletně palivovou nádrž dle předepsané hodnoty, přitom použijte palivo s co nejnižším obsahem ethanolu.

- Umyjte motocykl. (📖 str. 142)
- Vyměňte motorový olej a olejový filtr, vyčistěte olejové sítko. 🔧 (📖 str. 137)
- Zkontrolujte hladinu a mrazuvzdornost chladicí kapaliny. 🔧
- Zkontrolujte tlak v pneumatikách. (📖 str. 120)
- Demontujte 12V baterii. 🔧 (📖 str. 122)

  Předepsaná hodnota

Skladovací teplota 12V baterie bez přímého slunečního záření	0 … 35 °C

- Nabijte 12V baterii. 🔧 (📖 str. 124)
- Vozidlo by se mělo odstavit na suchém místě bez velkých změn teplot.

Informace

KTM doporučuje postavit motocykl na stojan.

- Zdvihněte motocykl zvedacím zařízením vzadu. (📖 str. 94)
- Zdvihněte motocykl předním zvedacím zařízením. (📖 str. 94)
- Motocykl přikryjte prodyšnou plachtou nebo dekou.

Informace

V žádném případě byste neměli používat neprodyšné materiály, protože potom nemůže unikat vlhkost a dochází ke korozi.

Je velmi špatné nechat krátkodobě běžet motor u odstaveného motocyklu. Protože se přitom motor dostatečně nezahřeje, kondenzuje vodní pára vzniklá při spalovacím procesu a způsobuje korozi ventilů a výfukového systému.

21.2 Uvedení do provozu po uložení.

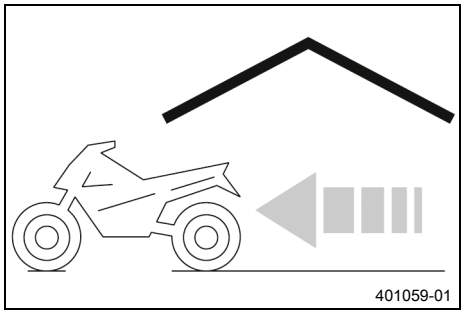

- Sejměte motocykl z předního zvedacího zařízení. (📖 str. 95)
- Sejměte motocykl ze zvedacího zařízení vzadu. (📖 str. 94)
- Namontujte 12V baterii. 🔧 (📖 str. 123)

Informace
Pokud byla demontovaná 12V baterie, musí se nastavit čas a datum.

- Proveďte práce kontroly a ošetření před každým uvedením do provozu. (📖 str. 75)
- Proveďte zkušební jízdu.

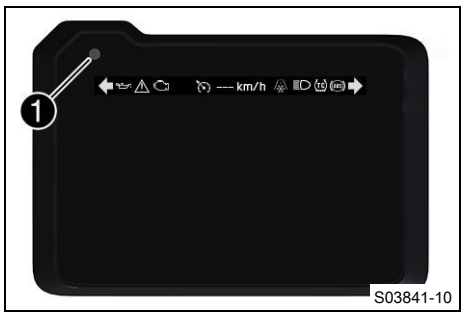

Kontrolka imobilizéru ❶ může blikáním signalizovat chybné funkce. Zobrazeny budou až pět sekund po stisknutí odemykacího tlačítka.

Informace
Blikající kódy, které se vztahují k **KTM RACE ON**, budou zobrazeny jen jednou a ne opakovaně.

Chyba	Možná příčina	Opatření
Žádná reakce, když je stisknuté odemykací tlačítko.	Odemykací tlačítko vadné	– Zkontrolujte odemykací tlačítko ohledně poškození. – Zkontrolujte kabel a odemykací tlačítko ohledně poškození.
Kontrolka imobilizéru blikne dvakrát	Žádný odpovědní signál z klíčku RACE ON	– Ujistěte se, že se klíček RACE ON nachází ve stanoveném dosahu. – Z blízkosti antény RACE ON odstraňte jiné elektronické přístroje. – Zkontrolujte schránku na baterie v klíčku RACE ON, zda je správně uzavřená. – Zkontrolujte přihrádku na baterii v klíčku RACE ON, zda není zkorodovaná. – Vyměňte baterii klíčku RACE ON. (📖 str. 126) – Použijte černý klíček zapalování.
Kontrolka imobilizéru blikne třikrát	12V baterie je vybitá	– Nabijte 12V baterii. 🔧 (📖 str. 124) – Zkontrolujte klidový proud. 🔧
Kontrolka imobilizéru blikne čtyřikrát	Čep zámku řízení zablokovaný nebo nadměrně upnutý	– Pohybujte trochu řídítky.
Kontrolka imobilizéru blikne pětkrát	Anténa RACE-ON vadná	– Zkontrolujte anténu RACE-ON ohledně poškození.
Sdružený přístroj na palubní desce na displeji nic nezobrazuje	Přepálená pojistka 1	– Vyměňte pojistky v pojistkové skříňce. (📖 str. 128)
	Hlavní pojistka přepálená	– Vyměňte hlavní pojistku. (📖 str. 127)
	12V baterie je vybitá	– Nabijte 12V baterii. 🔧 (📖 str. 124) – Zkontrolujte klidový proud. 🔧
Motor se neotáčí, když je startovací tlačítko / nouzový vypínač stisknutý do spodní polohy	Chyba obsluhy	– Proveďte pracovní kroky postupu startování. (📖 str. 75)
	12V baterie je vybitá	– Nabijte 12V baterii. 🔧 (📖 str. 124) – Zkontrolujte klidový proud. 🔧
	Vadný bezpečnostní systém startování	– Přečtěte z paměti chyb pomocí diagnostického nástroje KTM. 🔧
	Chyba elektroniky	– Přečtěte z paměti chyb pomocí diagnostického nástroje KTM. 🔧
Motor se točí jen tehdy, je-li zatažená páčka spojky	Je zařazená rychlost	– Zařaďte převodovku do polohy volnoběhu.
	Vadný bezpečnostní systém startování	– Přečtěte z paměti chyb pomocí diagnostického nástroje KTM. 🔧

Chyba	Možná příčina	Opatření
Motor se protáčí, i když je zařazená rychlost	Vadný bezpečnostní systém startování	– Přečtěte z paměti chyb pomocí diagnostického nástroje KTM. 🔧
Motor se točí, ale nenaskočí	Spojka rychlouzávěru není spojená	– Spojte spojku rychlouzávěru.
	Chybná funkce v elektronickém vstřikování paliva	– Přečtěte z paměti chyb pomocí diagnostického nástroje KTM. 🔧
	Kvalita paliva je nedostačující	– Natankujte vhodné palivo.
Motor se během jízdy vypne	Nedostatek paliva	– Natankujte palivo. (📖 str. 85)
	Chybná funkce v elektronickém vstřikování paliva	– Přečtěte z paměti chyb pomocí diagnostického nástroje KTM. 🔧
Kontrolka chybné funkce svítí nebo bliká	Chybná funkce v elektronickém vstřikování paliva	– Přečtěte z paměti chyb pomocí diagnostického nástroje KTM. 🔧
Svítí výstražná kontrolka ABS.	Pojistka ABS přepálená	– Vyměňte pojistky v pojistkové skříňce. (📖 str. 128)
	Otáčky předního a zadního kola se podstatně liší	– Zastavte, vypněte zapalování, znovu nastartujte.
	Chybná funkce v ABS	– Přečtěte z paměti chyb pomocí diagnostického nástroje KTM. 🔧
Vysoká spotřeba oleje	Příliš vysoká hladina motorového oleje	– Zkontrolujte hladinu motorového oleje. (📖 str. 137)
	Příliš tekutý motorový olej (viskozita)	– Vyměňte motorový olej a olejový filtr, vyčistěte olejové sítko. 🔧 (📖 str. 137)
12V baterie je vybitá.	Zapnutá jsou varovná světla	– Vypněte varovná světla. – Nabijte 12V baterii. 🔧 (📖 str. 124)
	12V baterie se alternátorem nenabíjí	– Zkontrolujte dobíjecí napětí. 🔧
	Zapalování není vypnuté při odstavení vozidla	– Nabijte 12V baterii. 🔧 (📖 str. 124)

23 TECHNICKÉ ÚDAJE

23.1 Motor

Konstrukční typ	2válcový 4taktní Ottův motor, uspořádání V 75°, chlazený kapalinou
Zdvihový objem	1 349,47 cm³
Zdvih	71 mm
Otvor	110 mm
Kompresní poměr	13,2:1
Otáčky volnoběhu	1 500 … 1 600 ot/min
Řízení	DOHC s vahadlem, 4 ventily na válec, pohon přes řetěz
Ventil - průměr talíře ventilu	
vstup	42 mm
výstup	34 mm
Vůle ventilu	
Sání při: 20 °C	0,10 … 0,15 mm
Výfuk při: 20 °C	0,25 … 0,30 mm
Ložisko klikového hřídele	Kluzné ložisko
Ojničního ložisko	Kluzné ložisko
Ložisko pístního čepu	Ojniční pouzdro
Píst	Kovaný lehký kov
Pístní kroužek	1 kroužek s obdélníkovým průřezem, 1 minutový kroužek s nosem, 1 sběrný kroužek oleje
Mazání motoru	Mazání se suchou klikovou skříní se 3 trochoidními čerpadly
Primární převod	40:76
Spojka	Kotoučová spojka v olejové lázni / hydraulicky ovládaná
Převodovka	6stupňová převodovka s přímým záběrem
Převod převodovky	
1. převodový stupeň	12:35
2. převodový stupeň	15:32
3. převodový stupeň	18:30
4. převodový stupeň	20:27
5. převodový stupeň	23:27
6. převodový stupeň	26:27
Zpracování směsi	elektronické vstřikování paliva, Keihin 60 mm
Zapalovací systém	Bezkontaktně řízená plně elektronická zapalovací soustava s digitálním nastavením zapalování
Alternátor	14 V, 504 W
Zapalovací svíčka	
vnitřní zapalovací svíčka	NGK LKAR9DI-10
vnější zapalovací svíčka	NGK LMAR7DI-10
Vzdálenost elektrod zapalovací svíčka	1 mm
Chlazení	Chlazení kapalinou, permanentní cirkulace chladicí kapaliny pomocí vodního čerpadla
Pomůcka při startování	Motor startéru

23.2 Utahovací momenty u motoru

Šroub přídržného plechu víčka ventilu vzadu	EJOT® M6x12	8 Nm
Šroub systému sekundárního vzduchu spodního dílu airboxu	EJOT Delta PT® M6x14	2 Nm
Šroub teplotního čidla nasávaného vzduchu		2 Nm
Šroub tlumicího plechu	EJOT ALtracs® M6x14	10 Nm Loctite®243™
Šroub víka schránky vzduchového filtru	EJOT Delta PT® M6x14	2 Nm
Šroub víka schránky vzduchového filtru	EJOT Delta PT® M6x14	2,5 Nm
Příchytka hadice sací příruby	M4	1,5 Nm
Olejová tryska	M5	2 Nm Loctite®243™
Ovladač vačkového řazení	M5	5 Nm
Pojistný šroub osy vlečné páky	M5	5 Nm
Senzor polohy posuvné vačky	M5	6 Nm
Šroub kabelového kanálu na držáku motoru	M5	5 Nm
Šroub přídržného plechu ložiskových pánví	M5	6 Nm Loctite®243™
Šroub průzoru motorového oleje	M5	4 Nm Loctite®243™
Šroub rezonátoru	M5	8 Nm Loctite®243™
Šroub senzoru indikace rychlostního stupně	M5	5 Nm Loctite®243™
Šroub senzoru kyvné vidlice	M5x12 – 8.8	5 Nm Loctite®243™
Šroub senzoru rozvodového hřídele	M5	5 Nm Loctite®243™
Šroub snímače otáček klikového hřídele	M5	6 Nm Loctite®243™
Šroub u pojistky ložiska	M5	5 Nm Loctite®243™
Šroub víka olejového filtru	M5	6 Nm
Zbývající šrouby motoru	M5	6 Nm
Matice hlavy válce	M6	8 Nm
Matice kabelu startéru	M6	4 Nm
Odvzdušňovací šroub hlavy válce	M6	6 Nm
Odvzdušňovací šroub víčka vodního čerpadla	M6	10 Nm
Přípojka podtlaku	M6	2,5 Nm Loctite®243™
Sací objímka	M6	10 Nm Loctite®243™

Šroub aretace řazení	M6 – 12.9	15 Nm Loctite®243™
Šroub aretovací páčky	M6	10 Nm Loctite®243™
Šroub cívky zapalování	M6	8 Nm
Šroub kapoty motoru	M6x60	10 Nm
Šroub kapoty motoru	M6x80	10 Nm
Šroub kapoty motoru	M6x90	10 Nm
Šroub kola vodního čerpadla	M6	10 Nm Loctite®243™
Šroub kroužku volnoběžky	M6	15 Nm
Šroub motoru startéru	M6	10 Nm
Šroub můstku ložiska rozvodo-vého hřídele	M6 – 10.9	10 Nm
Šroub plnicí hadice oleje	M6	10 Nm Loctite®243™
Šroub přípojky chladicí kapaliny u hlavy válce	M6	8 Nm Loctite®243™
Šroub pružiny spojky	M6	12 Nm
Šroub řadicí páky	M6	18 Nm
Šroub řetězové šachty	M6	10 Nm
Šroub statoru	M6	10 Nm Loctite®243™
Šroub systému sekundárního vzduchu hlavy válce	M6	10 Nm
Šroub trubky pro výměník tepla olej-voda	M6	10 Nm Loctite®243™
Šroub vedení ozubeného kola	M6	10 Nm Loctite®243™
Šroub víka alternátoru	M6	10 Nm
Šroub víka olejové pumpy	M6	10 Nm Loctite®243™
Šroub víka spojky	M6	10 Nm
Šroub víka ventilu	M6	10 Nm
Šroub víka vodního čerpadla	M6	10 Nm
Šroub vodicí kolejnice	M6	10 Nm Loctite®243™
Šroub výměníku tepla olej-voda	M6	10 Nm Loctite®243™
Závrtný šroub šachtice rozvodo-vého řetězu	M6	3 Nm
Zbývající šrouby motoru	M6	10 Nm
Tryska 100	M6x0,75	3 Nm Loctite®243™
Šroub můstku ložiska vačkového hřídele	M7x1	14 Nm
Šroub kapoty motoru	M8	18 Nm

Šroub napínací lišty	M8	15 Nm Loctite®243™
Šroub vodicí kolejnice	M8	15 Nm Loctite®243™
Upevňovací šroub klikového hří-dele	M8	12 Nm
Závrtný šroub příruby výfuku	M8	10 Nm
Nosník motoru vlevo a vpravo	M10	45 Nm
Šroub nosníku motoru	M10	45 Nm
Spínač tlaku oleje	M10x1	15 Nm
Šroub odjištění napínáku rozvodo-vého řetězu	M10x1	8 Nm
Šroub ojničního ložiska	M10x1	1. stupeň 25 Nm 2. stupeň 30 Nm 3. stupeň 90°
Šroubový uzávěr mazání spojky	M10x1	8 Nm
Šroubový uzávěr osy vlečné páky	M10x1	12 Nm
Zapalovací svíčka vně	M10x1	11 Nm
Závěrný šroub aretace rozpěrného mechanizmu	M10x1	12 Nm
Teplotní čidlo chladicí kapaliny	M10x1,25	12 Nm
Šroub hlavy válce	M11x1,5	Posloupnost utahování: přes kříž 1. stupeň 15 Nm 2. stupeň 30 Nm 3. stupeň 90° 4. stupeň 90° Naolejován motorovým olejem
Šroub ohybu pružné vzpěry	M12	80 Nm
Zapalovací svíčka uvnitř	M12x1,25	15 Nm
Šroub rotoru	M12x1,5	115 Nm
Šroub vypouštění oleje	M20x1,5	20 Nm
Matice unášeče spojky	M22x1,5	140 Nm
Šroubový uzávěr napínáku roz-vodného řetězu	M24x1,5	25 Nm
Šroubový uzávěr víka alternátoru	M24x1,5	8 Nm
Matice primárního ozubeného kola	M33LHx1,5	130 Nm Loctite®243™

23.3 Plnicí množství

23.3.1 Motorový olej

Motorový olej Teplota okolí: ≥ 0 °C	3,50 l	Motorový olej (SAE 10W/50) (📖 str. 163)
Motorový olej Teplota okolí: < 0 °C		Motorový olej (SAE 5W/40) (📖 str. 163)

23.3.2 Chladicí kapalina

Chladicí kapalina	3,20 l	Chladicí kapalina (📖 str. 162)

23.3.3 Palivo

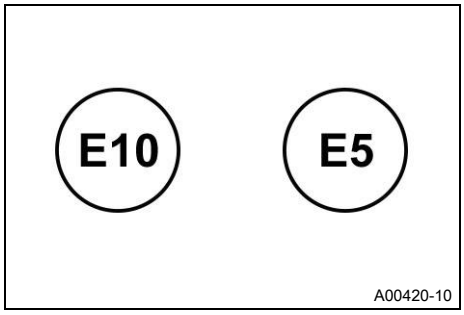

Řiďte se označením na EU čerpacích stojanech.

Objem palivové nádrže celkem cca	17,5 l	Bezolovnatý benzín Super (ROZ 95) (📖 str. 162)

Rezerva paliva cca	3,5 l

23.4 Podvozek

Rám	Mřížový trubkový rám z chrom molybdenových ocelových trubek, s práškovým nástřikem
Vidlice	WP Suspension APEX
Pružná vzpěra	WP Suspension APEX
Zdvih pružiny	
vpředu	125 mm
vzadu	140 mm
Brzdová soustava	
vpředu	Dvojitá kotoučová brzda s radiálně zašroubovanými čtyřpístovými třmeny kotoučové brzdy, brzdové kotouče s plovoucím uložením
vzadu	Jednokotoučová brzda s dvoupístovým třmenem kotoučové brzdy, brzdový kotouč pevně uložený
Brzdové kotouče - průměr	
vpředu	320 mm
vzadu	240 mm
Brzdové kotouče - mez opotřebení	
vpředu	4,5 mm
vzadu	4,5 mm
Tlak vzduchu v pneumatikách při jízdě sólo	

vpředu: studená pneumatika	2,5 bar
vzadu: studená pneumatika	2,5 bar
Sekundární převod	17:38 **Informace** Změny převodového poměru nejsou povoleny a mohou vést k chybným funkcím.
Řetěz	5/8 x 5/16” (525) X-kroužek
Úhel hlavy řízení	65,3°
Rozchod kol	1 491 mm
Výška sedadla bez zátěže	834 mm
Světlá výška bez zatížení	149 mm
Hmotnost bez paliva cca	200 kg
Nejvyšší přípustné zatížení nápravy vpředu	165 kg
Nejvyšší přípustné zatížení nápravy vzadu	260 kg
Nejvyšší přípustná celková hmotnost	425 kg

23.5 Elektrická soustava

12V baterie	YTZ14S	Napětí baterie: 12 V Jmenovitá kapacita: 11,2 Ah bezúdržbová
Baterie klíčku	CR 2032	3 V
Pojistka	75011088075	7,5 A
Pojistka	75011088010	10 A
Pojistka	75011088015	15 A
Pojistka	75011088025	25 A
Pojistka	58011109130	30 A

Potkávací světlo/dálkové světlo	LED
Světlo pro denní svícení/obrysové světlo	LED
Osvětlení sdruženého přístroje a kontrolky	LED
Blinkr	LED
Zadní světlo	LED
Brzdové světlo	LED
Osvětlení poznávací značky	LED

23.6 Pneumatiky

Platnost	Pneumatika vpředu	Pneumatika vzadu
(EU)	**120/70 ZR 17 M/C (58W) TL** Michelin Power GP	**200/55 ZR 17 M/C (78W) TL** Michelin Power GP
(CN)	**120/70 ZR 17 M/C (58W) TL** Michelin Power GP 2	**200/55 ZR 17 M/C (78W) TL** Michelin Power GP 2
Uvedené pneumatiky představují jedno z možných sériových vybavení pneumatikami. Pro možné alternativní výrobce kontaktujte autorizovaného prodejce nebo kvalifikovaného odborného prodejce pneumatik. Vždy je třeba dodržovat platné místní schvalovací předpisy a příslušné technické specifikace. Další informace naleznete v oddílu servis na: KTM.COM		

23.7 Vidlice

Výrobní číslo vidlice	A624C122X401000
Vidlice	**WP Suspension APEX**
Tlumení při stlačování tlumiče	
Komfort	20 kliknutí
Standard	12 kliknutí
Sport	5 kliknutí
Tlumení při roztahování tlumiče	
Komfort	20 kliknutí
Standard	12 kliknutí
Sport	7 kliknutí
Předepnutí pružiny – Preload Adjuster	
Komfort	**- 3**
Standard	**0**
Sport	**+3**
Plné užitné zatížení	**+3**
Délka pružiny s předpětím	299 mm
Tuhost pružiny	
střední (standard)	9,5 N/mm
tvrdá	10 N/mm
Délka vidlice	753 mm

Vidlicový olej na jednu vidlici	600 ± 5 ml	Vidlicový olej (SAE 4) (48601166S1) (📖 str. 163)

23.8 Pružná vzpěra

Výrobní číslo pružné vzpěry	A624C422X313000
Pružná vzpěra	**WP Suspension APEX**
Tlumení při stlačování tlumiče Lowspeed	
Komfort	20 kliknutí
Standard	15 kliknutí
Sport	12 kliknutí
Tlumení při stlačování tlumiče Highspeed	
Komfort	2 ot.
Standard	1,5 ot.
Sport	1,5 ot.
Tlumení při roztahování tlumiče	
Komfort	20 kliknutí
Standard	15 kliknutí
Sport	10 kliknutí
Předepnutí pružiny	
Standard	12 mm **Informace** Odpovídá poloze **0** na Preload Adjuster.

Tuhost pružiny	
Hmotnost jezdce: 75 … 85 kg	85 N/mm
Hmotnost jezdce: 85 … 95 kg	95 N/mm
Délka pružiny	202 mm
Tlak plynu	10 bar
Statické prověšení	15 mm
Prověšení s jezdcem	38 mm
Montážní délka	356 mm
Tlumičový olej (📖 str. 163)	SAE 2,5

23.9 Utahovací momenty u podvozku

Šroub krytu ventilátoru u chladiče	K40x46	2,2 Nm
Šroub zadního světla	EJOT PT® K50x14	1,5 Nm
Víko vyrovnávací nádrže brzdové kapaliny přední brzdy	-	1 Nm
Víko vyrovnávací nádrže brzdové kapaliny zadní brzdy	-	3,5 Nm
Zbývající šrouby podvozku	EJOT PT® K50x12	1,2 Nm
Zbývající šrouby podvozku	EJOT PT® K50x14	1,5 Nm
Zbývající šrouby podvozku	EJOT PT® K50x16	2,2 Nm
Zbývající šrouby podvozku	EJOT PT® K50x18	2,2 Nm
Zbývající šrouby podvozku	EJOT PT® K45x12	1,2 Nm
Šroub pevné rukojeti vlevo	M4	3 Nm
Šroub blinkru na nosiči blinkrů	M5	2 Nm
Šroub Denso otočné rukojeti plynu	M5	3,5 Nm
Šroub držáku 6D senzoru	M5	2,7 Nm Loctite®243™
Šroub kabelového kanálu	M5	5 Nm
Šroub kapoty	M5	3,5 Nm
Šroub kombinovaného spínače vlevo	M5	5 Nm
Šroub kombinovaného spínače vpravo	M5	5 Nm
Šroub krytu ventilátoru chladiče	M5	3,2 Nm
Šroub na sdruženém přístroji na palubní desce	M5	1 Nm
Šroub Preload-Adjuster	M5	5 Nm
Šroub přidržovacího třmenu kabelového svazku	M5	5 Nm
Šroub protiskluzového krytu řetězu	M5	5 Nm
Šroub spoileru palivové nádrže	M5	3,5 Nm
Šroub tepelného krytu na tlumicí koncovce výfuku	M5	4 Nm
Šroub tlumicí součásti sdruženého přístroje na palubní desce	M5	2 Nm Loctite®243™
Šroub uzávěru palivové nádrže	M5	3 Nm

Šroub ventilu	M5	2 Nm Loctite®243™
Šroub vstřikovacího ventilu	M5	4 Nm Loctite®243™
Zbývající matice podvozku	M5	5 Nm
Zbývající šrouby podvozku	M5	5 Nm
Matice lanového kotouče řídicí jednotky výfukových klapek	M6	14 Nm
Přišroubování kostry k rámu	M6	10 Nm
Šroub 6D senzoru	M6	6 Nm
Šroub armatury spojky	M6	5 Nm Loctite®243™
Šroub brzdové armatury	M6	5 Nm
Šroub brzdového válce	M6	10 Nm Loctite®243™
Šroub dílu kapoty	M6x14	5 Nm
Šroub držáku pojistkové skříňky	M6	6 Nm
Šroub držáku tlumiče řízení na rámu	M6	8 Nm Loctite®243™
Šroub držáku značky na spodní části zádě	M6	8 Nm
Šroub houkačky	M6x15	5 Nm
Šroub kabelu u startovacího relé	M6	6 Nm
Šroub kapoty	M6	5 Nm
Šroub krytu řetězového pastorku	M6	8 Nm
Šroub kulového kloubu tlačné tyčky u brzdového válce	M6	5 Nm Loctite®243™
Šroub můstku palivové nádrže	M6	8 Nm
Šroub palivové nádrže na můstku nádrže	M6	5 Nm
Šroub palivové nádrže vpředu	M6	8 Nm
Šroub pólu baterie	M6	4,5 Nm
Šroub přídržného plechu chladiče	M6	7 Nm
Šroub přihrádky baterie	M6	6 Nm
Šroub přístrojové konzoly	M6	2 Nm
Šroub regulátoru napětí	M6	6 Nm
Šroub senzoru bočního stojanu	M6	8 Nm
Šroub snímače otáček kola vpředu	M6	4 Nm
Šroub snímače otáček kola vzadu	M6	4 Nm
Šroub stupačky nožní brzdy	M6	10 Nm
Šroub tyče řazení	M6	5 Nm Loctite®243™
Šroub upevnění chladiče	M6	5 Nm
Šroub upevnění modulu ABS	M6	8 Nm
Šroub výstupu řadicí páky	M6	10 Nm

Šroub zalomení hřídele řazení na hřídeli řazení	M6	18 Nm Loctite®243™
Šroub zámku sedačky	M6	5 Nm Loctite®243™
Zbývající matice podvozku	M6	10 Nm
Zbývající šrouby podvozku	M6	10 Nm
Matice bovdenu výfukové klapky	M6x1	5 Nm
Matice řetězového kola	M8	36 Nm Loctite®243™
Matice tyče řazení	M8	12 Nm
Matice upevnění lanového kotouče výfukové klapky	M8	7 Nm
Šroub koncovky vidlice	M8	15 Nm
Šroub konzole bočního stojanu	M8	25 Nm Loctite®243™
Šroub konzoly	M8	35 Nm Loctite®243™
Šroub kovové příruby výložníku	M8	25 Nm Loctite®243™
Šroub můstku vidlice dole	M8	15 Nm
Šroub můstku vidlice nahoře	M8	18 Nm
Šroub nosiče stupačky řidiče	M8	25 Nm Loctite®243™
Šroub nosiče stupačky spolujezdce	M8x25	25 Nm Loctite®243™
Šroub nosiče stupačky spolujezdce	M8x35	25 Nm Loctite®243™
Šroub nožní brzdy	M8	20 Nm Loctite®243™
Šroub objímky výfuku u předřazeného tlumiče	M8	17 Nm
Šroub objímky výfuku u tlumicí koncovky výfuku	M8	12 Nm
Šroub předního tlumiče výfuku	M8	25 Nm Loctite®243™
Šroub příčné spojky na spodní zádi	M8	15 Nm Loctite®243™
Šroub pružiny bočního stojanu	M8	15 Nm Loctite®2701™
Šroub řadicí páky u nosiče stupačky	M8	20 Nm Loctite®243™
Šroub svorky pouzdra vidlice	M8	20 Nm Loctite®243™
Šroub tlumiče řízení na můstku vidlice	M8	8 Nm Loctite®243™
Šroub třmenu zadní kotoučové brzdy	M8	25 Nm Loctite®2701™
Šroub u brzdového kotouče vpředu	M8	28 Nm Loctite®2701™

Šroub u brzdového kotouče vzadu	M8	28 Nm Loctite®243™
Šroub u svorky řídítek	M8	20 Nm
Šroub výztuže výložníku	M8	25 Nm Loctite®243™
Šroub zámku zapalování (přímý šroub)	M8	25 Nm
Zbývající matice podvozku	M8	25 Nm
Zbývající šrouby podvozku	M8	25 Nm
Šroub bočního stojanu	M10	40 Nm Loctite®243™
Šroub držáku světlometu dole	M10	5 Nm
Šroub konzole bočního stojanu	M10	55 Nm Loctite®243™
Šroub nosníku motoru	M10	45 Nm Loctite®243™
Šroub třmenu přední kotoučové brzdy	M10	45 Nm Loctite®243™
Šroub úchytu řídítek	M10	40 Nm Loctite®243™
Zbývající matice podvozku	M10	45 Nm
Zbývající šrouby podvozku	M10	45 Nm
Dutý šroub brzdového vedení	M10x1	25 Nm
Dutý šroub brzdového vedení, zadní spojovací kus	M10x1	25 Nm
Matice držáku nárazových tlumičů	M10x1,25	45 Nm Loctite®243™
Šroub konzole bočního stojanu	M12	80 Nm Loctite®243™
Šroub podpěry třmenu kotoučové brzdy	M12	28 Nm
Šroub trojúhelníkové páky na kyvné vidlici	M12	80 Nm Loctite®243™
Šroub u pružné vzpěry dole	M12	80 Nm Loctite®243™
Šroub u pružné vzpěry nahoře	M12	80 Nm Loctite®243™
Lambda sonda	M12x1,25	24,5 Nm
Šroub excentru	M16	70 Nm
Matice čepu kyvné vidlice	M19x1,5	130 Nm závit namazaný tukem
Pouzdro uchycení pružné vzpěry	M20LHx1,5	10 Nm Závit a lícování namazané tukem
Šroub hlavy řízení nahoře	M20x1,5	12 Nm
Šroub uchycení pružné vzpěry	M20x1,5	10 Nm Závit a lícování namazané tukem
Šroub výsuvného čepu kola vpředu	M25x1,5	45 Nm závit namazaný tukem

Matice zadní nápravy kola strana nárazových tlumičů	M35x1,5	200 Nm Loctite® 262™ / pojistný drát zapečetěn zajišťovacím lakem
Matice zadní nápravy kola	M50x1,5	250 Nm Závit namazaný tukem / pojistný drát zapečetěn zajišťovacím lakem

24.1 Prohlášení o shodě

Informace
Rozsah funkcí a vybavení závisí na modelu a za určitých okolností nezahrnuje všechna uvedená rádiová zařízení a oblasti použití.

Tímto **Polaris** prohlašuje, že typ rádiového zařízení **Connectivity Control Unit "CCU-2"** splňuje příslušné směrnice. Úplný text prohlášení o shodě je k dispozici na následující internetové adrese.
Webová stránka certifikace: http://www.ktm.com/ccu-2

Tímto **KTM AG** prohlašuje, že typ rádiového zařízení **KTM RACE ON system** splňuje příslušné směrnice. Úplný text prohlášení o shodě je k dispozici na následující internetové adrese.
Webová stránka certifikace: http://www.ktm.com/ktm-race-on

Tímto **Schrader Electronics Ltd** prohlašuje, že typ rádiového zařízení **Tyre Pressure Monitoring System** splňuje příslušné směrnice. Úplný text prohlášení o shodě je k dispozici na následující internetové adrese.
Webová stránka certifikace: http://www.ktm.com/tpms

24.2 Prohlášení o shodě pro jednotlivé země (KTM RACE ON)

KTM RACE ON system

ICASA TA-2019/5493 APPROVED

ICASA TA-2019/5485 APPROVED

Complies with IMDA Standards N0336-20

Complies with IMDA Standards N0337-20

MCMC HIDF17000192

TRA REGISTERED No: ER78448/20 DEALER No: DA83368/19

TRA REGISTERED No: ER78449/20 DEALER No: DA83368/19

Equipment Name:	미약전계강도 무선기기
Registration No.	R-R-AD1-CL9
Equipment Name:	특정소출력 무선기기(데이터전송용 무선기기)
Registration No.	R-C-AD1-CL9-904

AGRÉÉ PAR L'ANRT MAROC
Numéro d'agrément: MR 22310 ANRT 2020

AGRÉÉ PAR L'ANRT MAROC
Numéro d'agrément: MR 22312 ANRT 2020

UA.TR.028

Product name	Steering lock	Smart key
IC	6505A-CL9	6505A-CL9904

This device contains licence-exempt transmitter(s)/receiver(s) that comply with Innovation, Science and Economic Development Canada's licence-exempt RSS(s). Operation is subject to the following two conditions:
1. This device may not cause interference.
2. This device must accept any interference, including interference that may cause undesired operation of the device.

L'émetteur/récepteur exempt de licence contenu dans le présent appareil est conforme aux CNR d'Innovation, Sciences et Développement économique Canada applicables aux appareils radio exempts de licence. L'exploitation est autorisée aux deux conditions suivantes :
1. L'appareil ne doit pas produire de brouillage;
2. L'appareil doit accepter tout brouillage radioélectrique subi, même si le brouillage est susceptible d'en compromettre le fonctionnement.

A01554-10

24.3 Prohlášení o shodě pro jednotlivé země (KTM RACE ON)

KTM RACE ON system

La operación de este equipo está sujeta a las siguientes dos condiciones: (1) es posible que este equipo o dispositivo no cause interferencia perjudicial y (2) este equipo o dispositivo debe aceptar cualquier interferencia, incluyendo la que pueda causar su operación no deseada.

Product name	Steering lock	Smart key
Model	CL9	CL9-904
Certification No.	IFETEL: RLVASCL20-0474	IFETEL: RLVASCL20-0473

This product contains radio equipment (134 kHz transmitter) which is conform with the regulations for communications equipment (extremely low-power radio station) specified in article 6, paragraph 1 of the Radio Law Enforcement Regulations.

Product name	Steering lock	Smart key
FCC ID	T8VCL9	T8VCL9-904

This device complies with part 15 of the FCC Rules. Operation is subject to the following two conditions: (1) This device may not cause harmful interference, and (2) this device must accept any interference received, including interference that may cause undesired operation.

FCC CAUTION
Changes or modifications not expressly approved by the party responsible for compliance could void the user's authority to operate the equipment.

R-NZ
E6729

不得擅自改变使用场景或使用条件、扩大发射频率范围、加大发射功率（包括额外加装射频功率放大器），不得擅自更改发射天线；
不得对其他合法的无线电台（站）产生有害干扰，也不得提出免受有害干扰保护；
应当承受辐射射频能量的工业、科学及医疗（ISM）应用设备的干扰或其他合法的无线电台（站）干扰；
如对其他合法的无线电台（站）产生有害干扰时，应立即停止使用，并采取措施消除干扰后方可继续使用；
在航空器内和依据法律法规、国家有关规定、标准划设的射电天文台、气象雷达站、卫星地球站（含测控、测距、接收、导航站）等军民用无线电台（站）、机场等的电磁环境保护区域内使用微功率设备，应当遵守电磁环境保护及相关行业主管部门的规定；
禁止在以机场跑道中心点为圆心、半径 5000 米的区域内使用各类模型遥控器；|

低功率電波輻射性電機管理辦法 第十條

第十二條
經型式認證合格之低功率射頻電機，非經許可，公司、商號或使用者均不得擅自變更頻率、加大功率或變更原設計之特性及功能。
第十四條
低功率射頻電機之使用不得影響飛航安全及干擾合法通信；經發現有干擾現象時，應立即停用，並改善至無干擾時方得繼續使用。
前項合法通信，指依電信法規定作業之無線電通信。
低功率射頻電機須忍受合法通信或工業、科學及醫療用電波輻射性電機設備之干擾。

เครื่องโทรคมนาคมและอุปกรณ์นี้ มีความสอดคล้องตามมาตรฐานหรือข้อกำหนดทางเทคนิคของ กสทช.

S06163-01

24.4 Prohlášení o shodě pro jednotlivé země (CCU-2)

CONTAINS FCC ID: 2A0W7-K001
CONTAINS IC: 5966A-K001
CMIIT ID: XXXXXXXXX

TRAIL TECH

Polaris Industries Inc.
Connectivity Control Unit
Model: CCU-2
Country of Origin: USA
Input: 14V⎓1.1A

04624-20-12908
ANATEL
R-C-1PR-CCU

R-NZ

CCAJ20LP09A0T1
CNC ID: C-24749
R 209-J00406

NOM
Polaris Industries
Unidad de control de comunicaciones
Trail Tech
CCU-2
INPUT: 14Vcc 1.1A
USA

IFT #: RCPTRCC20-0716

UA.032.CT.0103-20
AGREE PAR L'ANRT MAROC
Numéro d'agrément: MR22163 ANRT 2020
Date d'agrément: 25/02/2020

MCMC
RFCP/17A/0520/S(20-1955)

Complies with
IMDA Standards
DA107035

nanb.

เครื่องวิทยุคมนาคมนี้ ได้รับยกเว้น ไม่ต้องได้รับใบอนุญาตให้มี ใช้ซึ่งเครื่องวิทยุคมนาคม หรือตั้งสถานีวิทยุคมนาคมตามประกาศ กสทช. เรื่อง เครื่องวิทยุคมนาคม และสถานีวิทยุคมนาคมที่ได้รับยกเว้นไม่ต้องได้รับใบอนุญาต วิทยุคมนาคมตามพระราชบัญญัติวิทยุคมนาคม พ.ศ. 2498

nanb. | โทรคมนาคม
กำกับดูแลเพื่อประชาชน
Call Center 1200 (โทรฟรี)

TRA
REGISTERED No:
ER79816/20
DEALER No:
DA68241/17

ICASA TA-2020/5195 APPROVED

Certified for use in Hong Kong
經驗證可在香港使用
Certificate No. 證書號碼
HK0012002210

通訊事務管理局
COMMUNICATIONS AUTHORITY

S05603-01

Bezolovnatý benzín Super (ROZ 95)

Norma / klasifikace

– DIN EN 228 (ROZ 95)

Předepsaná hodnota

– Používejte výhradně bezolovnaté palivo Super, které splňuje uvedenou normu nebo je stejně hodnotné.
– Podíl až 10 % etanolu (palivo E10) je přitom nezávadný.

Informace
Nepoužívejte **žádné** palivo z metanolu (např. M15, M85, M100) nebo s podílem etanolu více než 10 % (např. E15, E25, E85, E100).

Brzdová kapalina DOT 4 / DOT 5.1

Norma / klasifikace

– DOT

Předepsaná hodnota

– Používejte pouze takovou brzdovou kapalinu, která odpovídá stanovené normě (viz údaje na obalu) a která má odpovídající vlastnosti.

Doporučený dodavatel

Castrol
– REACT PERFORMANCE DOT 4

MOTOREX®
– Brake Fluid DOT 5.1

Chladicí kapalina

Předepsaná hodnota

– Používejte jen vysoce kvalitní chladicí kapalinu pro hliníkové motory bez silikátů a s aditivem na ochranu proti korozi. Méně kvalitní a nevhodné prostředky na ochranu proti zamrznutí způsobují korozi, usazeniny a tvorbu pěny.
– Nepoužívejte čistou vodu, protože jen chladicí kapalina splňuje požadavky na ochranu proti korozi a má mazací vlastnosti.
– Používejte pouze takovou chladicí kapalinu, která splňuje předepsané hodnoty (viz údaje na obalu) a která má odpovídající vlastnosti.

Ochrana proti zamrznutí minimálně do	−25 °C

Poměr směsi musí být upraven podle potřebné úrovně ochrany proti zamrznutí. Pokud se chladicí kapalina musí zředit, použijte k tomu destilovanou vodu.

Doporučujeme použít předem smíchanou chladicí kapalinu.

Řiďte se údaji výrobce chladicí kapaliny ohledně ochrany proti zamrznutí, ředění a mísitelnosti (slučitelnosti) s jinými chladicími kapalinami.

Doporučený dodavatel

MOTOREX®
– COOLANT M3.0

Motorový olej (SAE 10W/50)

Norma / klasifikace
- JASO T903 MA2 (📖 str. 165)
- SAE (📖 str. 165) (SAE 10W/50)

Předepsaná hodnota
- Používejte pouze takové motorové oleje, které odpovídají stanoveným normám (viz údaje na obalu) a které mají odpovídající vlastnosti.

Plně syntetický motorový olej

Doporučený dodavatel
MOTOREX®
- Power Synt 4T

Motorový olej (SAE 5W/40)

Norma / klasifikace
- JASO T903 MA2 (📖 str. 165)
- SAE (📖 str. 165) (SAE 5W/40)

Předepsaná hodnota
- Používejte pouze takové motorové oleje, které odpovídají stanoveným normám (viz údaje na obalu) a které mají odpovídající vlastnosti.

Plně syntetický motorový olej

Doporučený dodavatel
MOTOREX®
- Power Synt 4T

Tlumičový olej (SAE 2,5) (50180751S1)

Norma / klasifikace
- SAE (📖 str. 165) (SAE 2,5)

Předepsaná hodnota
- Používejte pouze oleje, které odpovídají stanoveným normám (viz údaje na obalu), a které mají odpovídající vlastnosti.

Vidlicový olej (SAE 4) (48601166S1)

Norma / klasifikace
- SAE (📖 str. 165) (SAE 4)

Předepsaná hodnota
- Používejte pouze takové oleje, které odpovídají stanoveným normám (viz údaje na obalu) a které mají odpovídající vlastnosti.

Aditivum paliva

Doporučený dodavatel
MOTOREX®
– Fuel Stabilizer

Čistič motocyklů

Doporučený dodavatel
MOTOREX®
– Moto Clean

Čisticí sprej na laky, plast a chrom

Doporučený dodavatel
MOTOREX®
– Moto Shine

Konzervační prostředek na laky, kov a gumu

Doporučený dodavatel
MOTOREX®
– Moto Protect

Mazivo s dlouhodobým účinkem

Doporučený dodavatel
MOTOREX®
– Bike Grease 2000

Prostředek na čištění řetězu

Doporučený dodavatel
MOTOREX®
– Chain Clean

Speciální čisticí prostředek pro lesklé a matné laky, kovové a plastové plochy

Doporučený dodavatel
MOTOREX®
– Quick Cleaner

Sprej na řetězy Street

Předepsaná hodnota

Doporučený dodavatel
MOTOREX®
– Chainlube Road Strong

Univerzální olej ve spreji

Doporučený dodavatel
MOTOREX®
– Joker 440 Synthetic

JASO T903 MA2

Různé směry technického vývoje si vyžádaly vlastní specifikaci pro motocykly – normu JASO T903 MA2.

Dříve se pro motocykly používaly motorové oleje určené pro osobní automobily, protože neexistovala žádná vlastní specifikace pro motocykly.

Jsou-li u motorů osobních automobilů žádoucí dlouhé servisní intervaly, tak u motocyklových motorů je zase v popředí zájmu vysoký výkon motoru při vysokých otáčkách.

U většiny motocyklových motorů se převodovka a spojka maže stejným olejem.

Norma JASO T903 MA2 se zabývá těmito zvláštními požadavky.

SAE

Viskozitní třídy SAE byly stanoveny společností Society of Automotive Engineers a slouží rozdělení olejů podle jejich viskozity. Viskozita popisuje pouze jednu vlastnost oleje a nijak nevypovídá o kvalitě oleje.

28 SEZNAM ODBORNÝCH VÝRAZŮ

ABS	Antiblokovací systém	Bezpečnostní systém, který zamezí blokování kol při jízdě rovně bez působení bočních sil
ARA	Anti-Relay-Attack	Bezpečnostní systém, který po určité době deaktivuje rádiovou odezvu klíčku RACE ON a zvyšuje tak ochranu proti krádeži
ATIR	Automatické vypnutí blinkrů (Automatic Turn Indicator Reset)	Software, který po uplynutí určitého času nebo ujeté vzdálenosti automaticky vypne blinkry
MTC	Kontrola trakce motocyklu (Motorcycle Traction Control)	Přídavná funkce řízení motoru, která při protáčení zadního kola sníží točivý moment motoru
-	KTM RACE ON	Systém, u kterého se zapalování, zámek řízení a uzávěr palivové nádrže spínají klíčkem s transpondérem
-	KTMconnect	Systém pro rádiovou komunikaci pomocí vhodného mobilního telefonu a komunikačních systémů pro telefonii a audio
-	Launch Control	Funkce elektroniky vozidla pro dosažení nejlepšího možného zrychlení ze stoje
OBD	On-Board-Diagnostika	Systém vozidla, který monitoruje stanovené parametry elektroniky vozidla
-	QUICKSHIFTER+	Funkce elektroniky motoru pro řazení vyššího a nižšího rychlostního stupně bez aktivace spojky
MSR	Regulace brzdného momentu motoru	Přídavná funkce řízení motoru, která pomocí lehkého otevření škrticích klapek zabraňuje zablokování zadního kola při silném brzdném účinku motoru
DRL	Světlo pro denní svícení (Daytime Running Light)	Světlo, které zvyšuje viditelnost vozidlo za denního světla, ale na rozdíl od potkávacího světla není zaostřené a neosvětluje jízdní dráhu

apod.	a podobně
atd.	a tak dále
Č.	Číslo
Č. artiklu	Číslo artiklu
cca	cirka
etc.	et cetera
mj.	mimo jiné
např.	například
příp.	případně
příp.	případně
resp.	respektive
viz	srovnej, viz

30 SEZNAM SYMBOLŮ

30.1 Červené symboly

Červené symboly indikují chybový stav, který vyžaduje okamžitý zásah.

	Výstražná kontrolka tlaku oleje svítí červeně – Tlak oleje je příliš nízký. Podle podmínek provozu ihned zastavte a vypněte motor.

30.2 Žluté a oranžové symboly

Žluté a oranžové symboly indikují chybový stav, který vyžaduje brzký zásah. Žlutými a oranžovými symboly jsou rovněž zobrazeny aktivované jízdní pomůcky.

	Kontrolka chybné funkce svítí žlutě – OBD identifikoval chybnou funkci v elektronice vozidla. Podle podmínek provozu zastavte a kontaktujte autorizovaný servis KTM.
	Výstražná kontrolka ABS svítí žlutě – Stavové nebo chybové hlášení ABS.
	Výstražná kontrolka ABS vzadu svítí žlutě – ABS zadního kola je deaktivované.
	Kontrolka TC svítí/bliká žlutě – MTC (📖 str. 135) není aktivovaná nebo právě reguluje. Kontrolka TC svítí také tehdy, je-li identifikována chybná funkce. Kontaktujte autorizovaný odborný servis KTM. Kontrolka TC bliká, když MTC aktivně zasahuje.
	Kontrolka tempomatu (doplňková výbava) svítí žlutě – Funkce tempomatu je zapnutá, ale tempomat není aktivován.
	Všeobecná výstražná kontrolka svítí žlutě – Bylo rozpoznáno upozornění/výstražné upozornění pro provozní bezpečnost. Toto upozornění se navíc zobrazí na displeji.

30.3 Zelené a modré symboly

Zelené a modré symboly poskytují informace.

	Kontrolka blinkrů bliká zeleně v rytmu blikání – Blinkr je zapnutý.
	Kontrolka volnoběhu svítí zeleně – V převodovce je zařazen neutrál.
	Kontrolka tempomatu (doplňková výbava) svítí zeleně – Funkce tempomatu je zapnutá a tempomat je aktivován.
	Kontrolka dálkového světla svítí modře – Dálkové světlo je zapnuté.

1

12V baterie
- demontáž 122
- montáž 123
- nabíjení 124

A

ABS 108

ACC1
- vpředu 132
- vzadu 132

ACC2
- vpředu 132
- vzadu 132

Antiblokovací systém 108

Anti-Relay-Attack 21

ARA 21

B

Bezpečný provoz 8

Boční stojan 25

Brzdění 82

Brzdová kapalina
- brzdy předního kola - doplnění 110
- brzdy zadního kola – doplnění 113

Brzdová obložení
- kontrola brzdy předního kola 111
- kontrola brzdy zadního kola 114

Brzdová soustava 108-115

Brzdové kotouče
- kontrola 109

Brzdy 82

Č

Čas
- nastavení 60

Číslo motoru 13

Číslo výrobku na vidlici 13

D

Datum
- nastavení 60

Definice použití 7

Diagnostický konektor 132

DRL 122

H

Hladina brzdové kapaliny
- kontrola brzdy předního kola 110
- kontrola brzdy zadního kola 112

Hladina chladicí kapaliny
- kontrola ve vyrovnávací nádrži 133
- úprava ve vyrovnávací nádrži 134

Hladina motorového oleje
- kontrola 137

Hlavní pojistka
- výměna 127

I

Identifikační číslo vozidla 13

Imobilizér 20

J

Jízda 78
- rozjezd 77
- rozjezd pomocí Launch Control 77

K

Klíček RACE ON 21
- anti-Relay-Attack 21
- výměna baterie klíčku RACE ON 126

Kombinovaný spínač
- vlevo 15
- vpravo 18

Kontrola trakce motocyklu (doplňková výbava) 135

Kontrola trakce s citlivostí na zatáčky – MTC . . 135

Kontrolky 28

L

Launch Control 77

M

Motocykl
- mytí 142
- sejmutí z předního zvedacího zařízení 95
- sejmutí ze zvedacího zařízení vzadu 94
- zdvihnutí předním zvedacím zařízením 94
- zdvihnutí zvedacím zařízením vzadu 94

Motor
- záběh 73

Motorový olej
- doplnění 140
- výměna 137

MSR 81

N

Náhradní díly 10

Napnutí řetězu
- kontrola 103
- nastavení 104

Nastavení podvozku 89-93

Nastavení světlometu
kontrola 130
Návod k obsluze 9
Nesprávné použití 7
Nouzové uvolnění sedačky spolujezdce 23
Nouzový vypínač 19
Nožní brzda 25
nastavení stupačky 68

O

Obrázky 10
Ochranný oděv 8
Odemykací tlačítko 19
Odtažení 84
Olejová sítka
čištění 137
Olejový filtr
výměna 137
Otočná rukojeť plynu 15

P

Páčka ruční brzdy 15
nastavení reakce 67
nastavení základní polohy 67
Páčka spojky 15
nastavení základní polohy 67
Palubní nářadí 24
Parkování 83
Plnicí množství
chladicí kapalina 152
motorový olej 139, 152
palivo 86, 152
Pohled na vozidlo
zepředu zleva 11
zezadu zprava 12
Pojistka brzdového obložení
kontrola brzdy předního kola 111
kontrola brzdy zadního kola 114
Pojistky
výměna v pojistkové skříňce 128
Pojistky ABS
výměna 129
Poloha nosiče stupačky
nastavení 69
Poloha řídítek 66
nastavení 66
Pomocné prostředky 10
Porucha
odtažení 84
Použití k určenému účelu 7
Pravidla při práci 9
Přední kolo
demontáž 116
montáž 116
Přepínač blinkrů 16
Přepínač světel 16
Přeprava 84
Prohlášení o shodě 160-161
pro jednotlivé země (CCU-2) 161
pro jednotlivé země (KTM RACE ON) . . 160-161
Provozní prostředky 10
Pružná vzpěra 89
nastavení předepnutí pružiny 91
nastavení tlumení při roztahování tlumiče . . . 93
nastavení tlumení při stlačování tlumiče Highspeed 92
nastavení tlumení při stlačování tlumiče Lowspeed 91
tlumení při stlačování tlumiče obecně 91

Q

QUICKSHIFTER+ 78

R

Regulace brzdného momentu motoru 81
Režim Anti Wheelie 136
Ručení 10

Ř

Řadicí páka 24
kontrola základní polohy 68
nastavení základní polohy 68
Řazení 78
Řetěz
čištění 102
kontrola 104
kontrola znečištění 102
Řetězové kolo
kontrola 104
Řetězový pastorek
kontrola 104

S

Sdružený přístroj na palubní desce 26-65
ABS 44
aktivace a test 27
Anti Relay Attack 60
Anti Wheelie Mode (Optional) 43
Audio 51
Beschleunigung 64
Bike Info 46

Bluetooth 55
Button Illumination 59
čas 35
Clock Format 61
Coming Home Light 59
Custom Switch 54
Date Format 62
Daytime Running Light 60
demo režim 26
Demo Mode 65
displej 30
displej Performance (doplňková výbava) 31
displej Track (doplňková výbava) 32
Distance 62
Engine Brake Control (doplňková výbava) . . 43
Extra Functions 65
Favoriten 54
Favorites-Anzeige 1-4 54
Fuel Cons 63
Headset Type 57
Heated Grip (doplňková výbava) 46
"Heating" (doplňková výbava) 64
hlasitost 50
indikátor řazení 34
konektivita 55
kontrolky 28
Language 64
Lap Timer 39
Lap Timer Settings 39
last search 49
Launch Control (doplňková výbava) 44
Light Diagnostic 60
menu 39
Motorcycle 40
MTC 45
MTC+MSR (doplňková výbava) 45
navigace 49
oblíbené 50
otáčky 34
přehled 26
Pressure 63
přizpůsobení prokluzu (doplňková výbava) . 136
propojení s telefonem 55
propojení se sluchátky 57
QUICKSHIFTER+ (doplňková výbava) 46
Ride Mode 41, 135
Session 40
Set Reference Lap 40
Set Target Lap Time 40
Settings 53
skip waypoint 49
Slip Adjuster (doplňková výbava) 41
telemetrický displej (doplňková výbava) 33
Temperature 63
Throttle Response (doplňková výbava) . . 42, 136
TPMS Settings (doplňková výbava) 60
Trip 47
Trip 1 48
Trip 2 48
ukazatel **ABS** 36
ukazatel **Call** 38
ukazatel **Custom Switch** 38
ukazatel **Favorites** 38
ukazatel hladiny paliva 37
ukazatel **MTC** 36
ukazatel **Navigation** (doplňková výbava) 38
ukazatel **Ride-Mode** 36
ukazatel rychlosti 35
ukazatel tempomatu (doplňková výbava) 35
ukazatel teploty chladicí kapaliny 36
ukazatel teploty okolního vzduchu 35
ukončení navigace 51
Units 62
vyhřívání rukojetí (doplňková výbava) 37
výstrahy 28
Warning 47

Sedačka
nouzové uvolnění 23

Sedačka řidiče
demontáž 96
montáž 97

Sedačka spolujezdce
demontáž 96
montáž 96
nouzové uvolnění 23
uvolnění 23

Servis 10
Servisní plán 87-88
Spínač varovných světel 19
Spínače C1 a C2 20

Spojka
kontrola/doplnění hladiny kapaliny 106

Spojler palivové nádrže vlevo
demontáž 97
montáž 99

Sprej na opravu pneumatiky
Použití 121

Startovací tlačítko 19
Startování 75

Stav pneumatik
kontrola 119

Stupačka řadicí páky
nastavení 69
Stupačky spolujezdce 24
Světlo pro denní svícení 122
Světlomet
nastavení dosahu světla 131
světlo pro denní svícení 122

T

Tankování
paliva 85
Technické příslušenství 10
Technické údaje
elektrická soustava 153
motor 148
plnicí množství 152
pneumatiky 153
podvozek 152
pružná vzpěra 154
utahovací momenty u motoru 149
utahovací momenty u podvozku 155
vidlice 154
Tempomat
ovládání 17
Tlačítka menu 16
Tlačítko +RES/-SET
ovládání 18
Tlačítko houkačky 17
Tlak v pneumatikách
kontrola 120
Tlumicí koncovka výfuku
demontáž 100
montáž 101
Třmenový držák 24
Typový štítek 13

U

Uložení 144
USB kabel
odpojení 132
připojení 131
Uvedení do provozu
kontrola a ošetření před každým uvedením do provozu 75
po uložení 145
pokyny k prvnímu uvedení do provozu 72
Uvolnění sedačky spolujezdce 23
Uzávěr palivové nádrže
otevření 22
zavření 23

V

Varovná světla 19
Vedení řetězu
kontrola 104
Vidlice 89
čištění prachových manžet 95
nastavení předepnutí pružiny 90
nastavení stupně roztahování 90
nastavení tlumení 89
Vozidlo
naložení 73
Vyhledávání závad 146-147
Výrobní číslo pružné vzpěry 14
Výrobní číslo tlumiče řízení 14

Z

Zadní kolo
demontáž 118
montáž 118
Zákaznický servis 10
Zámek řízení 20
Záruka výrobce 10
Zastavení 83
Zavazadla 73
Zimní provoz
kontrola a ošetření 143

Ž

Životní prostředí 9

3214944cs

08.02.2024

KTM Sportmotorcycle GmbH
5230 Mattighofen/Rakousko
KTM.COM

Foto: Mitterbauer/KISKA/KTM